VENTILATION

- CONDUIT D'ALIMENTATION VERS LE HAUT
- CONDUIT D'ALIMENTATION VERS LE BAS
- CONDUIT DE RETOUR OU D'ÉVACUATION VERS LE HAUT
- CONDUIT DE RETOUR OU D'ÉVACUATION VERS LE BAS
- DÉVIATION D'UN CONDUIT
- DÉVIATION D'UN CONDUIT
- EMBRANCHEMENT AVEC RACCORD ÉVASÉ
- RACCORD FLEXIBLE (CANEVAS)
- COUDE AVEC DÉFLECTEURS
- EMBRANCHEMENT AVEC RACCORD ÉVASÉ POUR CONDUIT ROND
- VM — REGISTRE MOTORISÉ (AVEC PORTE D'ACCÈS)
- VME — REGISTRE MOTORISÉ ÉTANCHE (AVEC PORTE D'ACCÈS)

PLOMBERIE / CHAUFFAGE

- RÉDUIT CONCENTRIQUE
- RACCORD TYPE UNION
- JOINT FLEXIBLE
- TAMIS
- DISPOSITIF ANTI-REFOULEMENT
- ROBINET VANNE (OUVERT)
- ROBINET VANNE (FERMÉ)
- ROBINET SUR LA VERTICALE
- ROBINET PAPILLON OU À BILLE (OUVERT)
- ROBINET PAPILLON OU À BILLE (FERMÉ)
- ROBINET DE VIDANGE AVEC RACCORD POUR BOYAU
- ROBINET DE VIDANGE VERS ENTONNOIR D'ÉGOUTTAGE
- CLAPET DE RETENUE
- ROBINET DE RÉDUCTION DE PRESSION
- SOUPAPE DE SÛRETÉ
- ROBINET PAPILLON OU À BILLE MOTORISÉ (OUVERT)
- ROBINET PAPILLON OU À BILLE MOTORISÉ (FERMÉ)
- MANOMÈTRE
- PURGEUR D'AIR AUTOMATIQUE
- PURGEUR D'AIR MANUEL
- THERMOMÈTRE
- ROBINET DE BALANCEMENT
- POMPE À DÉBIT VARIABLE
- EAU FROIDE POTABLE (EFP)
- EC-A — EAU DE CHAUFFAGE, ALIMENTATION
- EC-R — EAU DE CHAUFFAGE, RETOUR
- C — CONDENSAT
- G — GAZ NATUREL
- PC — PRODUITS CHIMIQUES
- DI — DRAINAGE INDIRECT
- AVALOIR DE SOL

COUPES, VUES ET DÉTAILS

- A / - — COUPE "A" SUR LE MÊME DESSIN
- B / M-1 — COUPE "B" SUR LE DESSIN NUMÉRO
- 1 / - — DÉTAIL "1" SUR LE MÊME DESSIN
- 2 / M-1 — DÉTAIL "2" SUR LE DESSIN NUMÉRO

GÉNÉRAL

- EH — VERS LE HAUT
- EB — VERS LE BAS
- À CONSERVER
- À ENLEVER
- POINT DE DÉMANTÈLEMENT
- POINT DE RACCORDEMENT À L'EXISTANT
- À OBTURER POUR RACCORD FUTUR
- PA — PORTE D'ACCÈS

LISTE DES DESSINS

☑	M-000	:	MÉCANIQUE GÉNÉRAL LÉGENDE, LISTE DES DESSINS ET TABLEAUX
☑	M-100	:	MÉCANIQUE GÉNÉRAL DÉTAILS
☑	M-101	:	MÉCANIQUE GÉNÉRAL DÉTAILS
☑	M-130	:	MÉCANIQUE CHAUFFAGE SCHÉMA HYDRAULIQUE DÉMOLITION
☑	M-131	:	MÉCANIQUE CHAUFFAGE SCHÉMA HYDRAULIQUE AMÉNAGEMENT
☑	M-200	:	MÉCANIQUE PLOMBERIE REZ-DE-CHAUSSÉE
☑	M-300	:	MÉCANIQUE CHAUFFAGE REZ-DE-CHAUSSÉE
☑	M-301	:	MÉCANIQUE CHAUFFAGE REZ-DE-CHAUSSÉE
☑	M-500	:	MÉCANIQUE VENTILATION REZ-DE-CHAUSSÉE
☑	M-600	:	MÉCANIQUE COMMANDES LÉGENDE ET SCHÉMAS

CARACTÉRISTIQUES DES CHAUDIÈRES ÉLECTRIQUES

IDENTIFICATION		LOCALISATION	MANUFACTURIER	MODÈLE	PERTE DE PRESSION	DÉBIT	TEMPÉRATURE		PRESSION CONSTRUCTION	VOLUME	ÉLÉMENT DE CHAUFFAGE			DONNÉES ÉLECTRIQUES		POIDS	DIMENSIONS			REMARQUES
							ENTRÉE	SORTIE			QUANTITÉ	PUISSANCE PAR ÉLÉMENT	PUISSANCE TOTALE	TENSION	PHASE	VIDE	LONGUEUR	LARGEUR	HAUTEUR	
					pi. H2O (kPa)	GPM (L/min.)	°F (°C)	°F (°C)	psi (kPa)	GAL. (L)		kW	kW	V		lb (kg)	po. (mm)	po. (mm)	po. (mm)	
CH	01	1.130 - CHAUFFERIE	CALORITECH	VWBF-10-90	4.61 (13.8)	31 (117)	160 (71.1)	180 (82.2)	160 (1103)	13.6 (51.4)	3	30	90	575	3	360 (165)	33 ¾ (860)	25 (635)	54 ½ (1384)	

CARACTÉRISTIQUES DES CHAUDIÈRES AU GAZ NATUREL

IDENTIFICATION		LOCALISATION	MANUFACTURIER	MODÈLE	PERTE DE PRESSION	DÉBIT	TEMPÉRATURE		PRESSION CONSTRUCTION	VOLUME	CAPACITÉ		EFFICACITÉ	RATIO MODULATION BRÛLEUR	DONNÉES ÉLECTRIQUES		POIDS	DIMENSIONS			REMARQUES
							ENTRÉE	SORTIE			ENTRÉE	SORTIE			TENSION	PHASE	VIDE	LONGUEUR	LARGEUR	HAUTEUR	
					pi. H2O (kPa)	GPM (L/min.)	°F (°C)	°F (°C)	psi (kPa)	GAL. (L)	MBH	MBH	%		V		lb (kg)	po. (mm)	po. (mm)	po. (mm)	
CH	02	1.130 - CHAUFFERIE	FULTON	EDR-2000	3.4 (10.3)	165 (625)	160 (71.1)	180 (82.2)	160 (1103)	102 (386)	2000	1874	93.7	15:1	120	1	2359 (1070)	60 ⅝ (1540)	33 ¼ (861)	82 ½ (2095)	

CARACTÉRISTIQUES DES POMPES

IDENTIFICATION		LOCALISATION	MANUFACTURIER	SÉRIE	MODÈLE	FLUIDE	DÉBIT	TÊTE	TYPE DE POMPE	VITESSE ROTATION POMPE	DIAMÈTRE DE L'IMPULSEUR	MOTEUR					REMARQUES
												PUISSANCE	EFFICACITÉ	VITESSE ROTATION	TENSION	PHASE	
							GPM (L/min)	pi. H2O (kPa)		TPM	po. (mm)	HP	%	RPM	V		
PP	01	1.130 - CHAUFFERIE	TACO	1900	1919	EAU DE CHAUFFAGE	55 (208.2)	35 (104.6)	EN LIGNE	1760	6.7 (170)	1,5	52	1750	575	3	C/A VARIATEUR DE FRÉQUENCE FOURNI PAR LA DIVISION 25
PP	02	1.130 - CHAUFFERIE	TACO	1900	1919	EAU DE CHAUFFAGE	55 (208.2)	35 (104.6)	EN LIGNE	1760	6.7 (170)	1,5	52	1750	575	3	C/A VARIATEUR DE FRÉQUENCE FOURNI PAR LA DIVISION 25
PP	03	1.130 - CHAUFFERIE	TACO	1900	1919	EAU DE CHAUFFAGE	55 (208.2)	35 (104.6)	EN LIGNE	1760	6.7 (170)	1,5	52	1750	575	3	C/A VARIATEUR DE FRÉQUENCE FOURNI PAR LA DIVISION 25

CARACTÉRISTIQUES DES SÉPARATEURS D'AIR

IDENTIFICATION		LOCALISATION	MANUFACTURIER	MODÈLE	RÉSEAU	DÉBIT	PERTE DE PRESSION	PRESSION CONSTRUCTION	DIMENSIONS		REMARQUES
									DIAMÈTRE	HAUTEUR	
						GPM (L/min.)	pi. H2O (kPa)	psi (kPa)	po. (mm)	po. (mm)	
SA	01	1.130 - CHAUFFERIE	AMTROL	4-AS	EAU DE CHAUFFAGE	165 (625)	0.48 (1.4)	125 (862)	23 (584)	24 (610)	

BPA

Document signé numériquement / Digitally signed document

INGÉNIEUR-ENGINEER
Joshua Laporte-Amyotte
6028641
QUÉBEC

2025-03-12

PLAN CLÉ

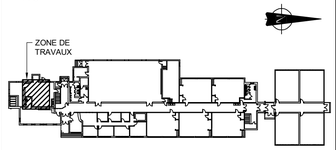

CLIENT

COMMISSION SCOLAIRE WESTERN QUÉBEC SCHOOL BOARD

ARCHITECTE

CES DOCUMENTS NE DOIVENT PAS ÊTRE UTILISÉS À DES FINS DE CONSTRUCTION.

No	DATE	RÉVISION	PAR	OIQ
0	2025-03-12	POUR SOUMISSION	J.L-A.	6028641

PROJET

CSWQ
CENTRE D'ÉDUCATION DES ADULTES
REMPLACEMENT DU SYSTÈME
DE CHAUFFAGE

TITRE DU DESSIN

MÉCANIQUE
GÉNÉRAL
LÉGENDE, LISTE DES
DESSINS ET TABLEAUX

DESSIN	CONCEPTION	VÉRIFICATION
J-P.D./Z.O.	J-P.D./P.C.	J.L-A.

PROJET No: 23510B022

DESSIN No: M-000

ÉCHELLE: AUCUNE

PROJET BPA No : 23-1453

FICHIER: 24-1453-M0-1-0-00-01.DWG

0 50 75 100 150

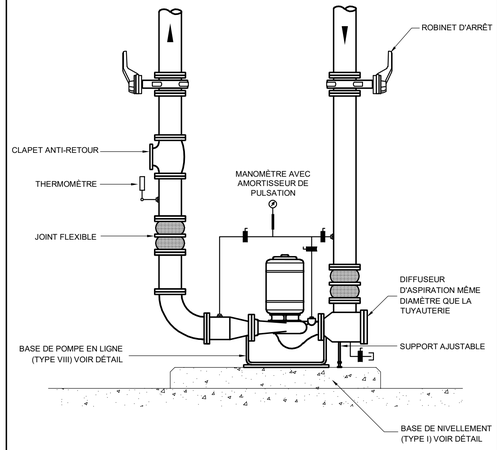

RACCORDEMENT DE POMPE EN LIGNE

(NAE)

DET-M3028
2020/01

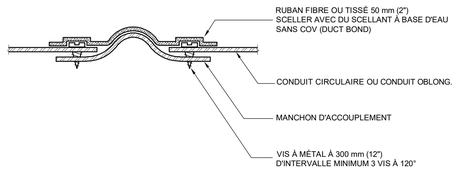

CIRCULAIRE		OBLONG	
DIAMÈTRE mm (po)	ÉPAISSEUR mm (CAL. US)	DIAMÈTRE mm (po)	ÉPAISSEUR mm (CAL. US)
≤ 300 (≤12)	0,551 (26)	≤ 350 (≤ 14)	0,551 (26)
350 À 450 (14 À 18)	0,701 (24)	375 À 650 (16 À 26)	0,701 (24)
500 À 700 (20 À 28)	0,853 (22)	700 À 900 (28 À 36)	0,853 (22)
750 À 900 (30 À 36)	1,006 (20)	950 À 1250 (38 À 52)	1,006 (20)
950 À 1270 (38 À 50)	1,311 (18)	1300 À 1500 (52 À 60)	1,311 (18)
≥ 1300 (≥ 52)	1,311 (18)	-	-

JOINT D'ÉTANCHÉITÉ - CONDUIT CIRCULAIRE OU OBLONG - BASSE PRESSION

(NAE)

DET-M5013
2019/05

CONDUITS CIRCULAIRES

BASSE PRESSION				MOYENNE ET HAUTE PRESSION		
DIAMÈTRE mm (po)	CERCEAU D'ACIER mm x mm (po) x CAL.US/GA) TYPE - 1/2 C* OU - C**	ESPACEMENT MAXIMUM m (pi)	TIGES DIAMÈTRE (po)	CERCEAU D'ACIER mm x mm (po) x CAL.US/GA) TYPE - 1/2 C* OU - C**	ESPACEMENT MAXIMUM m (pi)	TIGES DIAMÈTRE (po)
≤450 (≤18)	25 x 0.853-1/2C (1" x 22-1/2C)	3 (10)	(1/4)	25 x 1.613-1/2C (1" x 16-1/2C)	3 (10)	(1/4)
500 À 610 (19 À 24)	25 x 0.853-1/2C (1" x 22-1/2C)	3 (10)	(1/4)	25 x 1.994-1/2C (1" x 14-1/2C)	3 (10)	(1/4)
625 À 900 (25 À 36)	25 x 1.006-1/2C (1" x 20-1/2C)	3 (10)	(3/8)	25 x 2.753-1/2C (1" x 12-1/2C)	3 (10)	(3/8)
925 À 1200 (37 À 48)	25 x 1.006-C (1"x20-C)	3 (10)	(3/8)	40 x 2.753-C (1 1/2"x12-C)	3 (10)	(3/8)
1225 À 1525 (49 À 60)	25 x 1.311-C (1" x 18-C)	3 (10)	(3/8)	40 x 2.753-C (1 1/2"x12-C)	3 (10)	(3/8)
1550 À 2125 (61 À 84)	25 x 1.613-C (1" x 16-C)	3 (10)	(3/8)	40 x 2.753-C (1 1/2"x12-C)	3 (10)	(3/8)

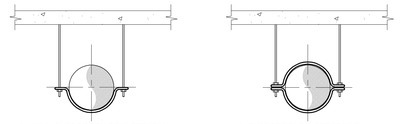

* 1/2 C: SUPPORT EN DEMI-CERCEAU

** SUPPORT PLEIN CERCEAU EN DEUX PARTIES

DIMENSIONS DES SUPPORTS EN CERCEAU ET DES TIGES - ESPACEMENT MAXIMUM

(NAE)

DET-M5024
11/09

CONDUITS RECTANGULAIRES ET OBLONGS

BASSE PRESSION				MOYENNE ET HAUTE PRESSION		
PLUS GRAND CÔTÉ OU GRAND AXE [mm (po)]	U* OU L** NOTE 1 [mm x mm x mm]	ESPACEMENT MAXIMUM [m (pi)]	TIGES DIAMÈTRE [(po)]	L** NOTE 1 [mm x mm x mm]	ESPACEMENT MAXIMUM [m (pi)]	TIGES DIAMÈTRE [(po)]
≤ 610 (≤ 24)	U: 50 x 25 x 1.311	2.4 (8)	(1/4)	L: 25 x 25 x 3	2.4 (8)	(1/4)
625 À 750 (25 À 30)	U: 50 x 25 x 1.311	2.4 (8)	(1/4)	L: 35 x 35 x 3	2.4 (8)	(1/4)
785 À 1065 (31 À 42)	L: 35 x 35 x 3	2.4 (8)	(1/4)	L: 35 x 35 x 3	2.4 (8)	(3/8)
1090 À 1525 (43 À 60)	L: 35 x 35 x 3	2.4 (8)	(3/8)	L: 55 x 55 x 5	2.4 (8)	(3/8)
1550 À 2125 (61 À 84)	L: 55 x 55 x 5	2.4 (8)	(3/8)	L: 55 x 55 x 5	2.4 (8)	(3/8)
2160 À 2440 (85 À 96)	L: 55 x 55 x 5	2.4 (8)	(3/8)	L: 55 x 55 x 5	2.4 (8)	(3/8)
≥ 2465 (≥ 97)	L: 55 x 55 x 5	2.4 (8)	(3/8)	L: 55 x 55 x 5	2.4 (8)	(3/8)

NOTE 1 : DIMENSIONS SELON LE "MANUEL" DE L'INSTITUT CANADIEN DE LA CONSTRUCTION EN ACIER

U* : SUPPORT EN "U" EN ACIER ESTAMPÉ

L** : CORNIÈRES

DIMENSIONS DES SUPPORTS D'ACIER EN "U", CORNIÈRES ET TIGES - ESPACEMENT MAXIMUM

(NAE)

DET-M5025
18/05

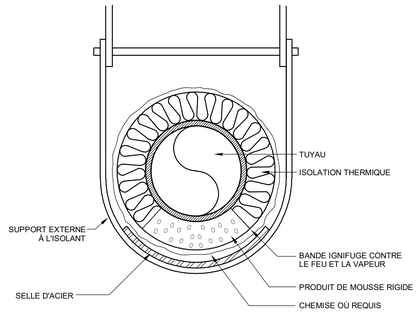

SUPPORT POUR TUYAUTERIE ISOLÉE

(NAE)

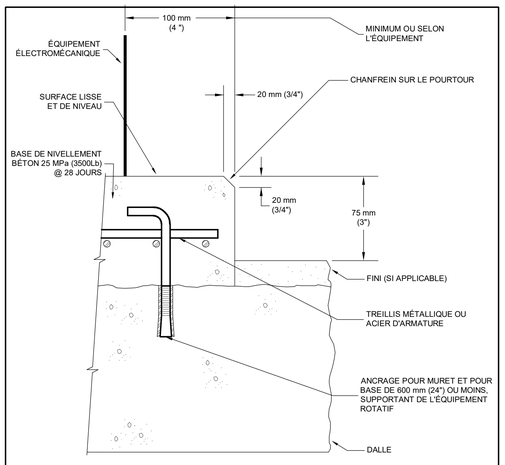

NOTE : POUR LES POMPES, LES BASES SONT EN "T" OU EN "L", LORSQUE REQUIS, POUR ACCOMMODER LES BASES D'INERTIE

BASE DE NIVELLEMENT (TYPE I)

(NAE)

DET-M8001
99/10

BPA

Document signé numériquement / Digitally signed document

INGÉNIEUR - ENGINEER
Joshua Laporte-Amyotte
6028641
QUÉBEC

2025-03-12

PLAN CLÉ

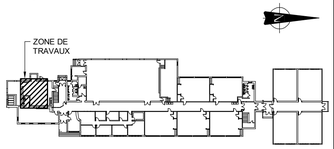

CLIENT

COMMISSION SCOLAIRE WESTERN QUÉBEC SCHOOL BOARD

ARCHITECTE

CES DOCUMENTS NE DOIVENT PAS ÊTRE UTILISÉS À DES FINS DE CONSTRUCTION.

No	DATE	RÉVISION	PAR	OIQ
0	2025-03-12	POUR SOUMISSION	J.L-A.	6028641

PROJET

CSWQ
CENTRE D'ÉDUCATION DES ADULTES
REMPLACEMENT DU SYSTÈME
DE CHAUFFAGE

TITRE DU DESSIN

MÉCANIQUE
GÉNÉRALE
DÉTAILS

DESSIN	CONCEPTION	VÉRIFICATION
J-P.D./Z.O.	J-P.D./P.C.	J.L-A.

PROJET No	DESSIN No
23510B022	M-100
ÉCHELLE: AUCUNE	

PROJET BPA No : 23-1453

0 50 75 100 150

FICHIER: 24-1453-M1-1-0-00-01.DWG

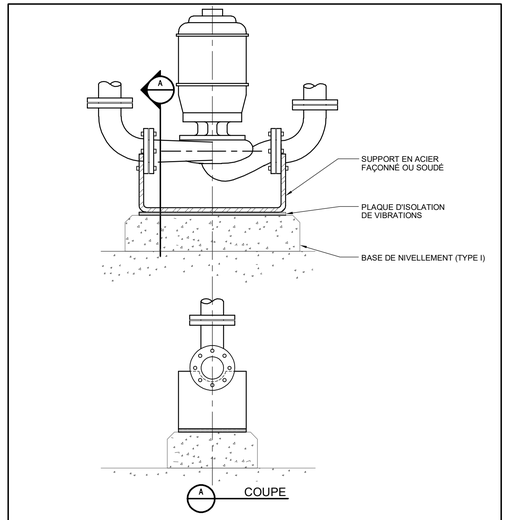

BASE POUR POMPE EN LIGNE (TYPE VIII)

(NAE)

DET-M8008
12/03

BPA

Document signé numériquement / Digitally signed document

INGÉNIEUR - ENGINEER
Joshúa
Laporte-Amyotte
6028641
QUÉBEC

2025-03-12

PLAN CLÉ

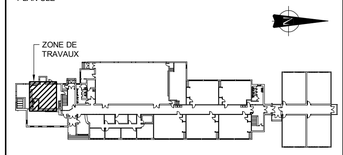

CLIENT

COMMISSION SCOLAIRE WESTERN QUÉBEC SCHOOL BOARD

ARCHITECTE

CES DOCUMENTS NE DOIVENT PAS ÊTRE UTILISÉS À DES FINS DE CONSTRUCTION.

No	DATE	RÉVISION	PAR	OIQ
0	2025-03-12	POUR SOUMISSION	J.L-A.	6028641

PROJET

CSWQ
CENTRE D'ÉDUCATION DES ADULTES
REMPLACEMENT DU SYSTÈME
DE CHAUFFAGE

TITRE DU DESSIN

MÉCANIQUE
GÉNÉRALE
DÉTAILS

DESSIN	CONCEPTION	VÉRIFICATION
J-P.D./Z.O.	J-P.D./P.C.	J.L-A.

PROJET No	DESSIN No
23510B022	M-101
ÉCHELLE: AUCUNE	

PROJET BPA No : 23-1453

0 50 75 100 150

FICHIER: 24-1453-M1-1-0-00-01.DWG

NOTE GÉNERALE

A. DES LECTURES DE DÉBITS D'EAU DE CHAUFFAGE POUR LES SOUPAPES DE BALANCEMENT EXISTANTES SONT À FAIRE AVEC LE DÉBUT DES TRAVAUX DE DÉMOLITION. FOURNIR LE SUPPORT DE BALANCEMENT PRÉ-DÉMOLITION À L'INGÉNIEUR POUR REVUE ET APPROBATION AVANT LE DÉBUT DES TRAVAUX DE DÉMOLITION.

Document signé numériquement / Digitally signed document

INGÉNIEUR - ENGINEER
Joshua Laporte-Amyotte
6028641
QUÉBEC

2025-03-12

PLAN CLÉ

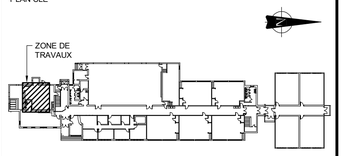

CLIENT

COMMISSION SCOLAIRE WESTERN QUÉBEC SCHOOL BOARD

ARCHITECTE

CES DOCUMENTS NE DOIVENT PAS ÊTRE UTILISÉS À DES FINS DE CONSTRUCTION.

No	DATE	RÉVISION	PAR	OIQ
0	2025-03-12	POUR SOUMISSION	J.L-A.	6028641

PROJET

CSWQ
CENTRE D'ÉDUCATION DES ADULTES
REMPLACEMENT DU SYSTÈME
DE CHAUFFAGE

TITRE DU DESSIN

MÉCANIQUE
CHAUFFAGE
SCHÉMA HYDRAULIQUE
DÉMOLITION

DESSIN	CONCEPTION	VERIFICATION
J-P.D./Z.O.	J-P.D./P.C.	J.L-A.

PROJET No	DESSIN No
23510B022	M-130
ÉCHELLE	
AUCUNE	

NOTES GÉNERALES

A. FOUNIR ET INSTALLER DES PURGEURS D'AIR AUTOMATIQUES À TOUTS LES POINTS HAUT DE LA TUYAUTERIE DANS LES SALLES DE MÉCANIQUES.

B. À MOINS D'INDICATIONS CONTRAIRES, LA TUYAUTERIE DE CHAUFFAGE ALIMENTANT LES ÉLÉMENTS TERMINAUX SERA DE DIMENSION NPS ¾ MINIMUM.

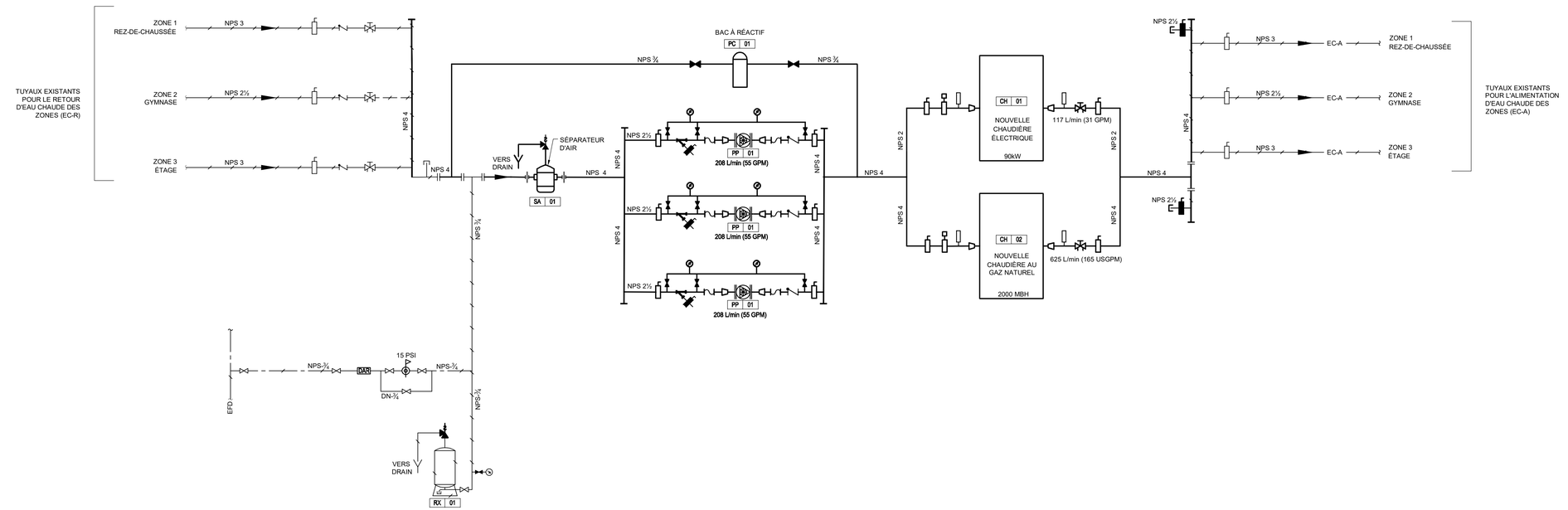

Document signé numériquement / Digitally signed document

INGÉNIEUR-ENGINEER
Joshua Laporte-Amyotte
6028641
QUÉBEC

2025-03-12

PLAN CLÉ

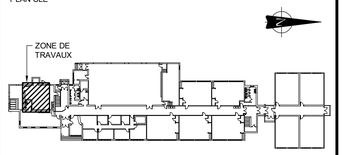

CLIENT

COMMISSION SCOLAIRE WESTERN QUÉBEC SCHOOL BOARD

ARCHITECTE

CES DOCUMENTS NE DOIVENT PAS ÊTRE UTILISÉS À DES FINS DE CONSTRUCTION.

No	DATE	RÉVISION	PAR	OIQ
0	2025-03-12	POUR SOUMISSION	J.L-A.	6028641

PROJET

CSWQ
CENTRE D'ÉDUCATION DES ADULTES
REMPLACEMENT DU SYSTÈME
DE CHAUFFAGE

TITRE DU DESSIN

MÉCANIQUE
CHAUFFAGE
SCHÉMA HYDRAULIQUE
AMÉNAGEMENT

DESSIN	CONCEPTION	VÉRIFICATION
J-P.D./Z.O.	J-P.D./P.C.	J.L-A.

PROJET No	DESSIN No
23510B022	M-131
ÉCHELLE: AUCUNE	

PROJET BPA No : 23-1453

FICHIER: 24-1453-M1-1-0-00-01.DWG

NOTE SPÉCIFIQUE

1. FOUNIR ET INSTALLER UN ENSEMBLE DE NEUTRALISATION DU CONDENSAT DE LA CHAUDIÈRE AU GAZ NATUREL.

NOTES GÉNERALES

A. LES CONDUITS SONT INDIQUÉS AU PLAN À TITRE INDICATIF SEULEMENT. LA LOCALISATION DES CONDUITS DEVRA ÊTRE DÉTERMINÉE PAR L'ENTREPRENEUR SUR LE CHANTIER DE CONSTRUCTION. PRÉVOIR LES RACCORDS ET LES CONTOURNEMENTS D'OBSTACLES AINSI QUE LES CHANGEMENTS DE NIVEAU DE LA TUYAUTERIE, MÊME SI NON INDIQUÉS AU PLAN.

B. À LA FIN DE CHAQUE JOURNÉE D'OUVRAGE, FERMER HERMÉTIQUEMENT, AVEC UN BOUCHON FILETÉ OU UN CAPUCHON MÉTALLIQUE APPROPRIÉ, TOUTES LES OUVERTURES DANS LES CONDUITS DE TOUTE SORTE.

C. SE RÉFÉRER AU DIAGRAMME HYDRAULIQUE POUR TOUS LES ACCESSOIRES À INSTALLER SUR LA TUYAUTERIE DE CHAUFFAGE ET LES DÉBITS À BALANCER.

D. L'ENTREPRENEUR EST RESPONSABLE D'ISOLER LES ÉQUIPEMENTS ET DE VIDER L'EAU POUR ACCOMPLIR LES MODIFICATIONS AU PLAN. UNE FOIS QUE LES TRAVAUX SONT COMPLÉTÉS, L'ENTREPRENEUR DOIT REMPLIR LE RÉSEAU EN SUIVANT LES INSTRUCTIONS DE NETTOYAGE ET DE TRAITEMENTS CHIMIQUES.

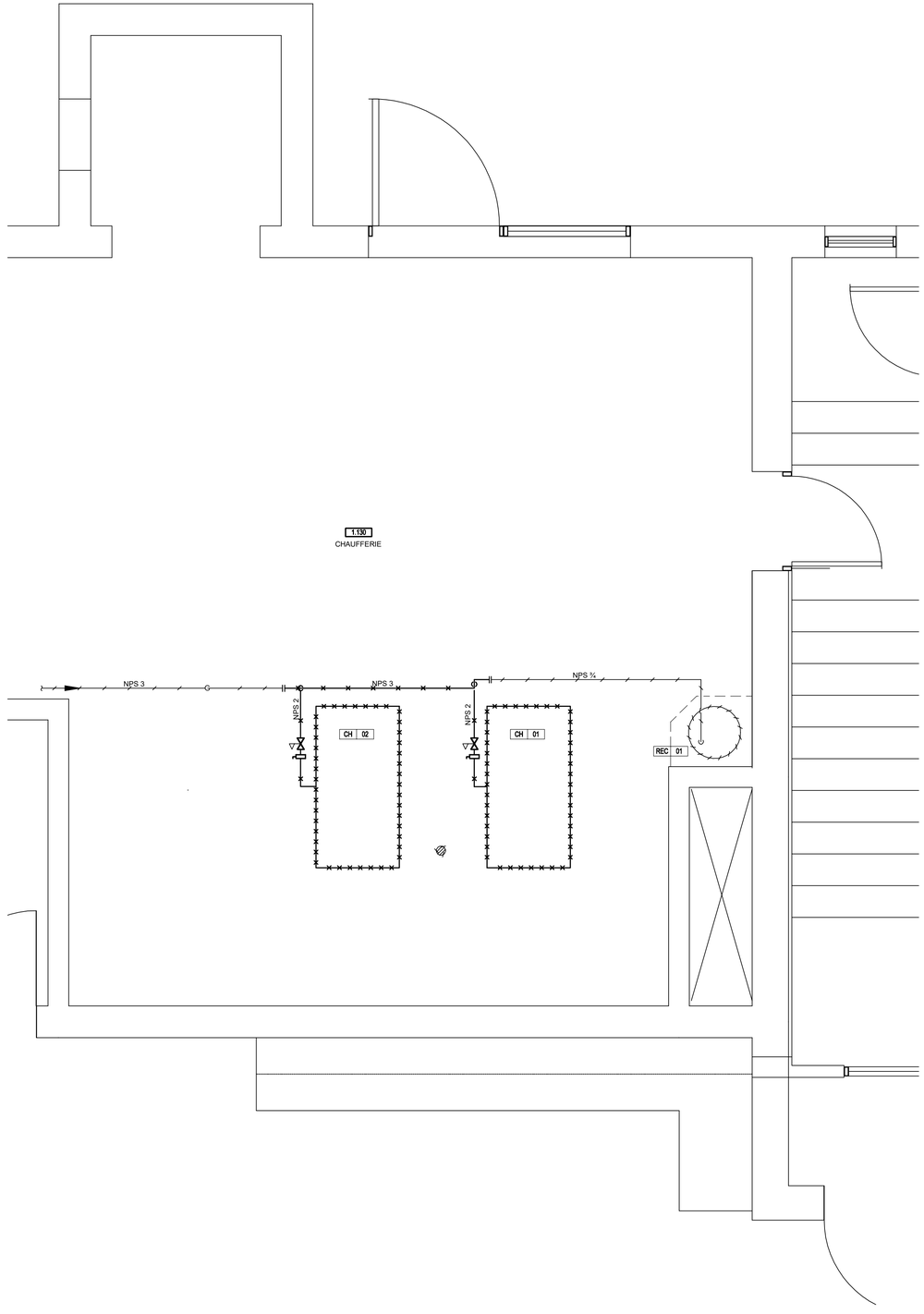

1 CHAUFFERIE-DÉMOLITION
1:25

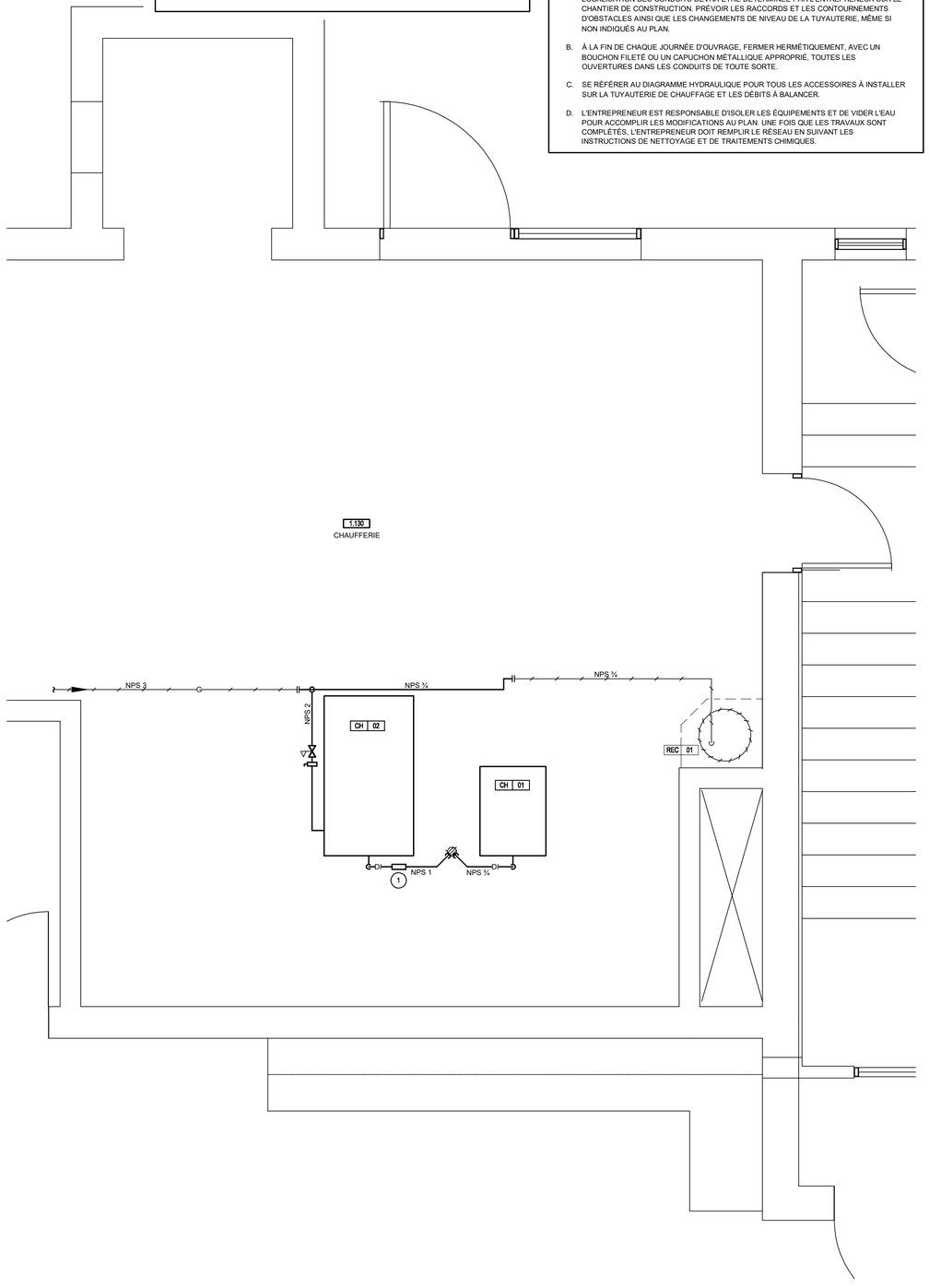

2 CHAUFFERIE- AMÉNAGEMENT
1:25

BPA

Document signé numériquement / Digitally signed document

INGÉNIEUR-ENGINEER
Joshua Laporte-Amyotte
6028641
QUÉBEC
2025-03-12

PLAN CLÉ

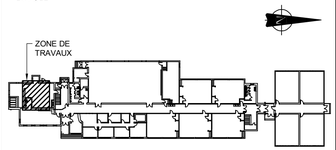

CLIENT

COMMISSION SCOLAIRE WESTERN QUÉBEC SCHOOL BOARD

ARCHITECTE

CES DOCUMENTS NE DOIVENT PAS ÊTRE UTILISÉS À DES FINS DE CONSTRUCTION.

No	DATE	RÉVISION	PAR	OIQ
0	2025-03-12	POUR SOUMISSION	J.L-A.	6028641

PROJET

CSWQ
CENTRE D'ÉDUCATION DES ADULTES
REMPLACEMENT DU SYSTÈME
DE CHAUFFAGE

TITRE DU DESSIN

MÉCANIQUE
PLOMBERIE
REZ-DE-CHAUSSÉE

DESSIN	CONCEPTION	VÉRIFICATION
J-P.D./Z.O.	J-P.D./P.C.	J.L-A.

PROJET No: 23510B022

ÉCHELLE: 1:25

DESSIN No: M-200

PROJET BPA No : 23-1453

FICHIER: 24-1453-M2-1-0-01-01.DWG

NOTES SPÉCIFIQUES

1. TUYAUTERIE NPS ¾ VERS LE RÉSEAU D'APPOINT ET RÉSERVOIR D'EXPANSION.
2. DALLE DE PROPRETÉ EXISTANTE 1350x1120mm À DÉMANTELER.
3. DALLE DE PROPRETÉ EXISTANTE 1270x914mm À DÉMANTELER.
4. DEUX POMPES EXISTANTES À DÉMANTELER C/A TOUS LES ACCESSOIRES ET SUPPORTS.
5. DÉMANTELER LES CHEMINÉES C/A LES CONDUITS DE VENTILATION, LES ACCESSOIRES ET LES SUPPORTS. CONSERVER L'OUVERTURE POUR LE RACCORDEMENT DE LA NOUVELLE CHEMINÉE. OBTURER L'OUVERTURE TEMPORAIREMENT PENDANT LES TRAVAUX.
6. DÉMANTELER LES CHAUDIÈRES EXISTANTES C/A TOUS LES ACCESSOIRES ET SUPPORTS.

NOTES GÉNERALES

A. LES CONDUITS SONT INDIQUÉS AU PLAN À TITRE INDICATIF SEULEMENT. LA LOCALISATION DES CONDUITS DEVRA ÊTRE DÉTERMINÉE PAR L'ENTREPRENEUR SUR LE CHANTIER DE CONSTRUCTION. PRÉVOIR LES RACCORDS ET LES CONTOURNEMENTS D'OBSTACLES AINSI QUE LES CHANGEMENTS DE NIVEAU DE LA TUYAUTERIE, MÊME SI NON INDIQUÉS AU PLAN.

B. À LA FIN DE CHAQUE JOURNÉE D'OUVRAGE, FERMER HERMÉTIQUEMENT, AVEC UN BOUCHON FILETÉ OU UN CAPUCHON MÉTALLIQUE APPROPRIÉ, TOUTES LES OUVERTURES DANS LES CONDUITS DE TOUTE SORTE.

C. SE RÉFÉRER AU DIAGRAMME HYDRAULIQUE POUR TOUS LES ACCESSOIRES À INSTALLER SUR LA TUYAUTERIE DE CHAUFFAGE ET LES DÉBITS À BALANCER.

D. L'ENTREPRENEUR EST RESPONSABLE D'ISOLER LES ÉQUIPEMENTS ET DE VIDER L'EAU POUR ACCOMPLIR LES MODIFICATIONS AU PLAN. UNE FOIS QUE LES TRAVAUX SONT COMPLÉTÉS, L'ENTREPRENEUR DOIT REMPLIR LE RÉSEAU EN SUIVANT LES INSTRUCTIONS DE NETTOYAGE ET DE TRAITEMENTS CHIMIQUES.

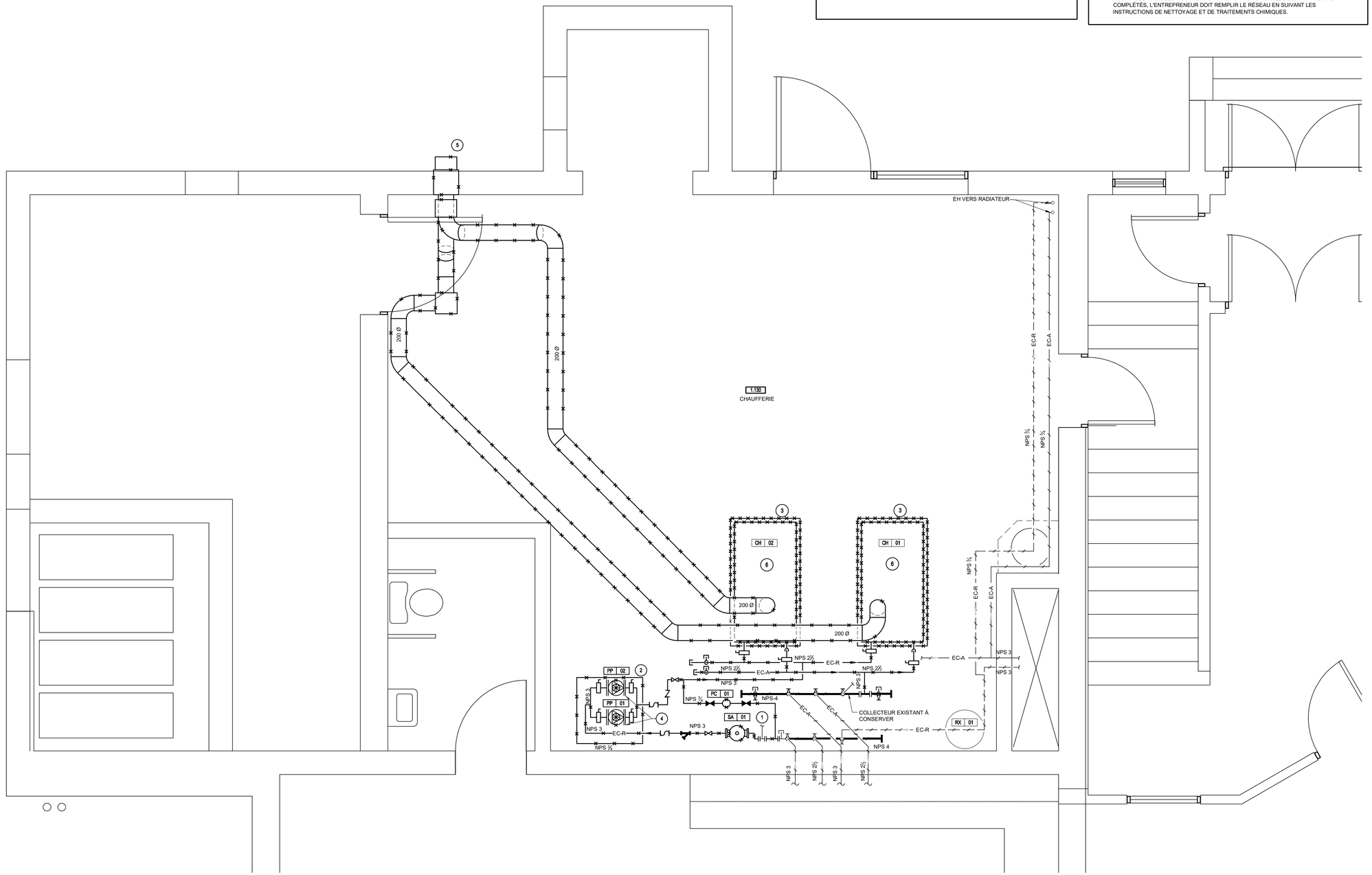

1 / - CHAUFFERIE-DÉMOLITION

1:25

Document signé numériquement / Digitally signed document

INGÉNIEUR - ENGINEER
Joshua Laporte-Amyotte
6028641
QUÉBEC

2025-03-12

PLAN CLÉ

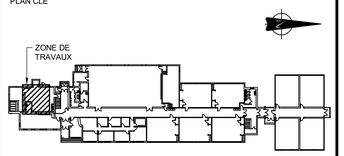

CLIENT

COMMISSION SCOLAIRE WESTERN QUÉBEC SCHOOL BOARD

ARCHITECTE

CES DOCUMENTS NE DOIVENT PAS ÊTRE UTILISÉS À DES FINS DE CONSTRUCTION.

No	DATE	RÉVISION	PAR	OIQ
0	2025-03-12	POUR SOUMISSION	J.L-A.	6028641

PROJET

CSWQ
CENTRE D'ÉDUCATION DES ADULTES
REMPLACEMENT DU SYSTÈME
DE CHAUFFAGE

TITRE DU DESSIN

MÉCANIQUE
CHAUFFAGE
REZ-DE-CHAUSSÉE

DESSIN	CONCEPTION	VÉRIFICATION
J-P.D./Z.O.	J-P.D./P.C.	J.L-A.

PROJET No	DESSIN No
23510B022	M-300
ÉCHELLE: 1:25	

PROJET BPA No : 23-1453

0 50 75 100 150

FICHIER: 24-1453-M3-1-0-RC-01.DWG

NOTES SPÉCIFIQUES

1. TUYAUTERIE NPS ¾ VERS LE RÉSEAU D'APPOINT ET RÉSERVOIR D'EXPANSION.
2. NOUVELLE DALLE DE PROPRETÉ 1350x1700mm. SE RÉFÉRER AUX DÉTAILS DU PLAN M-100 ET AU DEVIS.
3. SORTIE D'AIR POUR CHAUDIÈRE AU GAZ 200Ø. SE REFÉRER AUX EXIGENCES DU MANUFACTURIER POUR LES DÉTAILS D'INSTALLATION.
4. NOUVELLE DALLE DE PROPRETÉ 1000x1650mm. SE RÉFÉRER AUX DÉTAILS DU PLAN M-100 ET AU DEVIS.
5. NOUVELLE DALLE DE PROPRETÉ 700x950mm. SE RÉFÉRER AUX DÉTAILS DU PLAN M-100 ET AU DEVIS.
6. RACCORDER LA NOUVELLE TUYAUTERIE DE CHAUFFAGE NPS 4 SUR L'EXTRÉMITÉ DU COLLECTEUR.
7. PRISE D'AIR DE COMBUSTION POUR CHAUDIÈRE AU GAZ 200Ø. SE RÉFÉRER AUX EXIGENCES DU MANUFACTURIER POUR LES DÉTAILS D'INSTALLATION.

NOTES GÉNERALES

A. LES CONDUITS SONT INDIQUÉS AU PLAN À TITRE INDICATIF SEULEMENT. LA LOCALISATION DES CONDUITS DEVRA ÊTRE DÉTERMINÉE PAR L'ENTREPRENEUR SUR LE CHANTIER DE CONSTRUCTION. PRÉVOIR LES RACCORDS ET LES CONTOURNEMENTS D'OBSTACLES AINSI QUE LES CHANGEMENTS DE NIVEAU DE LA TUYAUTERIE, MÊME SI NON INDIQUÉS AU PLAN.

B. À LA FIN DE CHAQUE JOURNÉE D'OUVRAGE, FERMER HERMÉTIQUEMENT, AVEC UN BOUCHON FILETÉ OU UN CAPUCHON MÉTALLIQUE APPROPRIÉ, TOUTES LES OUVERTURES DANS LES CONDUITS DE TOUTE SORTE.

C. SE RÉFÉRER AU DIAGRAMME HYDRAULIQUE POUR TOUS LES ACCESSOIRES À INSTALLER SUR LA TUYAUTERIE DE CHAUFFAGE ET LES DÉBITS À BALANCER.

D. L'ENTREPRENEUR EST RESPONSABLE D'ISOLER LES ÉQUIPEMENTS ET DE VIDER L'EAU POUR ACCOMPLIR LES MODIFICATIONS AU PLAN. UNE FOIS QUE LES TRAVAUX SONT COMPLÉTÉS, L'ENTREPRENEUR DOIT REMPLIR LE RÉSEAU EN SUIVANT LES INSTRUCTIONS DE NETTOYAGE ET DE TRAITEMENTS CHIMIQUES.

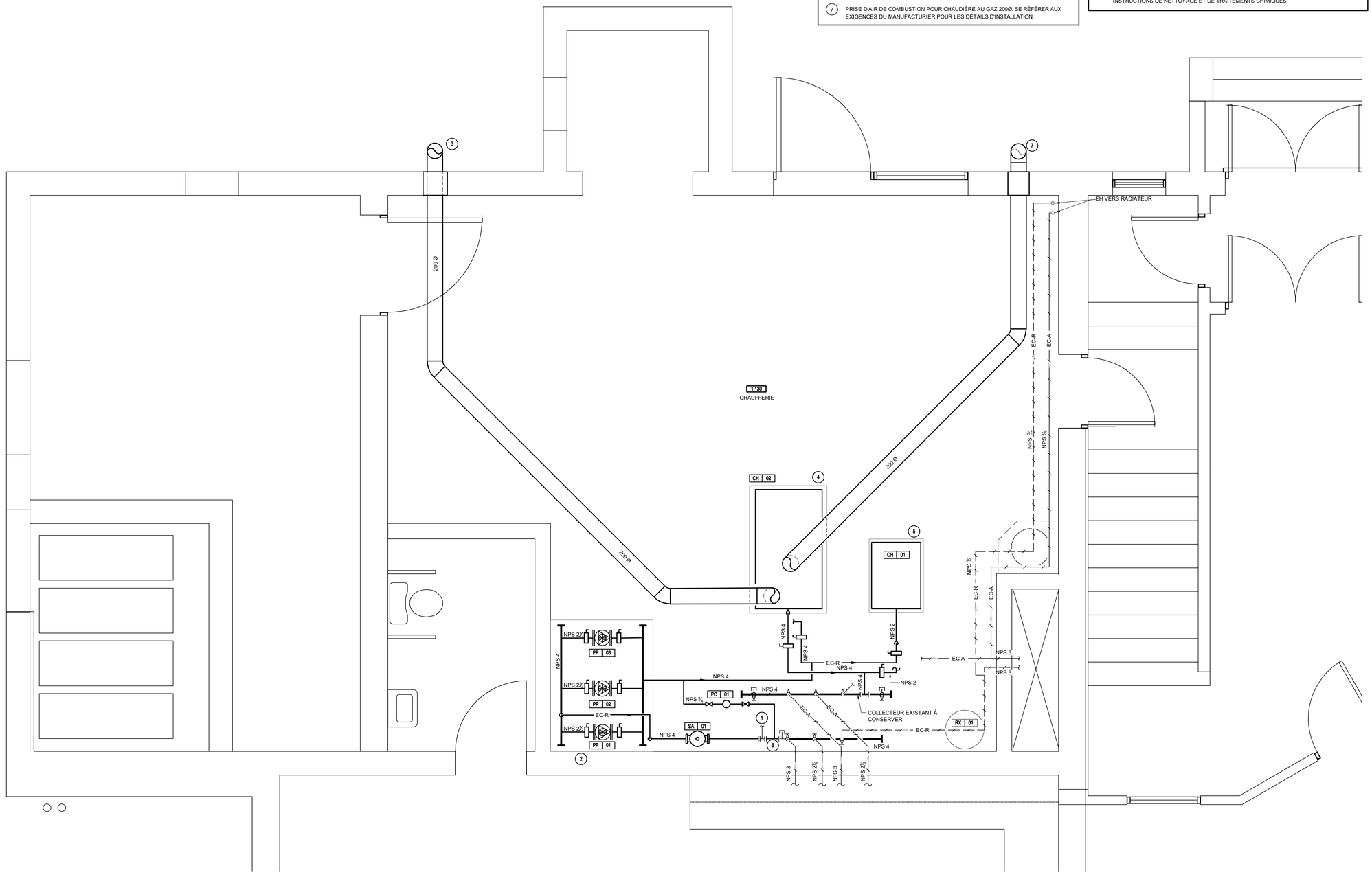

1 — CHAUFFERIE- AMÉNAGEMENT
1:25

BPA

Document signé numériquement / Digitally signed document

INGÉNIEUR-ENGINEER
Joshua Laporte-Amyotte
6028641
QUÉBEC

2025-03-12

PLAN CLÉ

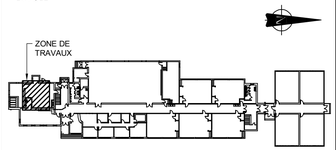

CLIENT

COMMISSION SCOLAIRE WESTERN QUÉBEC SCHOOL BOARD

ARCHITECTE

CES DOCUMENTS NE DOIVENT PAS ÊTRE UTILISÉS À DES FINS DE CONSTRUCTION.

No	DATE	RÉVISION	PAR	OIQ
0	2025-03-12	POUR SOUMISSION	J.L-A.	6028641

PROJET

CSWQ
CENTRE D'ÉDUCATION DES ADULTES
REMPLACEMENT DU SYSTÈME
DE CHAUFFAGE

TITRE DU DESSIN

MÉCANIQUE
CHAUFFAGE
REZ-DE-CHAUSSÉE

DESSIN	CONCEPTION	VÉRIFICATION
J-P.D./Z.O.	J-P.D./P.C.	J.L-A.

PROJET No	DESSIN No
23510B022	M-301

ÉCHELLE: 1:25

PROJET BPA No : 23-1453

FICHIER: 24-1453-M3-1-0-RC-01.DWG

NOTE SPÉCIFIQUE

(1) COORDONNER LE DÉBRANCHEMENT DE LA CHAUDIÈRE EXISTANTE AVEC L'ENTREPRENEUR EN CONTRÔLE.

NOTE GÉNERALE

A. LES CONDUITS SONT INDIQUÉS AU PLAN À TITRE INDICATIF SEULEMENT. LA LOCALISATION DES CONDUITS DEVRA ÊTRE DÉTERMINÉE PAR L'ENTREPRENEUR SUR LE CHANTIER DE CONSTRUCTION. PRÉVOIR LES RACCORDS ET LES CONTOURNEMENTS D'OBSTACLES AINSI QUE LES CHANGEMENTS DE NIVEAU DE LA TUYAUTERIE, MÊME SI NON INDIQUÉS AU PLAN.

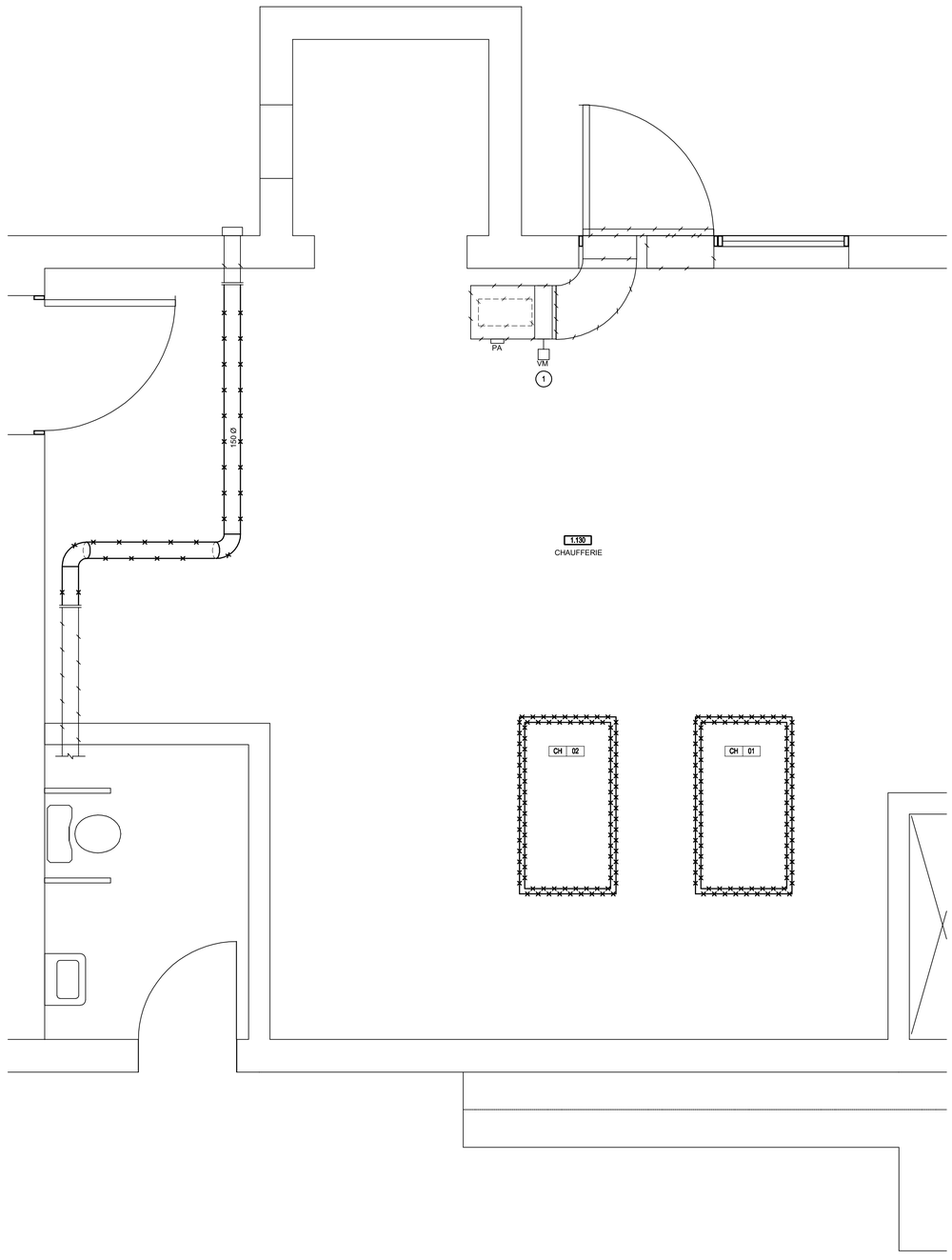

1 CHAUFFERIE-DÉMOLITION
- 1:25

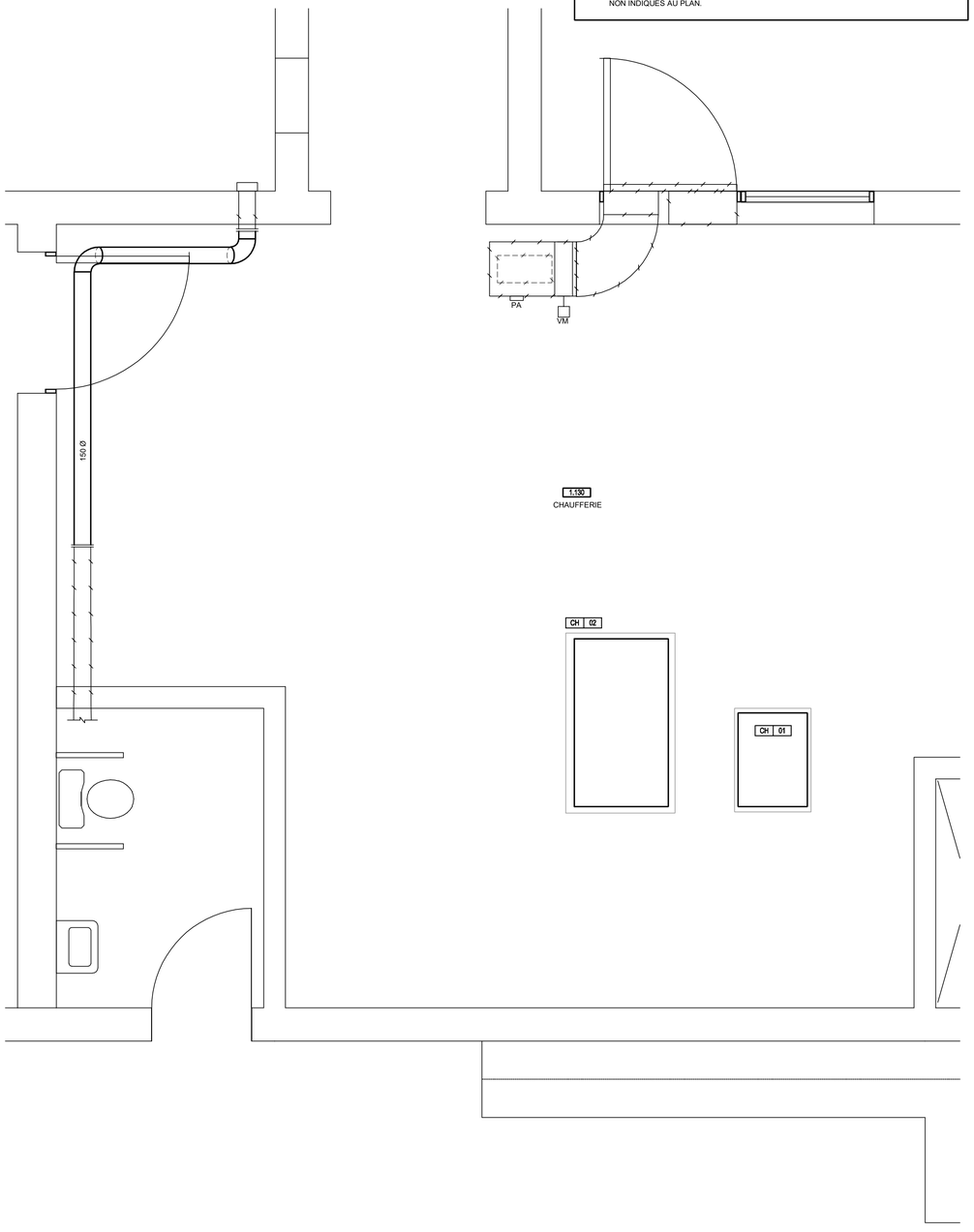

2 CHAUFFERIE-AMÉNAGEMENT
- 1:25

BPA

Document signé numériquement / Digitally signed document

INGÉNIEUR-ENGINEER
Joshua Laporte-Amyotte
6028641
QUÉBEC

2025-03-12

PLAN CLÉ

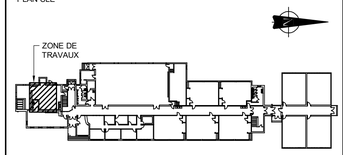

CLIENT

COMMISSION SCOLAIRE WESTERN QUÉBEC SCHOOL BOARD

ARCHITECTE

CES DOCUMENTS NE DOIVENT PAS ÊTRE UTILISÉS À DES FINS DE CONSTRUCTION.

No	DATE	RÉVISION	PAR	OIQ
0	2025-03-12	POUR SOUMISSION	J.L-A.	6028641

PROJET

CSWQ
CENTRE D'ÉDUCATION DES ADULTES
REMPLACEMENT DU SYSTÈME
DE CHAUFFAGE

TITRE DU DESSIN

MÉCANIQUE
VENTILATION
REZ-DE-CHAUSSÉE

DESSIN	CONCEPTION	VÉRIFICATION
J-P.D./Z.O.	J-P.D./P.C.	J.L-A.

PROJET No	DESSIN No
23510B022	M-500
ÉCHELLE: 1:25	

CÔNTROLE

ALIM	ALIMENTATION
RET	RETOUR
PCL	PANNEAU DE CONTRÔLE LOCAL
M/A	MARCHE/ARRÊT
	ÉQUIPEMENT FOURNI PAR D'AUTRES, RACCORDÉ PAR PRÉSENTE DIVISION
	POMPE
	ÉQUIPEMENT OU TUYAUTERIE À CONSERVER
	ÉQUIPEMENT OU TUYAUTERIE À ENLEVER
	MOTEUR ÉLECTRIQUE
DD	DÉTECTEUR DE DÉBIT
	DÉTECTEUR DE TEMPÉRATURE (TE: ÉLECTRIQUE; T: ÉLECTRONIQUE)
	DÉTECTEUR DE TEMPÉRATURE AVEC GAINE D'IMMERSION (TE: ÉLECTRIQUE; T: ÉLECTRONIQUE)
	ROBINET MANUEL DE BALANCEMENT
	CLAPET RETENUE
E	EXISTANT À CONSERVER
	ROBINET PAPILLON MOTORISÉ - NORMALEMENT OUVERT
	ROBINET PAPILLON MOTORISÉ - NORMALEMENT FERMÉ
	DÉBITMÈTRE À INSERTION
	TRANSMETTEUR DE PRESSION DIFFÉRENTIELLE

(3 SEMBLABLES)

ECFV

PP 01
PP 02
PP 03

SN — COMMANDE M/A
SA — MOD. VITESSE
EN — DÉFAUT ECFV
EA — VITESSE

COMMUNICATION BACNET MS/TP

RACCORDEMENT DES POMPES PRIMAIRES
PP-01
PP-02
PP-03

PANNEAU DE CONTRÔLE

CH 02

SN — ARRÊT-DÉPART
EN — ALARME
SA — MODULATION
ID-CH2

COMMUNICATION MODBUS RS485

CHAUDIÈRE AU GAZ NATUREL
CH-02

PANNEAU DE CONTRÔLE

CH 01

SN — ARRÊT-DÉPART
EN — ALARME
SN — STAGE 1
SA — SCR MODULATION
ID-CH1

CHAUDIÈRE ÉLECTRIQUE
CH-01

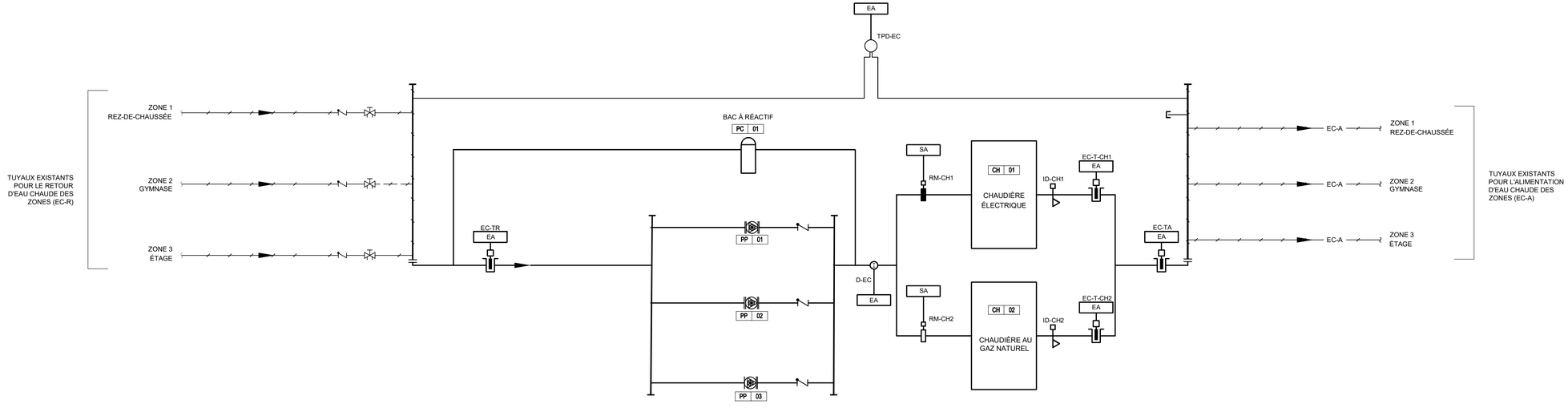

BPA

Document signé numériquement / Digitally signed document

INGÉNIEUR-ENGINEER
Joshua Laporte-Amyotte
6028641
QUÉBEC

2025-03-12

PLAN CLÉ

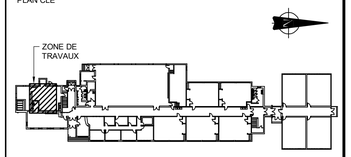

CLIENT

COMMISSION SCOLAIRE WESTERN QUÉBEC SCHOOL BOARD

ARCHITECTE

CES DOCUMENTS NE DOIVENT PAS ÊTRE UTILISÉS À DES FINS DE CONSTRUCTION.

No	DATE	RÉVISION	PAR	OIQ
0	2025-03-12	POUR SOUMISSION	J.L-A.	6028641

PROJET

CSWQ
CENTRE D'ÉDUCATION DES ADULTES
REMPLACEMENT DU SYSTÈME
DE CHAUFFAGE

TITRE DU DESSIN

MÉCANIQUE
COMMANDES
LÉGENDE ET SCHÉMAS

DESSIN	CONCEPTION	VÉRIFICATION
J-P.D./Z.O.	J-P.D./P.C.	J.L-A.

PROJET No	DESSIN No
23510B022	M-600

ÉCHELLE: AUCUNE

PROJET BPA No : 23-1453

0 50 75 100 150

FICHIER: 24-1453-M6-1-0-00-01.DWG