ARCHITECTURE

A0.1 PLAN DU SITE EXISTANT DÉMOLITION
A0.2 PLAN POSTE DE POLICE SOUS-SOL DÉMOLITION
A0.3 PLAN POSTE DE POLICE 1er ÉTAGE DÉMOLITION

A1.1 PLAN D'IMPLANTATION DÉMOLITION
A1.2 PLAN D'IMPLANTATION
A1.3 PLAN D'IMPLANTATION AGRANDI

A2.0 PLAN RÉSISTANCE AU FEU
A2.1 PLAN NIVEAU 100
A2.2 PLAN NIVEAU 200
A2.3 PLAN NIVEAU APPENTIS
A2.4 PLAN DE TOITURE
A2.5 DETAILS DE TOITURE
A2.6 PLANS AGRANDIS NIVEAU 100
A2.7 PLANS AGRANDIS - TOILETTES
A2.10 PLAN DE PLAFOND NIVEAU 100
A2.11 PLAN DE PLAFOND NIVEAU 200 ET APPENTIS
A2.20 TABLEAU DES FINIS ET PLANS DES FINIS AGRANDIS
A2.21 PLAN DES FINIS NIVEAU 100
A2.22 PLAN DES FINIS NIVEAU 200
A2.23 PLAN DES FINIS - BÉTON

A3.1 ÉLÉVATIONS
A3.2 ÉLÉVATIONS

A4.1 COUPES GÉNÉRALES
A4.2 ÉLÉVATIONS INTÉRIEURES
A4.3 ÉLÉVATIONS INTÉRIEURES
A4.4 ÉLÉVATIONS INTÉRIEURES

A5.0 COMPOSITIONS TYPES
A5.1 COUPES MURS TYPES
A5.2 COUPES MURS TYPES
A5.3 COUPES MURS TYPES
A5.4 COUPES MURS TYPES
A5.5 COUPES MURS TYPES
A5.6 COUPES MURS TYPES
A5.7 COUPES MURS TYPES
A5.8 COUPES MURS TYPES
A5.10 COUPES TYPES AGRANDIES
A5.11 COUPES TYPES AGRANDIES
A5.12 COUPES TYPES AGRANDIES
A5.13 COUPES TYPES AGRANDIES
A5.14 COUPES TYPES AGRANDIES
A5.15 COUPES TYPES AGRANDIES
A5.16 COUPES TYPES AGRANDIES
A5.17 COUPES TYPES AGRANDIES
A5.18 COUPES TYPES AGRANDIES

A6.1 DÉTAILS EN PLAN
A6.2 DÉTAILS EN PLAN
A6.3 DÉTAILS EN PLAN
A6.4 DÉTAILS EN PLAN
A6.10 DÉTAILS INTÉRIEURS EN PLAN

A7.0 TABLEAUX ET ELEVATIONS DES PORTES ET CADRES
A7.1 ÉLÉVATIONS SECTIONS VITRÉES
A7.2 CLOISONS TYPES ET DETAILS
A7.3 ESCALIERS
A7.5 COUPES ESCALIERS
A7.6 PLAN AGRANDI DE TERRASSE
A7.7 PLAN AGRANDI DE L'ÉCRAN ARCHITECTURAL
A7.10 MÉTAUX OUVRÉS

A8.1 MOBILIERS INTÉGRÉS NIVEAU 100
A8.2 MOBILIERS INTÉGRÉS NIVEAU 100
A8.3 MOBILIERS INTÉGRÉS NIVEAU 100
A8.4 MOBILIERS INTÉGRÉS NIVEAU 200
A8.5 MOBILIERS INTÉGRÉS COUPES
A8.6 MOBILIERS INTÉGRÉS COUPES
A8.7 MOBILIERS INTÉGRÉS COUPES

DROITS D'AUTEUR
Les architectes se réservent le droit d'auteur sur les dessins, devis et documents inédits. Il est défendu de reproduire ces plans, dessins, devis et documents

POUR SOUMISSION

ARCHITECTURE

NOUVEAU POINT DE SERVICE DU SPVG – SECTEUR AYLMER

21 MARS 2025

CCM2 ARCHITECTES
9285 BOULEVARD L'ORMIÈRE
QUÉBEC | QUÉBEC | G2B 4H4
A-17 RUE WOLFE
LÉVIS | QUÉBEC | G6V 3X3
T 418 842.1967
INFO@CCM2.CA

+ Confluence ARCHITECTURE

1 / A0.1 PLAN DU SITE EXISTANT - DÉMOLITION
ÉCHELLE 1 : 250

PHOTOS EXTÉRIEURES DE REPÉRAGE À TITRE INDICATIF:

P.1

P.2

P.3

P.4

P.5

P.6

P.7

P.8

P.9

P.10

P.11

P.12

P.13

P.14

P.15

P.16

P.17

P.18
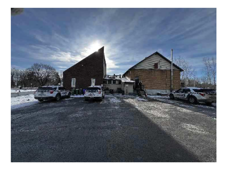

NOTES

LISTE DE NOTES EFFECTIVES POUR LES FEUILLES A0.1 @ A0.3

1 BÂTIMENTS ET ANTENNES EXISTANTS À CONSERVER ET À PROTÉGER DURANT TOUTE LA DURÉE DES TRAVAUX.
2 CLÔTURE EXISTANTE À CONSERVER ET À PROTÉGER DURANT TOUTE LA DURÉE DES TRAVAUX.
3 BOISÉ EXISTANT À CONSERVER ET À PROTÉGER DURANT TOUTE LA DURÉE DES TRAVAUX. SECTION HACHURÉE À TITRE INDICATIF SEULEMENT.
4 ARBRE MATURE À CONSERVER ET À PROTÉGER DURANT TOUTE LA DURÉE DES TRAVAUX.
5 ZONE DE DÉBOISEMENT SÉLECTIF POUR LE K9. SECTION HACHURÉE À TITRE INDICATIF SEULEMENT, IL REVIENT À L'ENTREPRENEUR DE DÉTERMINER LA SÉQUENCE DE SES TRAVAUX ET DE SOUMETTRE LE TOUT À LA VILLE POUR APPROBATION.
6 ZONE DE DÉBOISEMENT SÉLECTIF. SECTION HACHURÉE À TITRE INDICATIF SEULEMENT, IL REVIENT À L'ENTREPRENEUR DE DÉTERMINER LA SÉQUENCE DE SES TRAVAUX ET DE SOUMETTRE LE TOUT À LA VILLE POUR APPROBATION. VOIR AUSSI INGÉNIEUR CIVIL.
7 ZONE DE DÉBOISEMENT TOTAL. SECTION HACHURÉE À TITRE INDICATIF SEULEMENT, IL REVIENT À L'ENTREPRENEUR DE DÉTERMINER LA SÉQUENCE DE SES TRAVAUX ET DE SOUMETTRE LE TOUT À LA VILLE POUR APPROBATION. VOIR AUSSI INGÉNIEUR CIVIL.
8 BÂTIMENT À DÉMOLIR INCLUANT LES FONDATIONS ET DALLE SUR SOL. VOIR AUSSI INGÉNIEUR EN STRUCTURE, MÉCANIQUE ET ÉLECTRIQUE.
9 ZONE DE DÉMOLITION DE LA SURFACE ASPHALTÉE. VOIR INGÉNIEUR CIVIL.
10 GARAGE ET POSTE DE POLICE EXISTANT. GARDER EN FONCTION DURANT LA PHASE DES TRAVAUX.(VOIR SÉQUENCAGES DES TRAVAUX) BÂTIMENT À DÉMOLIR INCLUANT FONDATIONS APRÈS LA PHASE DES TRAVAUX. VOIR AUSSI INGÉNIEUR CIVIL, STRUCTURE, MÉCANIQUE ET ÉLECTRIQUE.

LÉGENDE

PROPOSÉ	EXISTANT	DESCRIPTION	PROPOSÉ	EXISTANT	DESCRIPTION

NOTES

REV. No.	DATE	NATURE	PAR	APPROUVÉ
5	25-03-21	POUR SOUMISSION		
4	25-02-28	PLANS POUR DEMANDE DE PERMIS		
3	25-01-24	PLANS POUR COMMENTAIRES 90%		
2	24-11-22	PLANS POUR COMMENTAIRES 75%		

SCEAU :

Ordre des architectes du Québec — A 5107 LINO JOSÉ GOMES ALVES ARCHITECTE

Ordre des architectes du Québec — A 5158 GUILLAUME MOREST ARCHITECTE

ARCHITECTURE :
CCM2 ARCHITECTES + Confluence ARCHITECTURE

STRUCTURE - CIVIL :
qdi

MÉCANIQUE - ÉLECTRICITÉ :
DWB CONSULTANTS

Ville de Gatineau — SERVICE DES INFRASTRUCTURES ET DES PROJETS

NOM DU PROJET :
NOUVEAU POINT DE SERVICE DU SPVG - SECTEUR AYLMER

TITRE :
PLAN DU SITE EXISTANT DÉMOLITION

LOCALISATION DU PROJET :

No VILLE : 22-2029-A201-XXX-YZZ	
RELEVÉ PAR : -	CONÇU PAR : Designer
DESSINÉ PAR : Author	VÉRIFIÉ PAR : Checker
DATE : 25-02-28	APPROUVÉ PAR : -
No PROJET (FIRME) : 23002	ÉCHELLE : As indicated
No APPEL D'OFFRES : 2025 SP 024	PLAN No. : A0.1

ÉLÉMENTS EXISTANTS À CONSERVER:

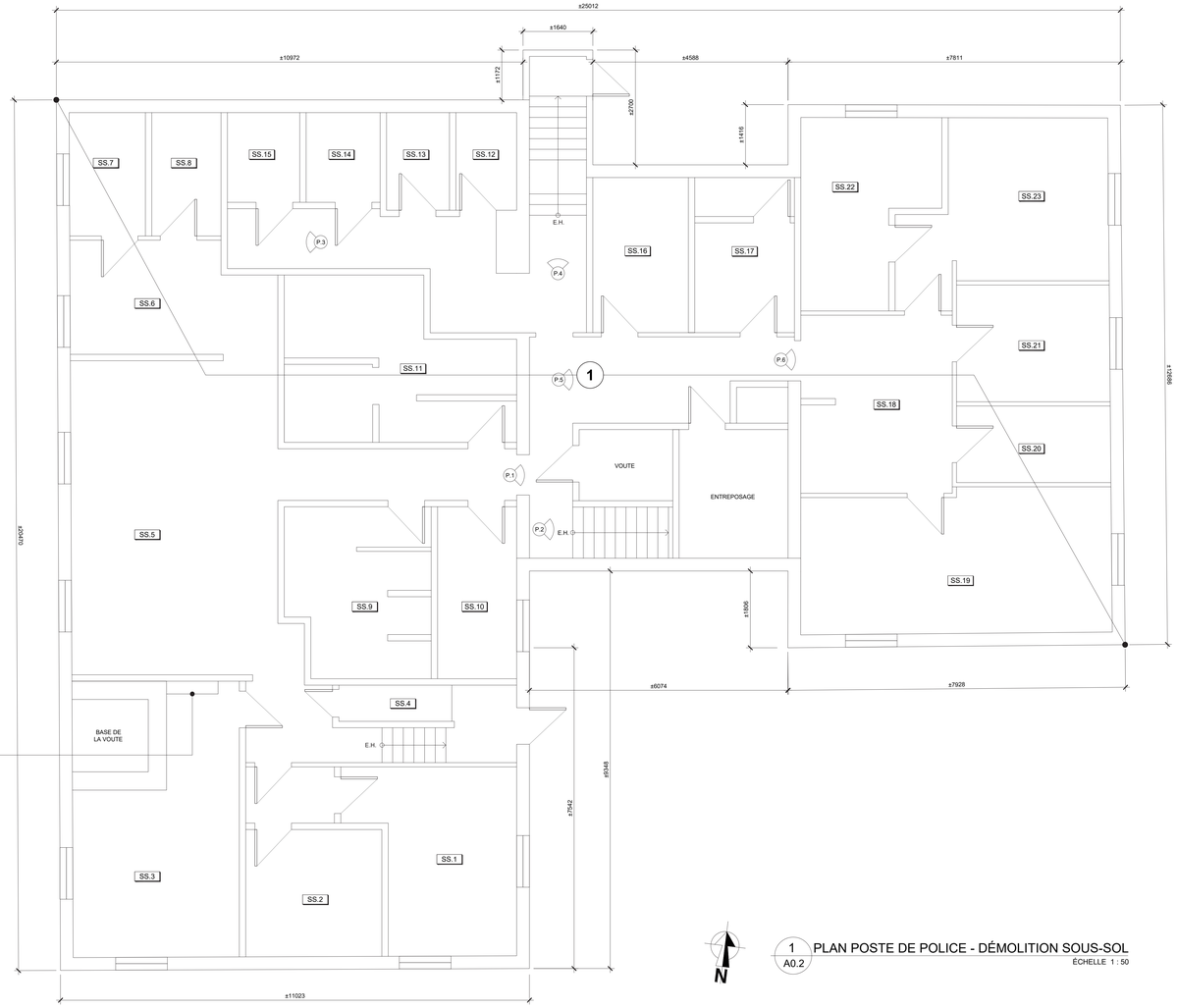

N

1 PLAN POSTE DE POLICE - DÉMOLITION SOUS-SOL
A0.2 ÉCHELLE 1 : 50

PHOTOS DE REPÉRAGE DE L'INTÉRIEUR DES LOCAUX: PHOTOS À TITRE INDICATIF, TOUT LE BÂTIMENT SERA VIDE DE MOBILIER

SS.1

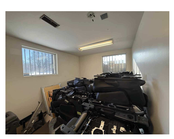

SS.2

SS.3

SS.4

SS.5

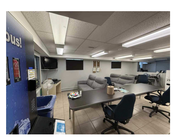

SS.6

SS.7

SS.8

SS.9

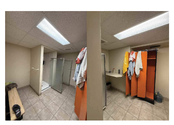

SS.10

SS.11

SS.12

SS.13

SS.14

SS.15

SS.16

SS.17

SS.18

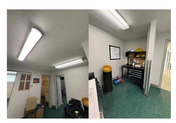

SS.19

SS.20

SS.21

SS.22

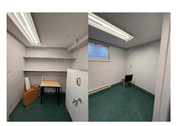

SS.22

SS.23

P.1

P.2

P.3

P.4

P.5

P.6

NOTES

LISTE DE NOTES EFFECTIVES POUR LES FEUILLES A0.1 @ A0.3

1. DÉMOLIR TOUT LE BÂTIMENT INCLUANT LES FONDATIONS, LA STRUCTURE ET LES ÉQUIPEMENTS MÉCANIQUES ET ÉLECTRIQUES. VOIR DE VIE DE DÉCONTAMINATION ENVELOBE: DEVIS DE DÉMOLITION LEED ET DEVIS DE DÉMOLITION EN ARCHITECTURE
2. PORTES DE LA CHAUFFERIE À DÉMANTELER SOIGNEUSEMENT ET À REMETTRE AU CLIENT. (NE PAS ENDOMMAGER LORS DE LA DÉMOLITION)

LÉGENDE

PROPOSÉ	EXISTANT	DESCRIPTION	PROPOSÉ	EXISTANT	DESCRIPTION

NOTES

REV. No.	DATE	NATURE	PAR	APPROUVÉ
5	25-03-21	POUR SOUMISSION		
4	25-02-28	PLANS POUR DEMANDE DE PERMIS		
3	25-01-24	PLANS POUR COMMENTAIRES 90%		
2	24-11-22	PLANS POUR COMMENTAIRES 75%		

SCEAU :

Ordre des architectes du Québec — A 5107 LAURENT GOMES AUDI ARCHITECTE

Ordre des architectes du Québec — A 5158 GUILLAUME MOREST ARCHITECTE

ARCHITECTURE :

CCM2 ARCHITECTES +

STRUCTURE - CIVIL :

qdi

MÉCANIQUE - ÉLECTRICITÉ :

DWB CONSULTANTS

Ville de Gatineau

SERVICE DES INFRASTRUCTURES ET DES PROJETS

NOM DU PROJET :

NOUVEAU POINT DE SERVICE DU SPVG - SECTEUR AYLMER

TITRE :

PLAN
POSTE DE POLICE (SOUS-SOL)
DÉMOLITION

LOCALISATION DU PROJET :

N

No VILLE : 22-2029-A201-XXX-YZZ

RELEVÉ PAR : -	CONÇU PAR : Designer
DESSINÉ PAR : Author	VÉRIFIÉ PAR : Checker
DATE : 25-02-28	APPROUVÉ PAR : -
No PROJET (FIRME) : 23002	ÉCHELLE : As indicated
No APPEL D'OFFRES : 2025 SP 024	PLAN No. : A0.2

NOTES

LISTE DE NOTES EFFECTIVES POUR LES FEUILLES A0.1 @ A0.3

1. DÉMOLIR TOUT LE BÂTIMENT INCLUANT LES FONDATIONS, LA STRUCTURE ET LES ÉQUIPEMENTS MÉCANIQUES ET ÉLECTRIQUES. VOIR LES DEVIS DE DÉCONSTRUCTION ENCLOBEC, DEVIS DE DÉMOLITION LEED ET DEVIS DE DÉMOLITION EN ARCHITECTURE.
2. PLAQUE À DÉMANTELER SOIGNEUSEMENT ET À REMETTRE AU CLIENT (NE PAS ENDOMMAGER LORS DE LA DÉMOLITION).

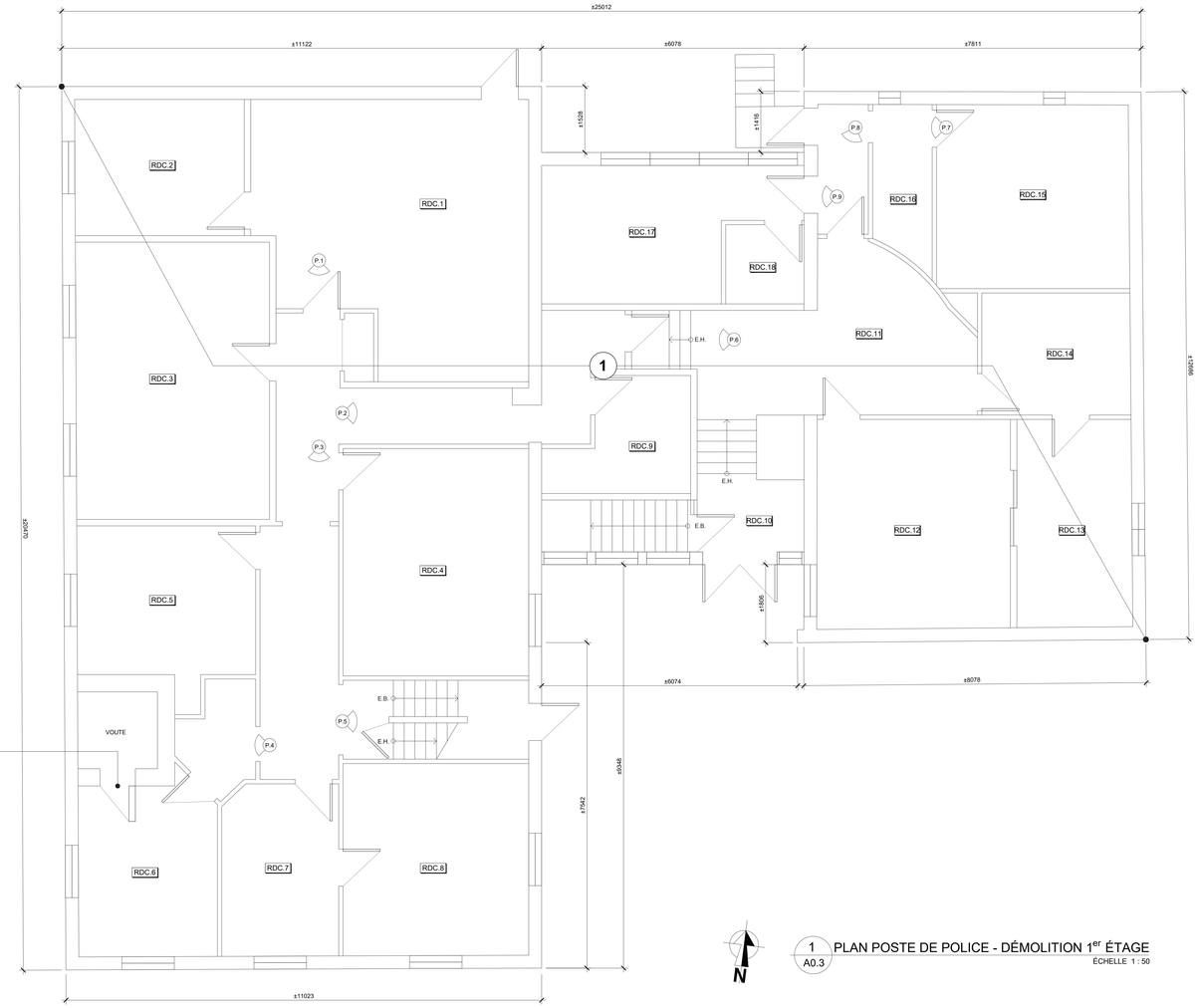

ÉLÉMENT EXISTANT À CONSERVER:

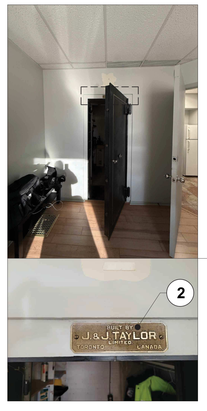

1 A0.3 PLAN POSTE DE POLICE - DÉMOLITION 1er ÉTAGE

ÉCHELLE 1 : 50

PHOTOS DE REPÉRAGE DE L'INTÉRIEUR DES LOCAUX: PHOTOS À TITRE INDICATIF, TOUT LE BÂTIMENT SERA VIDE DE MOBILIER

RDC.1	RDC.2	RDC.3	RDC.4	RDC.5	RDC.6	RDC.7	RDC.8	RDC.9
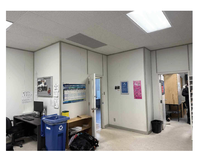	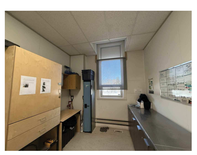		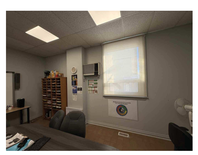	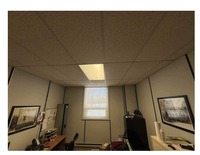	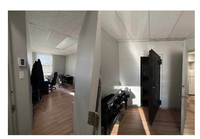	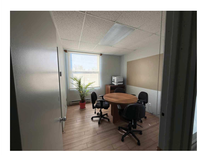	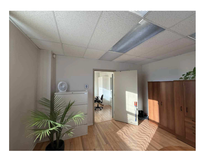	
RDC.10	RDC.11	RDC.12	RDC.13	RDC.14	RDC.15	RDC.16	RDC.17	RDC.18
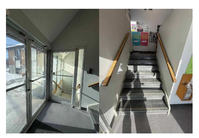					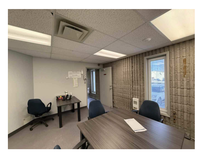			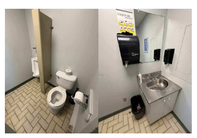
P.1	P.2	P.3	P.4	P.5	P.6	P.7	P.8	P.9
	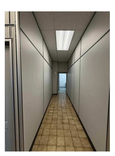	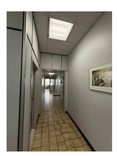		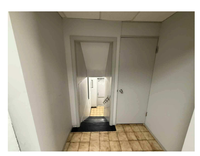		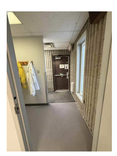		

LÉGENDE

PROPOSÉ	EXISTANT	DESCRIPTION	PROPOSÉ	EXISTANT	DESCRIPTION

NOTES

REV. No.	DATE	NATURE	PAR	APPROUVÉ
5	25-03-21	POUR SOUMISSION		
4	25-02-28	PLANS POUR DEMANDE DE PERMIS		
3	25-01-24	PLANS POUR COMMENTAIRES 90%		
2	24-11-22	PLANS POUR COMMENTAIRES 75%		

SCEAU :

A 5107 LYNE CORMIER ROBITAILLE ARCHITECTE

A 5158 GUILLAUME MOREST ARCHITECTE

ARCHITECTURE :

CCM2 ARCHITECTES + Confluence ARCHITECTURE

STRUCTURE - CIVIL :

qdi

MÉCANIQUE - ÉLECTRICITÉ :

DWB CONSULTANTS

Ville de Gatineau

SERVICE DES INFRASTRUCTURES ET DES PROJETS

NOM DU PROJET :

NOUVEAU POINT DE SERVICE DU SPVG - SECTEUR AYLMER

TITRE :

PLAN POSTE DE POLICE (1ER ÉTAGE) DÉMOLITION

LOCALISATION DU PROJET :

N

No VILLE : 22-2029-A201-XXX-YZZ

RELEVÉ PAR : -	CONÇU PAR : Designer
DESSINÉ PAR : Author	VÉRIFIÉ PAR : Checker
DATE : 25-02-28	APPROUVÉ PAR : -
No PROJET (FIRME) : 23002	ÉCHELLE : As indicated
No APPEL D'OFFRES : 2025 SP 024	PLAN No. : A0.3

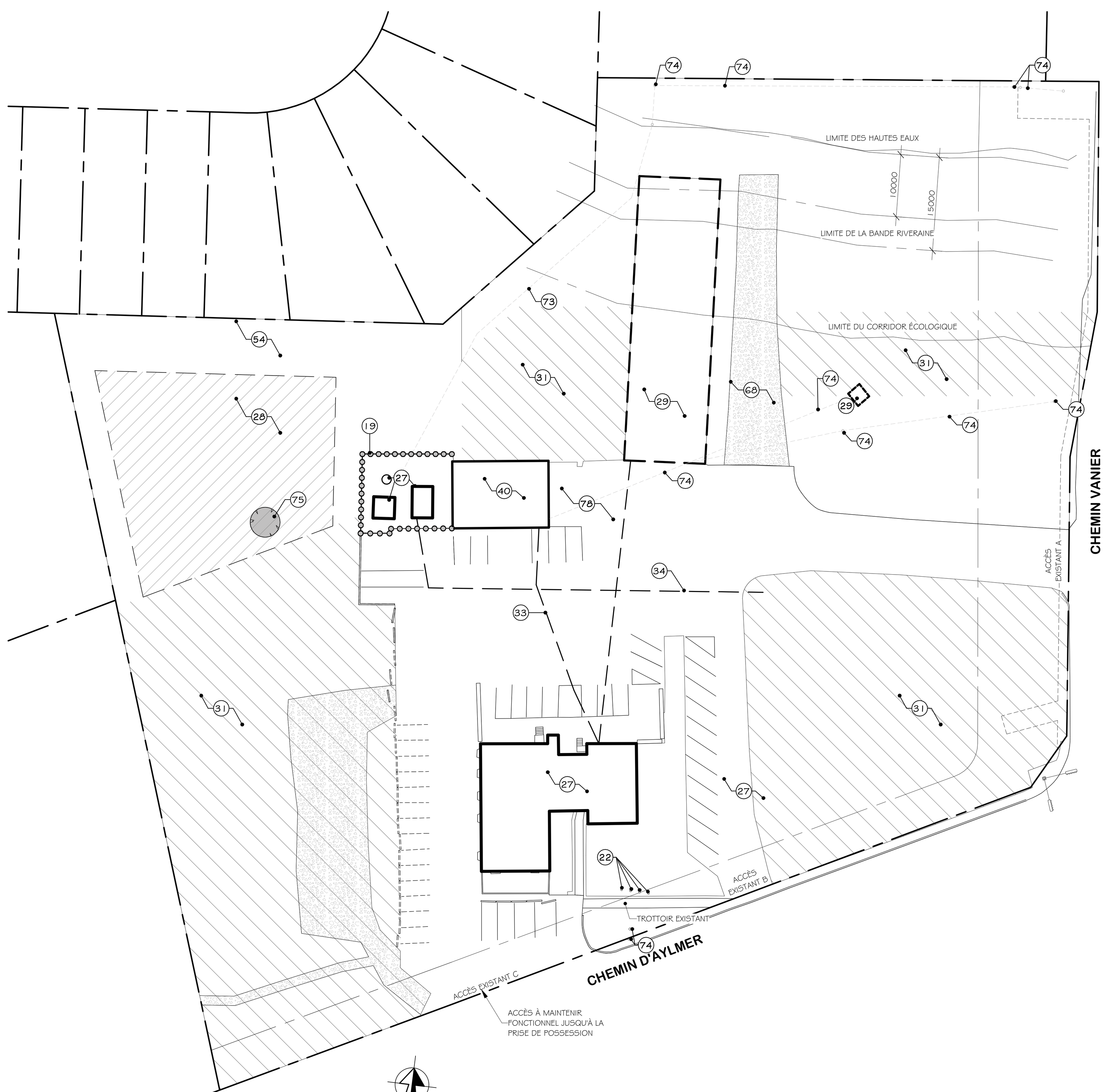

1 DÉMOLITION PHASE 1 - PRÉPARATION DU SITE
ÉCHELLE 1 : 500

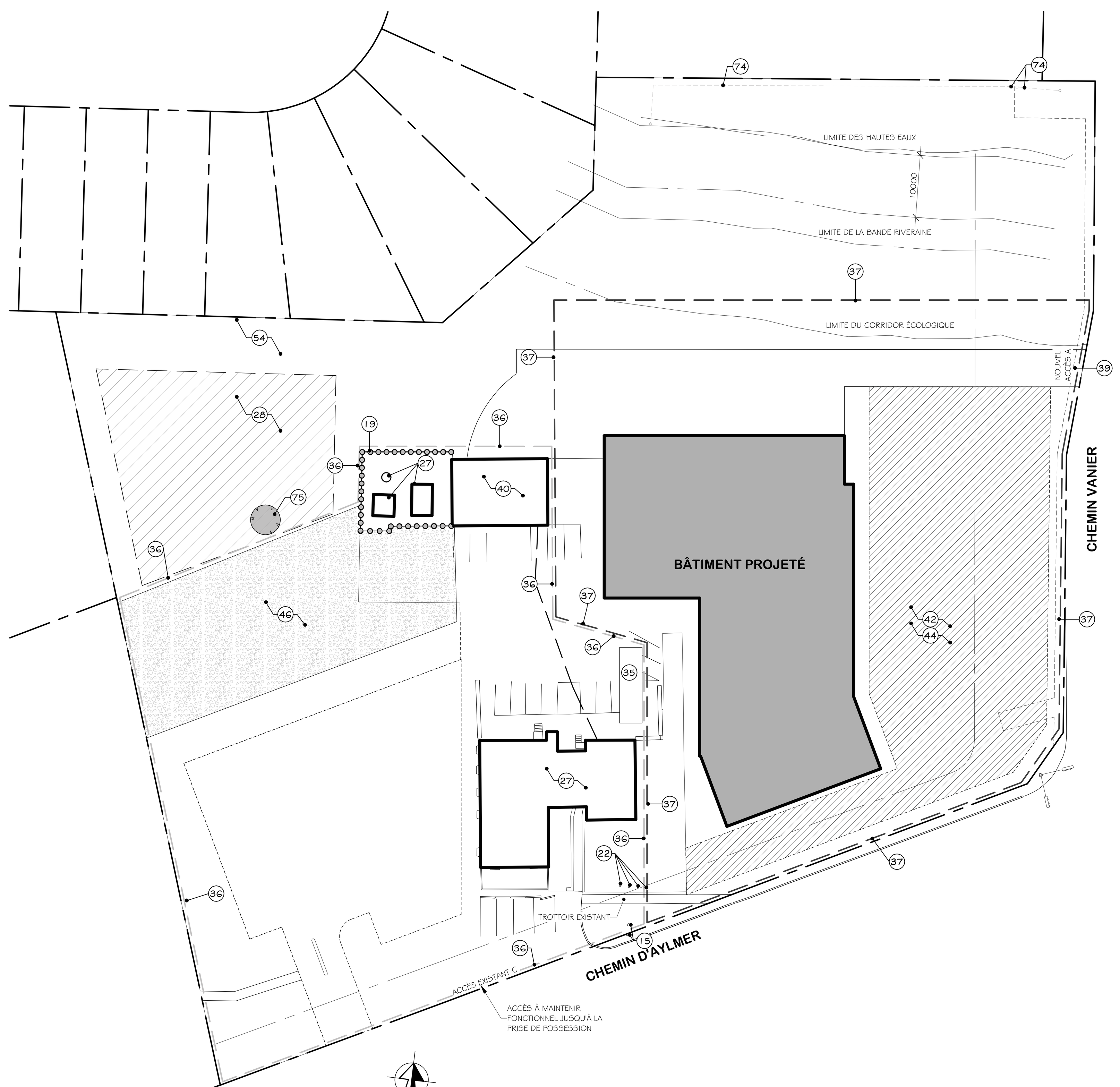

2 DÉMOLITION PHASE 2 - CONSTRUCTION DU NOUVEAU POSTE
ÉCHELLE 1 : 500

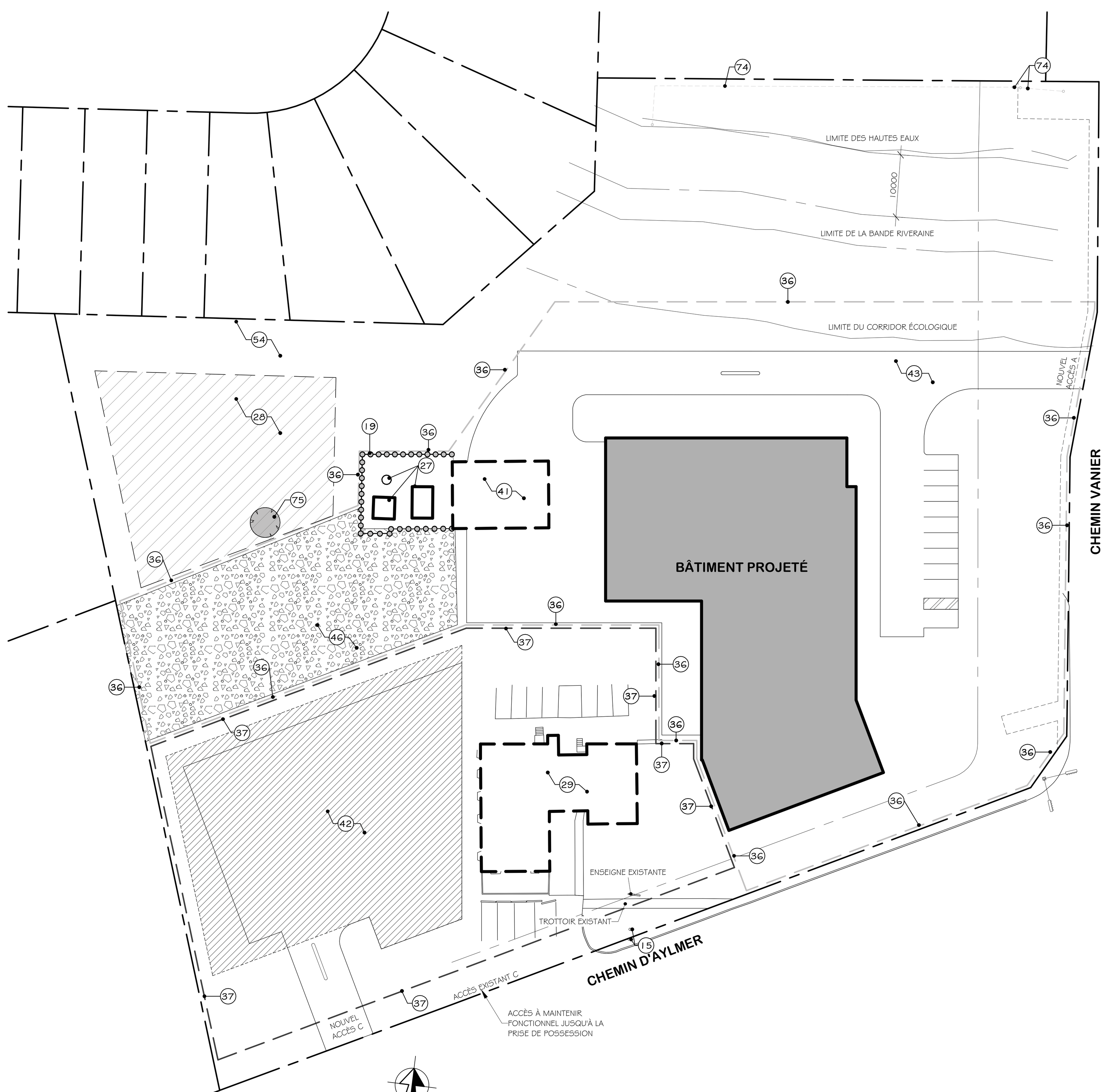

3 DÉMOLITION PHASE 3 - NOUVEAU POSTE EN OPÉRATION ET DÉMOLITION DU POSTE EXISTANT
ÉCHELLE 1 : 500

4 DÉMOLITION PHASE 4 - FINALISTATION DE L'AMÉNAGEMENT EXTÉRIEUR
ÉCHELLE 1 : 500

LÉGENDE IMPLANTATION

- ZONE DE GAZONNEMENT, VOIR DEVIS.
- ZONE DE GRAMINÉES, VOIR DEVIS.
- DALLE OU TROTTOIR DE BÉTON COULÉ AVEC TRAITS DE SCIE, VOIR SPÉCIFICATIONS PAR ING. CIVIL.
- NOUVEL ARBRE, VOIR ARCHITECTE PAYSAGISTE.
- NOUVEL ARBUSTRE, VOIR ARCHITECTE PAYSAGISTE.
- SENS DANS LA CIRCULATION AUTOMOBILE.
- S ISSUE DU BÂTIMENT.
- P ENTRÉE PRINCIPALE DU BÂTIMENT ET ISSUE.
- G GARAGE
- NOUVELLE CLOTURE, VOIR SPÉCIFICATIONS PAR ING. CIVIL.
- CLOTURE EXISTANTE, À CONSERVER.
- CLOTURE DE CHANTIER, VOIR DEVIS.
- LIGNE DE TALUS, VOIR SPÉCIFICATIONS PAR ING. CIVIL.
- POSITION NORD GÉOGRAPHIQUE.

NOTES GÉNÉRALES IMPLANTATION

- POUR NOTES COMPLÉMENTAIRES CONCERNANT LA CONSTRUCTION DE L'AMÉNAGEMENT EXTÉRIEUR, TELS QUE BORDURES DE BÉTON, TROTTOIRS EN BÉTON, PAVAGE EN ASPHALTE, ETC., VOIR SPÉCIFICATIONS PAR ING. CIVIL.
- POUR NIVEAUX COMPLÉMENTAIRES, TELS QUE TROTTOIR, BORDURES DE BÉTON ET PAVAGE, VOIR SPECIFICATIONS PAR ING. CIVIL.
- LES DÉTAILS DE CONSTRUCTION DES ALLÉES DE CIRCULATION DES VÉHICULES, TROTTOIRS ET BORDURES DE RUES SONT INDIQUÉS SUR LES PLANS DE L'INGÉNIEUR EN GÉNIE CIVIL.
- PRÉVOIR UNE VISITE EN PRÉSENCE DE L'ARCHITECTE ET DU REPRÉSENTANT DE LA VILLE, AVANT LE DÉBUT DES TRAVAUX POUR IDENTIFIER AVEC UN RUBAN LES ARBRES À CONSERVER.
- LES OPÉRATIONS POLICIÈRES (24H/7J) SERONT MAINTENUES DURANT TOUTE LA DURÉE DES TRAVAUX.
- L'ENTREPRENEUR DEVRA FOURNIR LA SÉQUENCE DES TRAVAUX EN FONCTION DES CONTRAINTES DU SITE, POUR APPROBATION DANS UN BUT DE COORDINATION AVEC LE SPVG. EN AUCUN TEMPS, L'ENTREPRENEUR NE PEUT BLOQUER TOUTES LES ACCÈS EN MÊME TEMPS.
- POUR UNE ENTRAVE MINEURE DES ACCÈS OU DES ZONES DE CIRCULATION, L'ENTREPRENEUR DEVRA AVERTIR LA VILLE 24H-48H EN AVANCE.
- POUR UNE ENTRAVE MAJEURE DES ACCÈS OU DES ZONES DE CIRCULATION, L'ENTREPRENEUR DEVRA AVERTIR LA VILLE 72H EN AVANCE.
- EN AUCUN TEMPS L'ENTREPRENEUR NE POURRA BLOQUER LA PORTE D'ACCÈS AVANT AU BATIMENT EXISTANT. L'ENTREPRENEUR DEVRA MAINTENIR EN OPÉRATION UNE PORTE D'ACCÈS À L'ARRIÈRE DU BÂTIMENT. TOUTES LES ENTRAVES AUX ACCÈS DEVRONT ÊTRE COMMUNIQUÉES À LA VILLE 24H-48H D'AVANCE.
- EN AUCUN TEMPS, L'ENTREPRENEUR NE PEUT BLOQUER LES ACCÈS #A, B, ET C EN MÊME TEMPS.
- LES ZONES DÉBOISÉES POURRONT SERVIR POUR L'ENTREPOSAGE DES MATÉRIAUX ET ÉQUIPEMENTS AINSI QUE POUR LE STATIONNEMENT DES TRAVAILLEURS. LE TOUT DEVRA ÊTRE SOUMIS À LA VILLE POUR APPROBATION.
- L'ENTREPRENEUR NE POURRA PAS DÉMOLIR LE POSTE EXISTANT AVANT D'OBTENIR L'AUTORISATION DE LA VILLE.
- L'ENTREPRENEUR NE POURRA PAS DÉMOLIR LE GARAGE EXISTANT AVANT D'AVOIR FOURNI ET INSTALLÉ UNE GÉNÉRATRICE.
- UNE PÉRIODE TRANSITOIRE DE 3 SEMAIMNES SERA NÉCESSAIRE POUR LE DÉMÉNAGEMENT DES OPÉRATIONS VERS LE NOUVEAU POSTE.
- UNE COORDINATION RIGOUREUSE DES TRAVAUX DEVRA ÊTRE PRÉVUE AVEC LA VILLE ET LE SPVG POUR ASSURER UNE BONNE SYNERGIE DES TRAVAUX ET DES OPÉRATIONS POLICIÈRES.
- COORDONNER LA VÉGÉTATION ET BUTONS AVEC PLANS DE L'ARCHITECTE PAYSAGISTE.

NOTES

LISTE DE NOTES EFFECTIVES POUR LA FEUILLE A1.1 @ A1.3

1 TROTTOIR DE BÉTON, VOIR SPÉCIFICATIONS PAR ING. CIVIL.
2 NOUVEAU PAVAGE D'ASPHALTE, VOIR SPÉCIFICATIONS PAR ING. CIVIL.
3 LIGNE DE LOT.
4 BORDURE DE BÉTON, VOIR SPÉCIFICATIONS PAR ING. CIVIL.
5 LIGNE DE STATIONNEMENT, VOIR SPÉCIFICATIONS PAR ING. CIVIL.
6 LOGO DE STATIONNEMENT ACCESSIBILITÉ UNIVERSELLE PEINT, VOIR SPÉCIFICATIONS PAR ING. CIVIL.
7 CONTENEUR À DÉCHETS/RECYCLAGE. HORS-CONTRAT.
8 GÉNÉRATRICE, SPÉCIFICATIONS PAR ING. ÉLECTRIQUE.
9 SUPPORT À VÉLO TYPE 1. VOIR DEVIS POUR DESCRIPTION COMPLÈTE.
10 CASES DE STATIONNEMENT SUR DALLE ALVÉOLÉ, VOIR SPÉCIFICATIONS PAR ING. CIVIL.
11 SERVITUDE HYDRO-QUÉBEC.
12 CLÔTURE DE MAILLE DE 2135mm DE HAUTEUR, AVEC FERMETURE SUR LE DESSUS. VOIR SPÉCIFICATION PAR ING. CIVIL.
13 PUITS D'ACCÈS 750mm DIA. VOIR SPÉCIFICATIONS PAR ING. CIVIL.
14 ENSEIGNE STANDARDISÉE, VOIR AVIS AUX SOUMISSIONNAIRES DE LA VILLE DE GATINEAU.
15 POTEAU HQ À RETIRER. VOIR ING. ÉLECTRIQUE.
16 ABAISSEMENT DU TROTTOIR (BATEAU), SPÉCIFICATIONS PAR CIVIL.
17 LIGNAGE AU SOL, VOIR SPÉCIFICATIONS PAR ING. CIVIL.
18 AMÉNAGEMENT URBAIN SUR SOCLE DE BÉTON. VOIR ING. CIVIL POUR LA POSITION EXACTE. VOIR DÉTAILS 3, 4 ET 5 SUR LA FEUILLE A1.3.
19 CLÔTURE EXISANTE, À CONSERVER.
20 SUPPORT À VÉLO TYPE 2. VOIR DEVIS POUR DESCRIPTION COMPLÈTE.
21 SYSTÈME DE BARRIÈRE LEVANTE, VOIR DEVIS.
22 DRAPEAUX ET MATS EXISTANTS. À RETIRER ET REMETTRE À LA VILLE.
23 STATIONNEMENT PUBLIC. VOIR SPÉCIFICATIONS PAR ING. CIVIL,
24 CLÔTURE DE 1830mm DE HAUTEUR, EN MAILLES DE CHAÎNE, VOIR SPÉCIFICATIONS PAR ING. CIVIL.
25 SECTION OUVRANTE DE LA CLÔTURE DE 1830mm DE HAUTEUR, EN MAILLES DE CHAÎNE, VOIR SPÉCIFICATIONS PAR ING. CIVIL. VOIR TABLEAU DES PORTES ET CADRES.
26 MARGE DE RECUL.
27 BÂTIMENTS ET ANTENNES EXISTANTS À CONSERVER.
28 ZONE DE DÉBOISEMENT POUR AMÉNAGEMENT DU TERRAIN K9. VOIR ARCHITECTE PAYSAGISTE.
29 BÂTIMENT À DÉMOLIR INCLUANT LES FONDATIONS.
30 STATIONNEMENT DES VÉHICULES IDENTIFIÉS SPVG.
31 ZONE DE DÉBOISEMENT SÉLECTIF OU DE MASSE. SECTION HACHURÉE À TITRE INDICATIF SEULEMENT, IL REVIENT À L'ENTREPRENEUR DE DÉTERMINER LA SÉQUENCE DE SES TRAVAUX ET DE SOUMETTRE LE TOUT À LA VILLE POUR APPROBATION.
32 ÉCRAN VISUEL DE TYPE A, DE 1.8m DE HAUTEUR, VOIR COUPE NO.2 SUR LA FEUILLE A1.3.
33 PRÉVOIR LE RACCORDEMENT ÉLECTRIQUE DU GARAGE PRÉALABLEMENT AUX TRAVAUX DE DÉMOLITION DU DÔME.
34 INSTALLATION D'UN CONDUIT SOUTERRAIN VIDE POUR LES SERVICES INFORMATIQUES, L'ALIMENTATION ÉLECTRIQUE HQ DE ROGERS ENTRE ANTENNE ET LE NOUVEAU POSTE. VOIR ING. ÉLECTRIQUE.
35 PRÉVOIR L'INSTALLATION DE LA ROULOTTE DE LA VILLE/PROFESSONNELS.
36 ZONE RÉSERVÉE AU SPVG. NON ACCESSIBLE POUR TRAVAUX.
37 ZONE DES TRAVAUX. FOURNIR ET INSTALLER UNE CLÔTURE DE CHANTIER. ATTENDRE L'AUTORISATION DE LA VILLE AVANT SA MOBILISATION.
39 PRÉVOIR NOUVEL ACCÈS AU CHANTIER.
40 GARAGE EXISTANT. GARDER EN FONCTION DURANT LA PHASE DES TRAVAUX. PRÉVOIR UNE GÉNÉRATRICE POUR LE POSTE LORS DE LA DÉMOLITION DU GARAGE POUR MAINTENIR LE POSTE EXISTANT EN FONCTION LE TEMPS DU DÉMÉNAGEMENT. (PRÉVOIR 2-3 SEMAINES POUR UNE GÉNÉRATRICE MOBILE)
41 PRÉVOIR LA DÉMOLITION DU GARAGE POUR PERMETTRE LES TRAVAUX D'ASPHALTAGE.
42 ZONE RÉSERVÉE AU STATIONNEMENT ENTREPRENEUR.
43 VOIES D'ACCÈS, STATIONNEMENT PUBLIC ET VOIE DE CIRCULATION AVEC COUCHE DE BASE ASPHALTÉ POUR L'ACCEPTATION PROVISOIRE. VOIR SPÉCIFICATIONS PAR ING. CIVIL.
44 PRÉVOIR L'ACCÈS AU SITE À PARTIR DE L'ENTRÉE A. L'ENTREPRENEUR POURRA PRÉVOIR SON AIRE DE ROULOTTE DE CHANTIER ET DE STATIONNEMENT. UN CROQUIS DEVRA ÊTRE SOUMIS À LA VILLE POUR APPROBATION AU PRÉALABLE.
45 PRÉVOIR DONNER L'ACCÈS À L'ANTENNE AUX ÉQUIPES DE TÉLÉCOMMUNICATION LORSQUE REQUIS.
46 AMÉNAGEMENT D'UN STATIONNEMENT TEMPORAIRE EN GRAVIER POUR LE SPVG. VOIR SPÉCIFICATIONS PAR ING. CIVIL.
47 ZONE POUR AMÉNAGEMENT D'UNE OEUVRE D'ART.
48 TRANFORMATEUR SUR SOCLE. VOIR SPRÉCIFICATION PLANS ING. ELECTRIQUE.
49 NOUVEAU BOLLARD, VOIR SPÉCIFICATIONS PAR ING. CIVIL
50 NOUVELLE SECTION DE CLÔTURE, TELLE QUE CLÔTURE EXISTANTE ADJACENTE. VOIR ING. CIVIL
51 BUTON. VOIR PLAN ARCHITECTE PAYSAGISTE.
52 CLÔTURE EN ALUMINIUM DE 1,8m DE HAUTEUR. VOIR ING. CIVIL.
53 LECTEUR DE CARTE SUR POTELET, VOIR DEVIS.
54 ZONE TAMPON VÉGÉTALISÉE. CONSERVER TOUS LES ARBRES DANS CE SECTEUR. EN AJOUTER AU BESOIN. VOIR ARCHITECTE PAYSAGISTE.
55 SECTEUR À REBOISER DANS LE SECTEUR OÙ LE DÔME À ÉTÉ DÉMOLI. VOIR ARCHITECTE PAYSAGISTE.
56 SOLIN ET OU MOULURE EN ACIER PRÉ-ÉMAILLÉ, 0.65mm D'ÉPAISSEUR, COULEUR TELLE QUE LE PAREMENT ADJACENT.
57 SOUS-ENTREMISE HORIZONTALE DE TYPE "OMEGA", DE 19mm DE PROFONDEUR, EN ACIER GALVANISÉ.
58 HSS HORIZONTAL EN ACIER GALVANISÉ 152mm x 152mm x 6.4mm BOULONNÉ AUX HSS VERTICAUX. TOUS LES ANCRAGES DOIVENT ÊTRE EN ACIER GALVANISÉ.
59 BOULONS D'ANCRAGE 16mm DE DIAMÈTRE. (ENFONCEMENT DANS LE BÉTON 115mm MIN.) TYPE "HILTI KB3" GALVANISÉ À CHAUD TYPE.
60 PLAQUE DE BASE 16mm D'ÉPAISSEUR EN ACIER GALVANISÉ.
61 AGRAFE EN ACIER PRÉ-ÉMAILLÉ, 0.65mm D'ÉPAISSEUR, COULEUR TELLE QUE LE PAREMENT ADJACENT.
62 ZONE EXISTANTE À CONSERVER INTACTE. VOIR PLAN ARCHITECTE PAYSAGISTE.
63 STRUCTURE D'ACIER, "C" 75 X 6, GALVANISÉ À CHAUD, FIXÉE SUR LE MURET DE BÉTON.
64 MURET EN BÉTON,VOIR INGÉNIEUR EN STUCTURE.
65 DESSUS DE BANC EN MÉLÈZE DU QUÉBEC À TEINDRE ET À VERNIR SUR TOUTES LES FACES, 64mm D'ÉPAISSEUR.
66 PERCEMENT POUR FIXATION DU BANC DE BOIS AVEC TIGE ET ÉCROU EN ACIER INOXYDABLE. OUVERTURE À BOUCHER AVEC GOUJON DE BOIS DE LA MÊME ESSENCE.
67 DALLE DE BÉTON, VOIR SPÉCIFICATIONS PAR ING. CIVIL.
68 TRAVAUX CIVILS POUR NOUVEAUX BRANCHEMENT AU POSTE EXISTANT (VOIR CIVIL).
69 EMPLACEMENT PRÉVU POUR DRAPEAUX. PRÉVOIR 4 NOUVEAUX MATS. VOIR ING. CIVIL.
70 BOUCLE DE DÉTECTION AU SOL. VOIR SPÉCIFICATIOINS PAR ING. CIVIL.
71 LOGO DE STATIONNEMENT POUR VÉHICULE ÉLECTRIQUE PEINT, VOIR SPÉCIFICATION PAR ING. CIVIL.
72 NOUVELLE BORNE DE RECHARGE POUR VOITURE ÉLECTRIQUE. VOIR PLAN ING. ÉLECTRIQUE POUR SPÉCIFICATIONS.
73 LIGNE ÉLECTRIQUE SOUTAIRRAINE ÉLECTRIQUE.
74 LIGNE AERIENNE ET POTEAU HYDRO-QUÉBEC EXISTANTS.
75 ARBRE MATURE EXISTANT, À CONSERVER. VOIR PLAN ARCHITECTE PAYSAGISTE.
76 LUMINAIRE EXTÉRIEUR SUR POTEAU. VOIR ING. ÉLECTRIQUE.
77 TRANSFORMATEUR. VOIR SPÉCIFICATIONS PAR ING. ÉLECTRIQUE
78 DALLE ET FONDATION EN BLOCS À DÉMOLIR (VOIR CIVIL).
79 NOUVEAU POTEAU ÉLECTRIQUE. VOIR SPÉCIFICATIONS PAR ING. ÉLECTRIQUE.

LÉGENDE

PROPOSÉ	EXISTANT	DESCRIPTION	PROPOSÉ	EXISTANT	DESCRIPTION

NOTES

REV. No.	DATE	NATURE	PAR	APPROUVÉ
5	25-03-21	POUR SOUMISSION		
4	25-02-28	PLANS POUR DEMANDE DE PERMIS		
3	25-01-24	PLANS POUR COMMENTAIRES 90%		
2	24-11-22	PLANS POUR COMMENTAIRES 75%		

SCEAU :

Ordre des architectes du Québec — A 5107 — LINO JOSÉ GOMES ALVES — ARCHITECTE

Ordre des architectes du Québec — A 5158 — GUILLAUME MOREST — ARCHITECTE

ARCHITECTURE :

CCM2 ARCHITECTES + Confluence ARCHITECTURE

STRUCTURE - CIVIL :

qdi

MÉCANIQUE - ÉLECTRICITÉ :

DWB CONSULTANTS

Ville de Gatineau — SERVICE DES INFRASTRUCTURES ET DES PROJETS

NOM DU PROJET :

NOUVEAU POINT DE SERVICE DU SPVG – SECTEUR AYLMER

TITRE :

PLAN D'IMPLANTATION DÉMOLITION

LOCALISATION DU PROJET :

No VILLE : 22-2029-A201-XXX-YZZ	
RELEVÉ PAR : -	CONÇU PAR : G.M.
DESSINÉ PAR : F.G.B.	VÉRIFIÉ PAR : Y.G.
DATE : 25-03-21	APPROUVÉ PAR : -
No PROJET (FIRME) : 23002	ÉCHELLE : As indicated
No APPEL D'OFFRES : 2025 SP 024	PLAN No. : A1.1

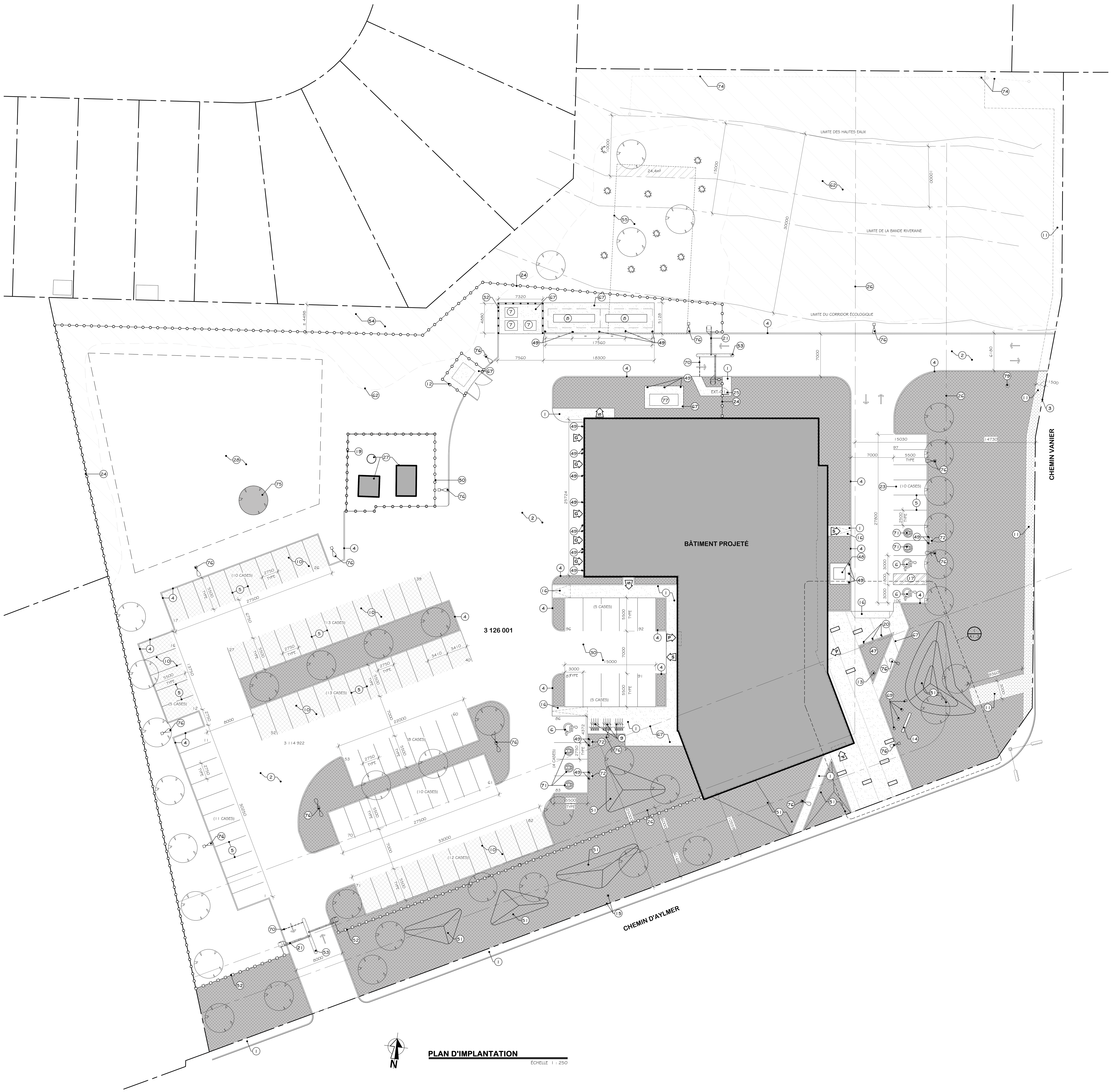

PLAN D'IMPLANTATION

ÉCHELLE 1 : 250

LÉGENDE IMPLANTATION

- ZONE DE GAZONNEMENT, VOIR DEVIS.
- ZONE DE GRAMINÉES, VOIR DEVIS.
- DALLE OU TROTTOIR DE BÉTON COULÉ AVEC TRAITS DE SCIE, VOIR SPÉCIFICATIONS PAR ING. CIVIL.
- NOUVEL ARBRE, VOIR ARCHITECTE PAYSAGISTE.
- NOUVEL ARBUSTRE, VOIR ARCHITECTE PAYSAGISTE.
- SENS DANS LA CIRCULATION AUTOMOBILE.
- S — ISSUE DU BÂTIMENT.
- P — ENTRÉE PRINCIPALE DU BÂTIMENT ET ISSUE.
- G — GARAGE
- NOUVELLE CLOTURE, VOIR SPÉCIFICATIONS PAR ING. CIVIL.
- CLOTURE EXISTANTE, À CONSERVER.
- CLOTURE DE CHANTIER, VOIR DEVIS.
- LIGNE DE TALUS, VOIR SPÉCIFICATIONS PAR ING. CIVIL.
- POSITION NORD GÉOGRAPHIQUE.

NOTES GÉNÉRALES IMPLANTATION

- POUR NOTES COMPLÉMENTAIRES CONCERNANT LA CONSTRUCTION DE L'AMÉNAGEMENT EXTÉRIEUR, TELS QUE BORDURES DE BÉTON, TROTTOIRS EN BÉTON, PAVAGE EN ASPHALTE, ETC., VOIR SPÉCIFICATIONS PAR ING. CIVIL.
- POUR NIVEAUX COMPLÉMENTAIRES, TELS QUE TROTTOIR, BORDURES DE BÉTON ET PAVAGE, VOIR SPECIFICATIONS PAR ING. CIVIL.
- LES DÉTAILS DE CONSTRUCTION DES ALLÉES DE CIRCULATION DES VÉHICULES, TROTTOIRS ET BORDURES DE RUES SONT INDIQUÉS SUR LES PLANS DE L'INGÉNIEUR EN GÉNIE CIVIL.
- PRÉVOIR UNE VISITE EN PRÉSENCE DE L'ARCHITECTE ET DU REPRÉSENTANT DE LA VILLE, AVANT LE DÉBUT DES TRAVAUX POUR IDENTIFIER AVEC UN RUBAN LES ARBRES À CONSERVER.
- LES OPÉRATIONS POLICIÈRES (24H/7J) SERONT MAINTENUES DURANT TOUTE LA DURÉE DES TRAVAUX.
- L'ENTREPRENEUR DEVRA FOURNIR LA SÉQUENCE DES TRAVAUX EN FONCTION DES CONTRAINTES DU SITE, POUR APPROBATION DANS UN BUT DE COORDINATION AVEC LE SPVG. EN AUCUN TEMPS, L'ENTREPRENEUR NE PEUT BLOQUER TOUTES LES ACCÈS EN MÊME TEMPS.
- POUR UNE ENTRAVE MINEURE DES ACCÈS OU DES ZONES DE CIRCULATION, L'ENTREPRENEUR DEVRA AVERTIR LA VILLE 24H-48H EN AVANCE.
- POUR UNE ENTRAVE MAJEURE DES ACCÈS OU DES ZONES DE CIRCULATION, L'ENTREPRENEUR DEVRA AVERTIR LA VILLE 72H EN AVANCE.
- EN AUCUN TEMPS L'ENTREPRENEUR NE POURRA BLOQUER LA PORTE D'ACCÈS AVANT AU BATIMENT EXISTANT. L'ENTREPRENEUR DEVRA MAINTENIR EN OPÉRATION UNE PORTE D'ACCÈS À L'ARRIÈRE DU BÂTIMENT. TOUTES LES ENTRAVES AUX ACCÈS DEVRONT ÊTRE COMMUNIQUÉES À LA VILLE 24H-48H D'AVANCE.
- EN AUCUN TEMPS, L'ENTREPRENEUR NE PEUT BLOQUER LES ACCÈS #A, B, ET C EN MÊME TEMPS.
- LES ZONES DÉBOISÉES POURRONT SERVIR POUR L'ENTREPOSAGE DES MATÉRIAUX ET ÉQUIPEMENTS AINSI QUE POUR LE STATIONNEMENT DES TRAVAILLEURS. LE TOUT DEVRA ÊTRE SOUMIS À LA VILLE POUR APPROBATION.
- L'ENTREPRENEUR NE POURRA PAS DÉMOLIR LE POSTE EXISTANT AVANT D'OBTENIR L'AUTORISATION DE LA VILLE.
- L'ENTREPRENEUR NE POURRA PAS DÉMOLIR LE GARAGE EXISTANT AVANT D'AVOIR FOURNI ET INSTALLÉ UNE GÉNÉRATRICE.
- UNE PÉRIODE TRANSITOIRE DE 3 SEMAIMNES SERA NÉCESSAIRE POUR LE DÉMÉNAGEMENT DES OPÉRATIONS VERS LE NOUVEAU POSTE.
- UNE COORDINATION RIGOUREUSE DES TRAVAUX DEVRA ÊTRE PRÉVUE AVEC LA VILLE ET LE SPVG POUR ASSURER UNE BONNE SYNERGIE DES TRAVAUX ET DES OPÉRATIONS POLICIÈRES.
- COORDONNER LA VÉGÉTATION ET BUTONS AVEC PLANS DE L'ARCHITECTE PAYSAGISTE.

NOTES

LISTE DE NOTES EFFECTIVES POUR LA FEUILLE A1.1 @ A1.3

1 TROTTOIR DE BÉTON, VOIR SPÉCIFICATIONS PAR ING. CIVIL.
2 NOUVEAU PAVAGE D'ASPHALTE, VOIR SPÉCIFICATIONS PAR ING. CIVIL.
3 LIGNE DE LOT.
4 BORDURE DE BÉTON, VOIR SPÉCIFICATIONS PAR ING. CIVIL.
5 LIGNE DE STATIONNEMENT, VOIR SPÉCIFICATIONS PAR ING. CIVIL.
6 LOGO DE STATIONNEMENT ACCESSIBILITÉ UNIVERSELLE PEINT, VOIR SPÉCIFICATIONS PAR ING. CIVIL.
7 CONTENEUR À DÉCHETS/RECYCLAGE. HORS-CONTRAT.
8 GÉNÉRATRICE, SPÉCIFICATIONS PAR ING. ÉLECTRIQUE.
9 SUPPORT À VÉLO TYPE 1. VOIR DEVIS POUR DESCRIPTION COMPLÈTE.
10 CASES DE STATIONNEMENT SUR DALLE ALVÉOLÉ, VOIR SPÉCIFICATIONS PAR ING. CIVIL.
11 SERVITUDE HYDRO-QUÉBEC.
12 CLÔTURE DE MAILLE DE 2135mm DE HAUTEUR, AVEC FERMETURE SUR LE DESSUS. VOIR SPÉCIFICATION PAR ING. CIVIL.
13 PUITS D'ACCÈS 750mm DIA. VOIR SPÉCIFICATIONS PAR ING. CIVIL.
14 ENSEIGNE STANDARDISÉE, VOIR AVIS AUX SOUMISSIONNAIRES DE LA VILLE DE GATINEAU.
15 POTEAU HQ À RETIRER. VOIR ING. ÉLECTRIQUE.
16 ABAISSEMENT DU TROTTOIR (BATEAU), SPÉCIFICATIONS PAR CIVIL.
17 LIGNAGE AU SOL, VOIR SPÉCIFICATIONS PAR ING. CIVIL.
18 AMÉNAGEMENT URBAIN SUR SOCLE DE BÉTON. VOIR ING. CIVIL POUR LA POSITION EXACTE. VOIR DÉTAILS 3, 4 ET 5 SUR LA FEUILLE A1.3.
19 CLÔTURE EXISANTE, À CONSERVER.
20 SUPPORT À VÉLO TYPE 2. VOIR DEVIS POUR DESCRIPTION COMPLÈTE.
21 SYSTÈME DE BARRIÈRE LEVANTE, VOIR DEVIS.
22 DRAPEAUX ET MATS EXISTANTS. À RETIRER ET REMETTRE À LA VILLE.
23 STATIONNEMENT PUBLIC. VOIR SPÉCIFICATIONS PAR ING. CIVIL,
24 CLÔTURE DE 1830mm DE HAUTEUR, EN MAILLES DE CHAÎNE, VOIR SPÉCIFICATIONS PAR ING. CIVIL.
25 SECTION OUVRANTE DE LA CLÔTURE DE 1830mm DE HAUTEUR, EN MAILLES DE CHAÎNE, VOIR SPÉCIFICATIONS PAR ING. CIVIL. VOIR TABLEAU DES PORTES ET CADRES.
26 MARGE DE RECUL.
27 BÂTIMENTS ET ANTENNES EXISTANTS À CONSERVER.
28 ZONE DE DÉBOISEMENT POUR AMÉNAGEMENT DU TERRAIN K9. VOIR ARCHITECTE PAYSAGISTE.
29 BÂTIMENT À DÉMOLIR INCLUANT LES FONDATIONS.
30 STATIONNEMENT DES VÉHICULES IDENTIFIÉS SPVG.
31 ZONE DE DÉBOISEMENT SÉLECTIF OU DE MASSE. SECTION HACHURÉE À TITRE INDICATIF SEULEMENT, IL REVIENT À L'ENTREPRENEUR DE DÉTERMINER LA SÉQUENCE DE SES TRAVAUX ET DE SOUMETTRE LE TOUT À LA VILLE POUR APPROBATION.
32 ÉCRAN VISUEL DE TYPE A, DE 1.8m DE HAUTEUR, VOIR COUPE NO.2 SUR LA FEUILLE A1.3.
33 PRÉVOIR LE RACCORDEMENT ÉLECTRIQUE DU GARAGE PRÉALABLEMENT AUX TRAVAUX DE DÉMOLITION DU DÔME.
34 INSTALLATION D'UN CONDUIT SOUTERRAIN VIDE POUR LES SERVICES INFORMATIQUES, L'ALIMENTATION ÉLECTRIQUE HQ DE ROGERS ENTRE ANTENNE ET LE NOUVEAU POSTE. VOIR ING. ÉLECTRIQUE.
35 PRÉVOIR L'INSTALLATION DE LA ROULOTTE DE LA VILLE/PROFESSONNELS.
36 ZONE RÉSERVÉE AU SPVG. NON ACCESSIBLE POUR TRAVAUX.
37 ZONE DES TRAVAUX. FOURNIR ET INSTALLER UNE CLÔTURE DE CHANTIER. ATTENDRE L'AUTORISATION DE LA VILLE AVANT SA MOBILISATION.
39 PRÉVOIR NOUVEL ACCÈS AU CHANTIER.
40 GARAGE EXISTANT. GARDER EN FONCTION DURANT LA PHASE DES TRAVAUX. PRÉVOIR UNE GÉNÉRATRICE POUR LE POSTE LORS DE LA DÉMOLITION DU GARAGE POUR MAINTENIR LE POSTE EXISTANT EN FONCTION LE TEMPS DU DÉMÉNAGEMENT. (PRÉVOIR 2-3 SEMAINES POUR UNE GÉNÉRATRICE MOBILE)
41 PRÉVOIR LA DÉMOLITION DU GARAGE POUR PERMETTRE LES TRAVAUX D'ASPHALTAGE.
42 ZONE RÉSERVÉE AU STATIONNEMENT ENTREPRENEUR.
43 VOIES D'ACCÈS, STATIONNEMENT PUBLIC ET VOIE DE CIRCULATION AVEC COUCHE DE BASE ASPHALTÉ POUR L'ACCEPTATION PROVISOIRE. VOIR SPÉCIFICATIONS PAR ING. CIVIL.
44 PRÉVOIR L'ACCÈS AU SITE À PARTIR DE L'ENTRÉE A. L'ENTREPRENEUR POURRA PRÉVOIR SON AIRE DE ROULOTTE DE CHANTIER ET DE STATIONNEMENT. UN CROQUIS DEVRA ÊTRE SOUMIS À LA VILLE POUR APPROBATION AU PRÉALABLE.
45 PRÉVOIR DONNER L'ACCÈS À L'ANTENNE AUX ÉQUIPES DE TÉLÉCOMMUNICATION LORSQUE REQUIS.
46 AMÉNAGEMENT D'UN STATIONNEMENT TEMPORAIRE EN GRAVIER POUR LE SPVG. VOIR SPÉCIFICATIONS PAR ING. CIVIL.
47 ZONE POUR AMÉNAGEMENT D'UNE OEUVRE D'ART.
48 TRANFORMATEUR SUR SOCLE. VOIR SPRÉCIFICATION PLANS ING. ELECTRIQUE.
49 NOUVEAU BOLLARD, VOIR SPÉCIFICATIONS PAR ING. CIVIL
50 NOUVELLE SECTION DE CLÔTURE, TELLE QUE CLÔTURE EXISTANTE ADJACENTE. VOIR ING. CIVIL
51 BUTON. VOIR PLAN ARCHITECTE PAYSAGISTE.
52 CLÔTURE EN ALUMINIUM DE 1,8m DE HAUTEUR. VOIR ING. CIVIL.
53 LECTEUR DE CARTE SUR POTELET, VOIR DEVIS.
54 ZONE TAMPON VÉGÉTALISÉE. CONSERVER TOUS LES ARBRES DANS CE SECTEUR. EN AJOUTER AU BESOIN. VOIR ARCHITECTE PAYSAGISTE.
55 SECTEUR À REBOISER DANS LE SECTEUR OÙ LE DÔME À ÉTÉ DÉMOLI. VOIR ARCHITECTE PAYSAGISTE.
56 SOLIN ET OU MOULURE EN ACIER PRÉ-ÉMAILLÉ, 0.65mm D'ÉPAISSEUR, COULEUR TELLE QUE LE PAREMENT ADJACENT.
57 SOUS-ENTREMISE HORIZONTALE DE TYPE "OMEGA", DE 19mm DE PROFONDEUR, EN ACIER GALVANISÉ.
58 HSS HORIZONTAL EN ACIER GALVANISÉ 152mm x 152mm x 6,4mm BOULONNÉ AUX HSS VERTICAUX. TOUS LES ANCRAGES DOIVENT ÊTRE EN ACIER GALVANISÉ.
59 BOULONS D'ANCRAGE 16mm DE DIAMÈTRE. (ENFONCEMENT DANS LE BÉTON 115mm MIN.) TYPE "HILTI KB3" GALVANISÉ À CHAUD TYPE.
60 PLAQUE DE BASE 16mm D'ÉPAISSEUR EN ACIER GALVANISÉ.
61 AGRAFE EN ACIER PRÉ-ÉMAILLÉ, 0.65mm D'ÉPAISSEUR, COULEUR TELLE QUE LE PAREMENT ADJACENT.
62 ZONE EXISTANTE À CONSERVER INTACTE. VOIR PLAN ARCHITECTE PAYSAGISTE.
63 STRUCTURE D'ACIER, "C" 75 X 6, GALVANISÉ À CHAUD, FIXÉE SUR LE MURET DE BÉTON.
64 MURET EN BÉTON,VOIR INGÉNIEUR EN STUCTURE.
65 DESSUS DE BANC EN MÉLÈZE DU QUÉBEC À TEINDRE ET À VERNIR SUR TOUTES LES FACES, 64mm D'ÉPAISSEUR.
66 PERCEMENT POUR FIXATION DU BANC DE BOIS AVEC TIGE ET ÉCROU EN ACIER INOXYDABLE. OUVERTURE À BOUCHER AVEC GOUJON DE BOIS DE LA MÊME ESSENCE.
67 DALLE DE BÉTON, VOIR SPÉCIFICATIONS PAR ING. CIVIL.
68 TRAVAUX CIVILS POUR NOUVEAUX BRANCHEMENT AU POSTE EXISTANT (VOIR CIVIL).
69 EMPLACEMENT PRÉVU POUR DRAPEAUX. PRÉVOIR 4 NOUVEAUX MATS. VOIR ING. CIVIL.
70 BOUCLE DE DÉTECTION AU SOL. VOIR SPÉCIFICATIOINS PAR ING. CIVIL.
71 LOGO DE STATIONNEMENT POUR VÉHICULE ÉLECTRIQUE PEINT, VOIR SPÉCIFICATION PAR ING. CIVIL.
72 NOUVELLE BORNE DE RECHARGE POUR VOITURE ÉLECTRIQUE. VOIR PLAN ING. ÉLECTRIQUE POUR SPÉCIFICATIONS.
73 LIGNE ÉLECTRIQUE SOUTAIRRAINE ÉLECTRIQUE.
74 LIGNE AERIENNE ET POTEAU HYDRO-QUÉBEC EXISTANTS.
75 ARBRE MATURE EXISTANT, À CONSERVER. VOIR PLAN ARCHITECTE PAYSAGISTE.
76 LUMINAIRE EXTÉRIEUR SUR POTEAU. VOIR ING. ÉLECTRIQUE.
77 TRANSFORMATEUR. VOIR SPÉCIFICATIONS PAR ING. ÉLECTRIQUE
78 DALLE ET FONDATION EN BLOCS À DÉMOLIR (VOIR CIVIL).
79 NOUVEAU POTEAU ÉLECTRIQUE. VOIR SPÉCIFICATIONS PAR ING. ÉLECTRIQUE.

LÉGENDE

PROPOSÉ	EXISTANT	DESCRIPTION	PROPOSÉ	EXISTANT	DESCRIPTION

NOTES

REV. No.	DATE	NATURE	PAR	APPROUVÉ
5	25-03-21	POUR SOUMISSION		
4	25-02-28	PLANS POUR DEMANDE DE PERMIS		
3	25-01-24	PLANS POUR COMMENTAIRES 90%		
2	24-11-22	PLANS POUR COMMENTAIRES 75%		

SCEAU :

Ordre des architectes du Québec — A 5107 LINO JOSÉ GOMES ALVES ARCHITECTE

Ordre des architectes du Québec — A 5158 GUILLAUME MOREST ARCHITECTE

ARCHITECTURE : CCM2 ARCHITECTES + Confluence ARCHITECTURE

STRUCTURE - CIVIL : qdi

MÉCANIQUE - ÉLECTRICITÉ : DWB CONSULTANTS

Ville de Gatineau — SERVICE DES INFRASTRUCTURES ET DES PROJETS

NOM DU PROJET :

NOUVEAU POINT DE SERVICE DU SPVG – SECTEUR AYLMER

TITRE :

PLAN D'IMPLANTATION

LOCALISATION DU PROJET :

No VILLE : 22-2029-A201-XXX-YZZ	
RELEVÉ PAR : -	CONÇU PAR : G.M.
DESSINÉ PAR : F.G.B.	VÉRIFIÉ PAR : Y.G.
DATE : 25-03-21	APPROUVÉ PAR : -
No PROJET (FIRME) : 23002	ÉCHELLE : As indicated
No APPEL D'OFFRES : 2025 SP 024	PLAN No. : A1.2

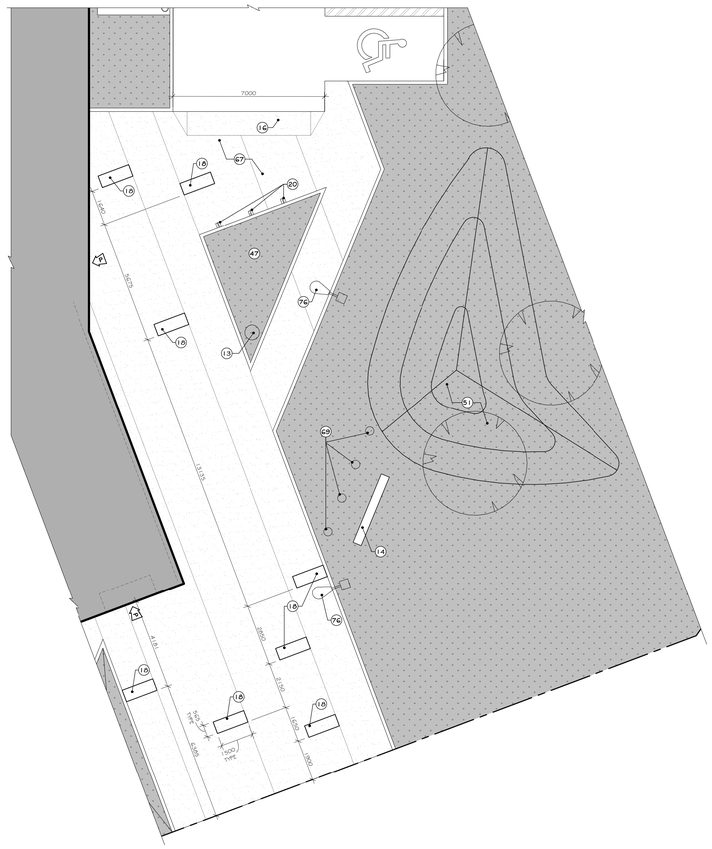

1 PLAN D'IMPLANTATION - AGRANDI
A1.2
ÉCHELLE 1 : 100

LÉGENDE IMPLANTATION

- ZONE DE GAZONNEMENT, VOIR DEVIS.
- ZONE DE GRAMINÉES, VOIR DEVIS.
- DALLE OU TROTTOIR DE BÉTON COULÉ AVEC TRAITS DE SCIE, VOIR SPÉCIFICATIONS PAR ING. CIVIL.
- NOUVEL ARBRE, VOIR ARCHITECTE PAYSAGISTE.
- NOUVEL ARBUSTRE, VOIR ARCHITECTE PAYSAGISTE.
- SENS DANS LA CIRCULATION AUTOMOBILE.
- ISSUE DU BÂTIMENT.
- ENTRÉE PRINCIPALE DU BÂTIMENT ET ISSUE.
- GARAGE
- NOUVELLE CLOTURE, VOIR SPÉCIFICATIONS PAR ING. CIVIL.
- CLOTURE EXISTANTE, À CONSERVER.
- CLOTURE DE CHANTIER, VOIR DEVIS.
- LIGNE DE TALUS, VOIR SPÉCIFICATIONS PAR ING. CIVIL.
- POSITION NORD GÉOGRAPHIQUE.

NOTES GÉNÉRALES IMPLANTATION

- POUR NOTES COMPLÉMENTAIRES CONCERNANT LA CONSTRUCTION DE L'AMÉNAGEMENT EXTÉRIEUR, TELS QUE BORDURES DE BÉTON, TROTTOIRS EN BÉTON, PAVAGE EN ASPHALTE, ETC., VOIR SPÉCIFICATIONS PAR ING. CIVIL.
- POUR NIVEAUX COMPLÉMENTAIRES, TELS QUE TROTTOIR, BORDURES DE BÉTON ET PAVAGE, VOIR SPECIFICATIONS PAR ING. CIVIL.
- LES DÉTAILS DE CONSTRUCTION DES ALLÉES DE CIRCULATION DES VÉHICULES, TROTTOIRS ET BORDURES DE RUES SONT INDIQUÉS SUR LES PLANS DE L'INGÉNIEUR EN GÉNIE CIVIL.
- PRÉVOIR UNE VISITE EN PRÉSENCE DE L'ARCHITECTE ET DU REPRÉSENTANT DE LA VILLE, AVANT LE DÉBUT DES TRAVAUX POUR IDENTIFIER AVEC UN RUBAN LES ARBRES À CONSERVER.
- LES OPÉRATIONS POLICIÈRES (24H/7J) SERONT MAINTENUES DURANT TOUTE LA DURÉE DES TRAVAUX.
- L'ENTREPRENEUR DEVRA FOURNIR LA SÉQUENCE DES TRAVAUX EN FONCTION DES CONTRAINTES DU SITE, POUR APPROBATION DANS UN BUT DE COORDINATION AVEC LE SPVG. EN AUCUN TEMPS, L'ENTREPRENEUR NE PEUT BLOQUER TOUTES LES ACCÈS EN MÊME TEMPS.
- POUR UNE ENTRAVE MINEURE DES ACCÈS OU DES ZONES DE CIRCULATION, L'ENTREPRENEUR DEVRA AVERTIR LA VILLE 24H-48H EN AVANCE.
- POUR UNE ENTRAVE MAJEURE DES ACCÈS OU DES ZONES DE CIRCULATION, L'ENTREPRENEUR DEVRA AVERTIR LA VILLE 72H EN AVANCE.
- EN AUCUN TEMPS L'ENTREPRENEUR NE POURRA BLOQUER LA PORTE D'ACCÈS AVANT AU BÂTIMENT EXISTANT ; L'ENTREPRENEUR DEVRA MAINTENIR EN OPÉRATION UNE PORTE D'ACCÈS À L'ARRIÈRE DU BÂTIMENT. TOUTES LES ENTRAVES AUX ACCÈS DEVRONT ÊTRE COMMUNIQUÉES À LA VILLE 24H-48H D'AVANCE.
- EN AUCUN TEMPS, L'ENTREPRENEUR NE PEUT BLOQUER LES ACCÈS #A, B, ET C EN MÊME TEMPS.
- LES ZONES DÉBOISÉES POURRONT SERVIR POUR L'ENTREPOSAGE DES MATÉRIAUX ET ÉQUIPEMENTS AINSI QUE POUR LE STATIONNEMENT DES TRAVAILLEURS. LE TOUT DEVRA ÊTRE SOUMIS À LA VILLE POUR APPROBATION.
- L'ENTREPRENEUR NE POURRA PAS DÉMOLIR LE POSTE EXISTANT AVANT D'OBTENIR L'AUTORISATION DE LA VILLE.
- L'ENTREPRENEUR NE POURRA PAS DÉMOLIR LE GARAGE EXISTANT AVANT D'AVOIR FOURNI ET INSTALLÉ UNE GÉNÉRATRICE.
- UNE PÉRIODE TRANSITOIRE DE 3 SEMAINNES SERA NÉCESSAIRE POUR LE DÉMÉNAGEMENT DES OPÉRATIONS VERS LE NOUVEAU POSTE.
- UNE COORDINATION RIGOUREUSE DES TRAVAUX DEVRA ÊTRE PRÉVUE AVEC LA VILLE ET LE SPVG POUR ASSURER UNE BONNE SYNERGIE DES TRAVAUX ET DES OPÉRATIONS POLICIÈRES.
- COORDONNER LA VÉGÉTATION ET BUTONS AVEC PLANS DE L'ARCHITECTE PAYSAGISTE.

NOTES

LISTE DE NOTES EFFECTIVES POUR LA FEUILLE A1.1 @ A1.3

1 TROTTOIR DE BÉTON, VOIR SPÉCIFICATIONS PAR ING. CIVIL.
2 NOUVEAU PAVAGE D'ASPHALTE, VOIR SPÉCIFICATIONS PAR ING. CIVIL.
3 LIGNE DE LOT.
4 BORDURE DE BÉTON, VOIR SPÉCIFICATIONS PAR ING. CIVIL.
5 LIGNE DE STATIONNEMENT, VOIR SPÉCIFICATIONS PAR ING. CIVIL.
6 LOGO DE STATIONNEMENT ACCESSIBILITÉ UNIVERSELLE PEINT, VOIR SPÉCIFICATIONS PAR ING. CIVIL.
7 CONTENEUR À DÉCHETS/RECYCLAGE. HORS-CONTRAT.
8 GÉNÉRATRICE, SPÉCIFICATIONS PAR ING. ÉLECTRIQUE.
9 SUPPORT À VÉLO TYPE 1. VOIR DEVIS POUR DESCRIPTION COMPLÈTE.
10 CASES DE STATIONNEMENT SUR DALLE AU-DESSUS. VOIR SPÉCIFICATIONS PAR ING. CIVIL.
11 DÉBUTUDE HYDRO-QUÉBEC.
12 CLÔTURE DE MAILLE DE 2135mm DE HAUTEUR, AVEC FERMETURE SUR LE DESSUS. VOIR SPÉCIFICATION PAR ING. CIVIL.
13 PUITS D'ACCÈS 750mm DIA. VOIR SPÉCIFICATIONS PAR ING. CIVIL.
14 ENSEIGNE STANDARDISÉE, VOIR AVIS AUX SOUMISSIONNAIRES DE LA VILLE DE GATINEAU
15 POTEAU HQ À RETIRER. VOIR ING. ÉLECTRIQUE.
16 ABAISSEMENT DU TROTTOIR (BATEAU). SPÉCIFICATIONS PAR CIVIL.
17 SIGNAGE AU SOL. VOIR SPÉCIFICATIONS PAR ING. CIVIL.
18 AMÉNAGEMENT URBAIN SUR SOCLE DE BÉTON. VOIR ING. CIVIL POUR LA POSITION EXACTE. VOIR DÉTAILS 3, 4 ET 5 SUR LA FEUILLE A1.3.
19 CLÔTURE EXISTANTE, À CONSERVER.
20 SUPPORT À VÉLO TYPE 2. VOIR DEVIS POUR DESCRIPTION COMPLÈTE.
21 SYSTÈME DE BARRIÈRE LEVANTE. VOIR DEVIS.
22 DRAPEAUX ET MATS EXISTANTS. À RETIRER ET REMETTRE À LA VILLE.
23 STATIONNEMENT PUBLIC. VOIR SPÉCIFICATIONS PAR ING. CIVIL.
24 CLÔTURE DE 1.830mm DE HAUTEUR, EN MAILLES DE CHAÎNE. VOIR SPÉCIFICATIONS PAR ING. CIVIL.
25 SECTION OUVRANTE DE LA CLÔTURE DE 1.830mm DE HAUTEUR, EN MAILLES DE CHAÎNE. VOIR SPÉCIFICATIONS PAR ING. CIVIL. VOIR TABLEAU DES PORTES ET CADRES.
26 MARGE DE RECUL.
27 BÂTIMENTS ET ANTENNES EXISTANTS À CONSERVER.
28 ZONE DE DÉBOISEMENT POUR AMÉNAGEMENT DU TERRAIN K9. VOIR ARCHITECTE PAYSAGISTE.
29 BÂTIMENT À DÉMOLIR INCLUANT LES FONDATIONS.
30 STATIONNEMENT DES VÉHICULES IDENTIFIÉS SPVG.
31 ZONE DE DÉBOISEMENT SÉLECTIF OU DE MASSE. SECTION HACHURÉE À TITRE INDICATIF SEULEMENT, IL REVIENT À L'ENTREPRENEUR DE DÉTERMINER LA SÉQUENCE DE SES TRAVAUX ET DE SOUMETTRE LE TOUT À LA VILLE POUR APPROBATION.
32 FORAN VISUEL DE TYPE A, DE 1.8m DE HAUTEUR, VOIR COUPE NO.2 SUR LA FEUILLE A1.3.
33 PRÉVOIR LE RACCORDEMENT ÉLECTRIQUE DU GARAGE PRÉALABLEMENT AUX TRAVAUX DE DÉMOLITION DU DÔME.
34 INSTALLATION D'UN CONDUIT SOUTERRAIN VIDE POUR LES SERVICES INFORMATIQUES, L'ALIMENTATION ÉLECTRIQUE HQ DE ROGERS ENTRE L'ANTENNE ET LE NOUVEAU POSTE. VOIR ING. ÉLECTRIQUE.
35 PRÉVOIR L'INSTALLATION DE LA ROULOTTE DE LA VILLEPROFESSIONNELS.
36 ZONE RÉSERVÉE AU SPVG. NON ACCESSIBLE POUR TRAVAUX.
37 ZONE DES TRAVAUX. POURVOIR ET INSTALLER UNE CLÔTURE DE CHANTIER. ATTENDRE L'AUTORISATION DE LA VILLE AVANT SA MOBILISATION.
38 PRÉVOIR NOUVEL ACCÈS AU CHANTIER.
39 GARAGE EXISTANT. GARDER EN FONCTION DURANT LA PHASE DES TRAVAUX. PRÉVOIR UNE GÉNÉRATRICE POUR LE POSTE LORS DE LA DÉMOLITION DU GARAGE POUR MAINTENIR LE POSTE EXISTANT EN FONCTION LE TEMPS DU DÉMÉNAGEMENT. (PRÉVOIR 2-3 SEMAINES POUR UNE GÉNÉRATRICE MOBILE)
40 PRÉVOIR LA DÉMOLITION DU GARAGE POUR PERMETTRE LES TRAVAUX D'ASPHALTAGE.
41 ZONE RÉSERVÉE AU STATIONNEMENT ENTREPRENEUR.
42 VOIES D'ACCÈS, STATIONNEMENT PUBLIC ET VOIE DE CIRCULATION AVEC COUCHE DE BASE ASPHALTÉE POUR L'ACCEPTATION PROVISOIRE. VOIR SPÉCIFICATIONS PAR ING. CIVIL.
43 PRÉVOIR L'ACCÈS AU SITE À PARTIR DE L'ENTRÉE A. L'ENTREPRENEUR POURRA PRÉVOIR SON AIRE DE ROULOTTE DE CHANTIER ET DE STATIONNEMENT. UN CROQUIS DEVRA ÊTRE SOUMIS À LA VILLE POUR APPROBATION AU PRÉALABLE.
44 PRÉVOIR DONNER L'ACCÈS À L'ANTENNE AUX ÉQUIPES DE TÉLÉCOMMUNICATION LORSQUE REQUIS.
45 AMÉNAGEMENT D'UN STATIONNEMENT TEMPORAIRE EN GRAVIER POUR LE SPVG. VOIR SPÉCIFICATIONS PAR ING. CIVIL.
46 ZONE POUR AMÉNAGEMENT D'UNE DEUXIÈME ÉMET.
47 TRANSFORMATEUR SUR SOCLE. VOIR SPÉCIFICATION PLANS ING. ÉLECTRIQUE.
48 NOUVEAU BOLLARD, VOIR SPÉCIFICATIONS PAR ING. CIVIL
49 NOUVELLE SECTION DE CLÔTURE, TELLE QUE CLÔTURE EXISTANTE ADJACENTE. VOIR ING. CIVIL.
50 BUTON, VOIR PLAN ARCHITECTE PAYSAGISTE.
51 CLÔTURE EN ALUMINIUM DE 1.2m DE HAUTEUR, VOIR ING. CIVIL.
52 LECTEUR DE CARTE SUR POTELET, VOIR DEVIS.
53 ZONE TAMPON VÉGÉTALISÉE. CONSERVER TOUS LES ARBRES DANS CE SECTEUR. EN AJOUTER AU BESOIN. VOIR ARCHITECTE PAYSAGISTE.
54 SECTEUR À REBOISER DANS LE SECTEUR OÙ LE DÔME A ÉTÉ DÉMOLI. VOIR ARCHITECTE PAYSAGISTE.
55 SOUS-ENTREMISE HORIZONTALE DE TYPE 'OMEGA', DE 19mm DE PROFONDEUR, EN ACIER GALVANISÉ
56 RÉSS HORIZONTAL EN ACIER GALVANISÉ (152mm x 152mm x 6.4mm BOULONNÉ AUX RÉSS VERTICAUX. TOUS LES ANCRAGES DOIVENT ÊTRE EN ACIER GALVANISÉ
57 BOULONS D'ANCRAGE (16mm DE DIAMÈTRE, ENFONCEMENT DANS LE BÉTON (15mm MIN.) TYPE 'HILTI KB3' GALVANISÉ À CHAUD TYPE
58 PLAQUE DE BASE (16mm D'ÉPAISSEUR EN ACIER GALVANISÉ.
59 AGRAFE EN ACIER PRÉ-ÉMAILLÉ, D.625mm D'ÉPAISSEUR, COULEUR TELLE QUE LE PAREMENT ADJACENT.
60 ZONE EXISTANTE À CONSERVER INTACTE. VOIR PLAN ARCHITECTE PAYSAGISTE.
61 STRUCTURE D'ACIER, 'C' 75 X 6, GALVANISÉ À CHAUD, FIXÉE SUR LE MURET DE BÉTON.
62 MURET EN BÉTON.VOIR INGÉNIEUR EN STUCTURE.
63 DESSUS DE BANC EN MÉLÈZE DU QUÉBEC À TENONS ET À VENIR SUR TOUTES LES FACES, 64mm D'ÉPAISSEUR.
64 PERÇAGE POUR FIXATION DU BANC DE BOIS AVEC TIGE ET ÉCROU EN ACIER INOXYDABLE. OUVERTURE À BOUCHER AVEC GOUJON DE BOIS DE LA MÊME ESSENCE.
65 DALLE DE BÉTON, VOIR SPÉCIFICATIONS PAR ING. CIVIL.
66 TRAVAUX CIVILS POUR NOUVEAUX BRANCHEMENT AU POSTE EXISTANT (VOIR CIVIL).
67 EMPLACEMENT PRÉVU POUR DRAPEAUX. PRÉVOIR 4 NOUVEAUX MATS. VOIR ING. CIVIL
68 BOUCLE DE DÉTECTION AU SOL. VOIR SPÉCIFICATIONS PAR ING. CIVIL.
69 LOGO DE STATIONNEMENT POUR VÉHICULE ÉLECTRIQUE PEINT, VOIR SPÉCIFICATION PAR ING. CIVIL.
70 NOUVELLE BORNE DE RECHARGE POUR VOITURE ÉLECTRIQUE. VOIR PLAN ING. ÉLECTRIQUE POUR SPÉCIFICATIONS.
71 LIGNE ÉLECTRIQUE SOUTARRAINE ÉLECTRIQUE.
72 LIGNE AÉRIENNE ET POTEAU HYDRO-QUÉBEC EXISTANTS.
73 ARBRE MATURE EXISTANT, À CONSERVER, VOIR PLAN ARCHITECTE PAYSAGISTE.
74 LUMINAIRE EXTÉRIEUR SUR POTEAU. VOIR ING. ÉLECTRIQUE.
75 TRANSFORMATEUR. VOIR SPÉCIFICATIONS PAR ING. ÉLECTRIQUE
76 DALLE ET FONDATION EN BLOCS À DÉMOLIR (VOIR CIVIL).
77 NOUVEAU POTEAU ÉLECTRIQUE. VOIR SPÉCIFICATIONS PAR ING. ÉLECTRIQUE.
78
79

COMPOSITION DE L'ÉCRAN A

- PAREMENT MÉTALLIQUE ONDULÉ 22mm INSTALLÉ HORIZONTALEMENT COULEUR TELLE QUE "CHARBON ME-9740" DE "VICWEST" OU ÉQUIVALENT.
- FERS "Z" VERTICAUX EN ACIER GALVANISÉ DE 25mm X 1.2mm D'ÉPAISSEUR @ 400mm C/C.
- COLONNE EN HSS EN ACIER GALVANISÉ, 152mm X 152mm X 6.4mm @ 1220mm C/C.
- COLOMBAGES MÉTALLIQUES 152mm (CAL.16) GALVANISÉ @ 400mm C/C.
- PAREMENT MÉTALLIQUE ONDULÉ 22mm INSTALLÉ HORIZONTALEMENT COULEUR TELLE QUE "CHARBON ME-9740" DE "VICWEST" OU ÉQUIVALENT.

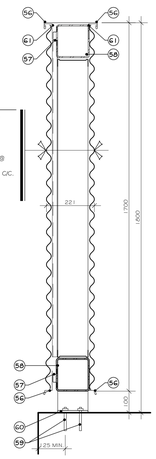

2 COUPE MUR ÉCRAN TYPE A
ÉCHELLE 1 : 10

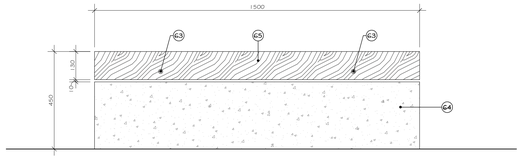

3 ÉLÉVATION BANC
ÉCHELLE 1 : 10

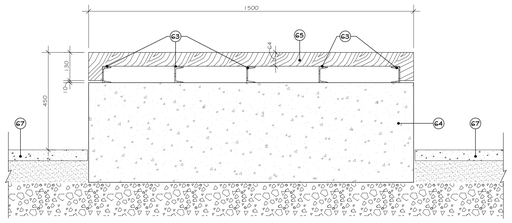

4 COUPE LONGITUDINALE BANC
ÉCHELLE 1 : 10

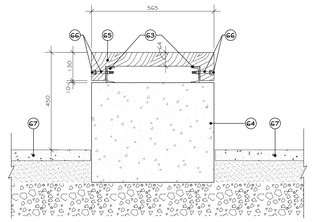

5 COUPE TRANSVERSALE BANC
ÉCHELLE 1 : 10

LÉGENDE

PROPOSÉ	EXISTANT	DESCRIPTION	PROPOSÉ	EXISTANT	DESCRIPTION

NOTES

REV. No.	DATE	NATURE	PAR	APPROUVÉ
5	25-03-21	POUR SOUMISSION		
4	25-02-28	PLANS POUR DEMANDE DE PERMIS		
3	25-01-24	PLANS POUR COMMENTAIRES 90%		
2	24-11-22	PLANS POUR COMMENTAIRES 75%		

SCEAU :

ARCHITECTURE :

CCM2 ARCHITECTES + Confluence ARCHITECTURE

STRUCTURE - CIVIL :

qdi

MÉCANIQUE - ÉLECTRICITÉ :

DWB CONSULTANTS

Ville de Gatineau

SERVICE DES INFRASTRUCTURES ET DES PROJETS

NOM DU PROJET :

NOUVEAU POINT DE SERVICE DU SPVG – SECTEUR AYLMER

TITRE :

PLAN D'IMPLANTATION AGRANDI

LOCALISATION DU PROJET :

No VILLE : 22-2029-A201-XXX-YZZ	
RELEVÉ PAR : -	CONÇU PAR : G.M.
DESSINÉ PAR : F.G.B.	VÉRIFIÉ PAR : Y.G.
DATE : 25-03-21	APPROUVÉ PAR : -
No PROJET (FIRME) : 23002	ÉCHELLE : As indicated
No APPEL D'OFFRES : 2025 SP 024	PLAN No. : A1.3

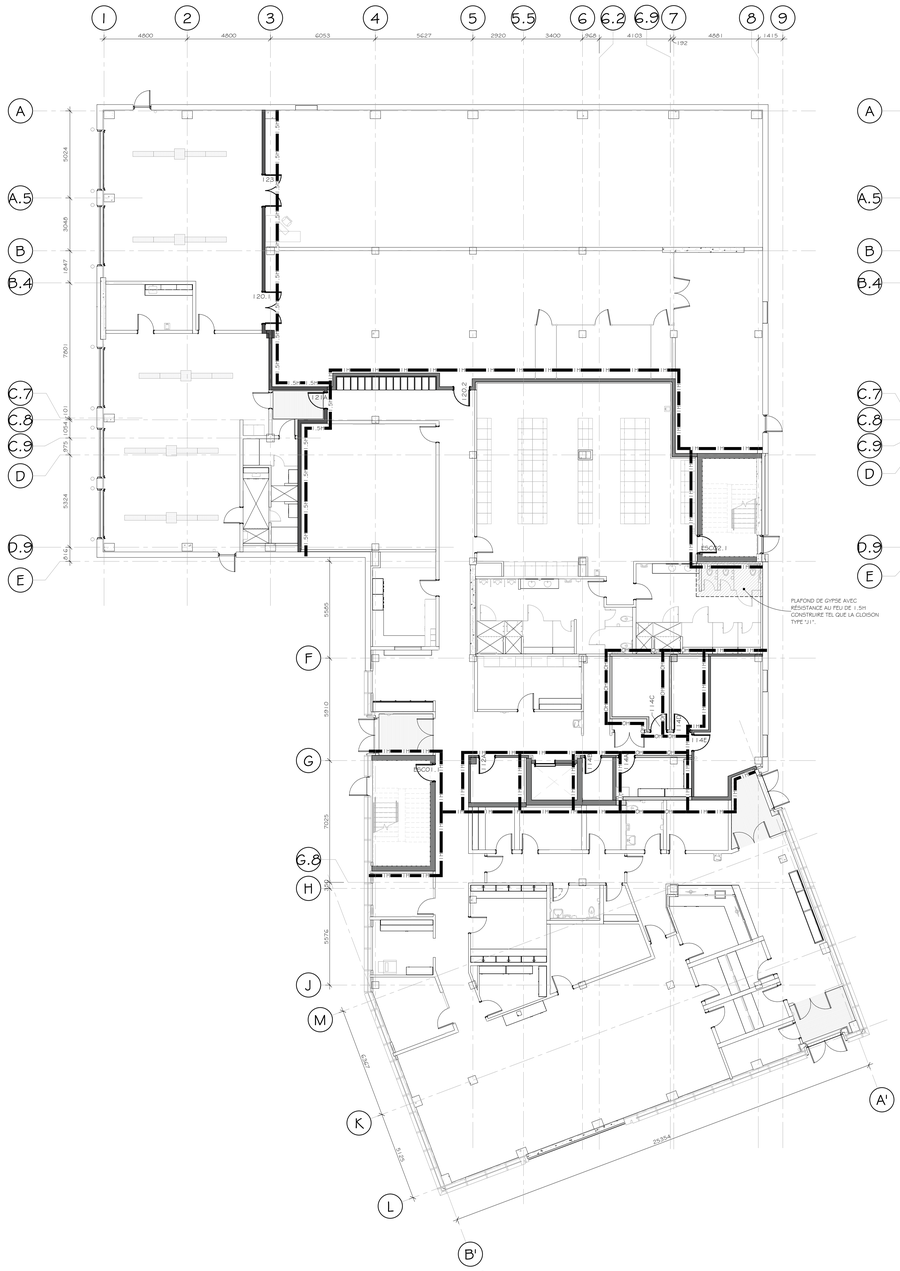

PLAN DE RÉSISTANCE AU FEU
NIVEAU 100

ÉCHELLE 1 : 125

PLAN DE RÉSISTANCE AU FEU
NIVEAU 200

ÉCHELLE 1 : 125

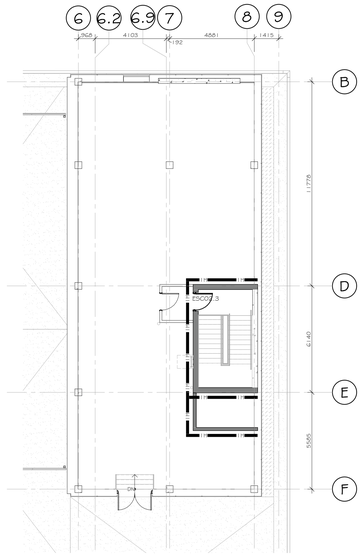

PLAN DE RÉSISTANCE AU FEU
NIVEAU APPENTIS

ÉCHELLE 1 : 125

LÉGENDE SÉPARATION COUPE-FEU

SÉPARATION DES MURS

0H	= CLOISON 0 HEURE / PORTE ET CADRE 0 HEURE.	=
45MIN	= CLOISON 3/4 HEURE / PORTE ET CADRE 20 MINUTES.	=
1H	= CLOISON 1 HEURE / PORTE ET CADRE 45 MINUTES.	=
1H30	= CLOISON 1 1/2 HEURE / PORTE ET CADRE 60 MINUTES.	=
2H	= CLOISON 2 HEURES / PORTE ET CADRE 90 MINUTES.	=
3H	= CLOISON 3 HEURES / PORTE ET CADRE 135 MINUTES.	=

ÉTUDE DE CODE DU BÂTIMENT (RÉSUMÉ)

DATE		NOVEMBRE 2024
CODE UTILISÉ		CODE DE CONSTRUCTION DU QUÉBEC - CHAPITRE 1 - BÂTIMENT CODE NATIONAL DU BÂTIMENT (MODIFIÉ) - CANADA (2015)
USAGE PRINCIPAL	3.1.2.1.	D - POSTE DE POLICE SANS LOCAUX DE DÉTENTION
GÉNÉRALITÉS		
AIRE DE BÂTIMENT		± 1 635 m²
NOMBRE D'ÉTAGES	3.1.2.1. à 1.1.3.2.	2 ÉTAGES
FAÇADES SUR RUES	3.1.2.1., 1.4.1.2. à 3.2.5.5.	2 RUES
EXIGENCES RELATIVES AUX ISSUES		
DISTANCE DE PARCOURS	3.4.2.5.	45m
SÉCURITÉ INCENDIE DES BÂTIMENTS		
TYPE DE CONSTRUCTION	3.2.2.24	CONSTRUCTION INCOMBUSTIBLE ET ENTIÈREMENT PROTÉGÉ PAR GICLEURS ET AU PLUS 2 ÉTAGES. PLANCHER : SCF mn. 1H. MURS, POTEAUX ET ARCS PORTEURS: DRAF = ÉGAL À LA CONSTRUCTION QU'IL SUPPORTE
SÉCURITÉ DANS LES AIRES DE PLANCHER		
NOMBRE DE PERSONNES	3.1.17.1.	RDC : 356 PERS. NIVEAU 2 : 257 PERS.
LOCAUX DE CONCIERGE	3.3.1.21.2)	SCF avec DRAF 0hr
LOCAUX TECHNIQUES Local électrique Ascenseur	3.6.2.1.6) 3.5.3.1.	SCF mn. 1h SCF mn. 1h

LÉGENDE

PROPOSÉ	EXISTANT	DESCRIPTION	PROPOSÉ	EXISTANT	DESCRIPTION

NOTES

REV. No.	DATE	NATURE	PAR	APPROUVÉ
5	25-03-21	POUR SOUMISSION		
4	25-02-28	PLANS POUR DEMANDE DE PERMIS		
3	25-01-24	PLANS POUR COMMENTAIRES 90%		
2	24-11-22	PLANS POUR COMMENTAIRES 75%		

SCEAU :

Ordre des architectes du Québec — A 5158 GUILLAUME MOREST ARCHITECTE

ARCHITECTURE :

CCM2 ARCHITECTES + Confluence ARCHITECTURE

STRUCTURE - CIVIL :

qdi

MÉCANIQUE - ÉLECTRICITÉ :

DWB CONSULTANTS

Ville de Gatineau

SERVICE DES INFRASTRUCTURES ET DES PROJETS

NOM DU PROJET :

NOUVEAU POINT DE SERVICE DU SPVG – SECTEUR AYLMER

TITRE :

PLAN RÉSISTANCE AU FEU

LOCALISATION DU PROJET :

No VILLE : 22-2029-A201-XXX-YZZ	
RELEVÉ PAR : -	CONÇU PAR : G.M.
DESSINÉ PAR : F.G.B.	VÉRIFIÉ PAR : Y.G.
DATE : 25-03-21	APPROUVÉ PAR : -
No PROJET (FIRME) : 23002	ÉCHELLE : As indicated
No APPEL D'OFFRES : 2025 SP 024	PLAN No. : A2.0

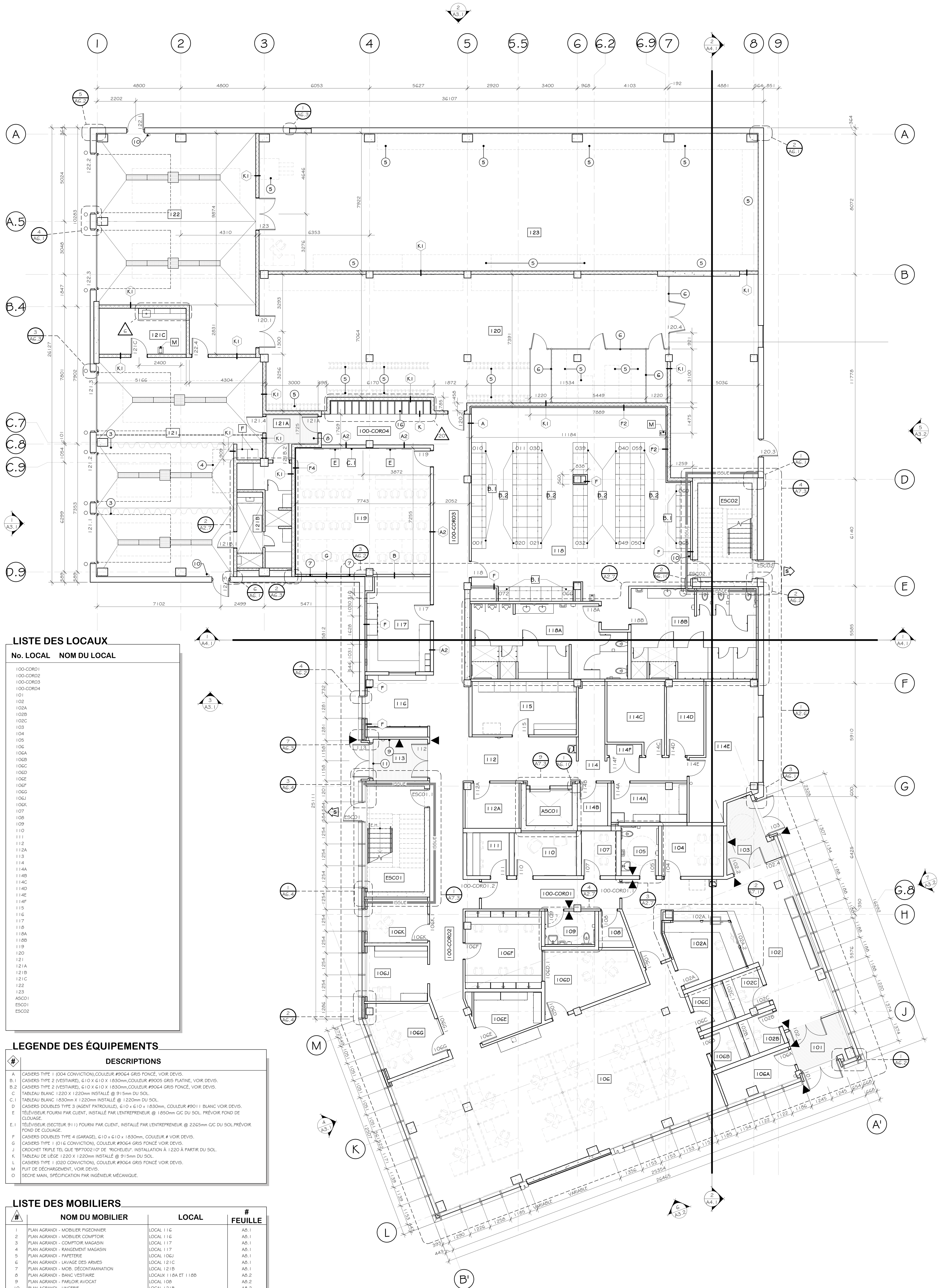

PLAN D'AMÉNAGEMENT NIVEAU 100

ÉCHELLE 1 : 100

LISTE DES LOCAUX

No. LOCAL	NOM DU LOCAL
100-COR01	
100-COR02	
100-COR03	
100-COR04	
101	
102	
102A	
102B	
102C	
103	
104	
105	
106	
106A	
106B	
106C	
106D	
106E	
106F	
106G	
106J	
106K	
107	
108	
109	
110	
111	
112	
112A	
113	
114	
114A	
114B	
114C	
114D	
114E	
114F	
115	
116	
117	
118	
118A	
118B	
119	
120	
121	
121A	
121B	
121C	
122	
123	
ASC01	
ESC01	
ESC02	

LEGENDE DES ÉQUIPEMENTS

#	DESCRIPTIONS
A	CASIERS TYPE 1 (004 CONVICTION),COULEUR #9064 GRIS FONCÉ, VOIR DEVIS.
B.1	CASIERS TYPE 2 (VESTIAIRE), 610 X 610 X 1830mm,COULEUR #9005 GRIS PLATINE, VOIR DEVIS.
B.2	CASIERS TYPE 2 (VESTIAIRE), 610 X 610 X 1830mm,COULEUR #9064 GRIS FONCÉ, VOIR DEVIS.
C	TABLEAU BLANC 1220 X 1220mm INSTALLÉ @ 915mm DU SOL.
C.1	TABLEAU BLANC 1830mm X 1220mm INSTALLÉ @ 1220mm DU SOL.
D	CASIERS DOUBLES TYPE 3 (AGENT PATROUILLE), 610 x 610 x 1830mm, COULEUR #9011 BLANC VOIR DEVIS.
E	TÉLÉVISEUR FOURNI PAR CLIENT, INSTALLÉ PAR L'ENTREPRENEUR @ 1850mm C/C DU SOL. PRÉVOIR FOND DE CLOUAGE.
E.1	TÉLÉVISEUR (SECTEUR 911) FOURNI PAR CLIENT, INSTALLÉ PAR L'ENTREPRENEUR @ 2265mm C/C DU SOL.PRÉVOIR FOND DE CLOUAGE.
F	CASIERS DOUBLES TYPE 4 (GARAGE), 610 x 610 x 1830mm, COULEUR # VOIR DEVIS.
G	CASIERS TYPE 1 (016 CONVICTION), COULEUR #9064 GRIS FONCÉ VOIR DEVIS.
J	CROCHET TRIPLE TEL QUE "BP700210" DE "RICHELIEU". INSTALLATION À 1220 À PARTIR DU SOL.
K	TABLEAU DE LIÈGE 1220 X 1220mm INSTALLÉ @ 915mm DU SOL.
L	CASIERS TYPE 1 (020 CONVICTION), COULEUR #9064 GRIS FONCÉ VOIR DEVIS.
M	PUIT DE DÉCHARGEMENT, VOIR DEVIS.
O	SECHE MAIN, SPÉCIFICATION PAR INGÉNIEUR MÉCANIQUE.

LISTE DES MOBILIERS

#	NOM DU MOBILIER	LOCAL	# FEUILLE
1	PLAN AGRANDI - MOBILIER PIGEONNIER	LOCAL 116	A8.1
2	PLAN AGRANDI - MOBILIER COMPTOIR	LOCAL 116	A8.1
3	PLAN AGRANDI - COMPTOIR MAGASIN	LOCAL 117	A8.1
4	PLAN AGRANDI - RANGEMENT MAGASIN	LOCAL 117	A8.1
5	PLAN AGRANDI - PAPETERIE	LOCAL 106J	A8.1
6	PLAN AGRANDI - LAVAGE DES ARMES	LOCAL 121C	A8.1
7	PLAN AGRANDI - MOB. DÉCONTAMINATION	LOCAL 121B	A8.1
8	PLAN AGRANDI - BANC VESTIAIRE	LOCAUX 118A ET 118B	A8.2
9	PLAN AGRANDI - PARLOIR AVOCAT	LOCAL 108	A8.2
10	PLAN AGRANDI - LINGERIE	LOCAL 121B	A8.2
11	PLAN AGRANDI - TABLETTES CRÉMAILLÈRES	LOCAUX 106F, 106J, 114A ET 203	A8.2
12	PLAN AGRANDI - DÉSINFECTION/SÉCHAGE	LOCAL 121B	A8.2
13	PLAN AGRANDI - COMPTOIR CONVICTION	LOCAL 115	A8.2
14	PLAN AGRANDI - MOBILIER D'ACCUEIL	LOCAL 102	A8.2
15	PLAN AGRANDI - COMPTOIR PARLOIR	LOCAUX 102B, 102C, 106B ET 106C	A8.2
16	PLAN AGRANDI - BANC HALL	LOCAL 102	A8.3
17	PLAN AGRANDI - COMPTOIR DE RAPPORTS	LOCAL 106H	A8.3
18	PLAN AGRANDI - VANITÉ HOMME	LOCAL 118A	A8.3
19	PLAN AGRANDI - VANITÉ FEMME	LOCAL 118B	A8.3
20	PLAN AGRANDI - MOBILIER CASIERS	LOCAL : 100-COR04	A8.3
21	PLAN AGRANDI - COMPTOIR ACCUEIL PUBLIC	LOCAL : 111	A8.3

LÉGENDE CONSTRUCTION

- NOUVEL AXE STRUCTURAL .
- NOUVELLES DIMENSIONS DE CONSTRUCTION.
- NOUVELLE CLOISON SÈCHE, VOIR CLOISONS TYPES SUR LA FEUILLE A7.01.
- NOUVELLE CLOISON EN BLOC DE BÉTON, VOIR CLOISONS TYPES SUR LA FEUILLE A7.01.
- SYMBOLE POUR CLOISONNEMENT INTÉRIEUR TYPE, VOIR FEUILLE A7.01 POUR CLOISONS TYPES. SAUF INDICATION CONTRAIRE, TOUTES LES CLOISONS SERONT DE TYPE "B".
- ZONE DE DALLE RADIANTE, VOIR SPÉCIFICATIONS PAR ING. MÉCANIQUE.
- NOUVELLE PORTE, VOIR TABLEAU DES PORTES ET CADRES.
- NUMÉRO DE PORTE, VOIR TABLEAU DES PORTES, CADRES ET QUINCAILLERIE AU DEVIS ET ÉLÉVATIONS TYPES SUR FEUILLE A7.00. LORSQUE INDIQUÉ SUR UNE PAIRE DE PORTE, LA LOCALISATION DU NUMÉRO INDIQUE LA PORTE ACTIVE POUR LA QUINCAILLERIE.
- RC - 101 : NUMÉRO DE LOCAL NOUVEAU.
- NIVEAU DE PLANCHER.
- SIM. = DÉTAIL SIMILAIRE / INV. = DÉTAIL INVERSÉ / NO. DE DÉTAIL. / NO. DE FEUILLE DU DÉTAIL OU NO. DE FEUILLE D'ORIGINE
- SIM. = DÉTAIL SIMILAIRE / INV. = DÉTAIL INVERSÉ / NO. DE DÉTAIL DE MOBILIER, VOIR LISTE MOBILIER SUR LA FEUILLE A2.01 ET LA SÉRIE DE FEUILLE A8.X.
- SYMBOLE POUR NO. D'ÉMISSION OU DE RÉVISION. A XX : POUR NUMÉRO D'ADDENDA; D XX : POUR NUMÉRO DE DIRECTIVE
- SYMBOLE POUR L'EMPLACEMENT DE L'OUVRE PORTE POUR ACCÈS UNIVERSEL.
- SYMBOLE POUR LE SENS DE L'ISSUE
- SÉPARATION COUPE-FEU QUI ISOLE UNE ISSUE DU RESTE DU BÂTIMENT NE DOIT COMPORTER AUCUNE OUVERTURE POUR LE PASSAGE D'ÉLÉMENTS DE MÉCANIQUE, PLOMBERIE, ÉLECTRICITÉ, ETC. QUI NE DESSERVENT PAS EXCLUSIVEMENT L'ISSUE.
- XXXX F.F. : DISTANCE DE L'AXE À LA FACE DE LA FONDATION EXTÉRIEUR.
- XXXX F.D. : DISTANCE DE L'AXE À LA FIN DE LA DALLE.
- XXXX F.P. : DISTANCE DE L'AXE À LA FIN DE PONTAGE.
- XXXX F.M. : DISTANCE DE L'AXE À LA FACE DU MENEAU.
- EXTINCTEUR EN SURFACE, VOIR SPÉCIFICATIONS PAR ING. EN PROTECTION INCENDIE.
- EXTINCTEUR SEMI-ENCASTRÉ, À PEINDRE, VOIR SPÉCIFICATIONS PAR ING. EN PROTECTION INCENDIE.

NOTES GENERALES CONSTRUCTION

- L'ENTREPRENEUR GÉNÉRAL DEVRA PRENDRE ET VÉRIFIER TOUTES LES DIMENSIONS SUR LES LIEUX AVANT DE COMMENCER LES TRAVAUX. TOUTE DISCORDANCE AVEC LES PLANS DEVRA ÊTRE NOTIFIÉE À L'ARCHITECTE POUR COORDINATION.
- EN PLUS DES PRINCIPAUX SOUFFLAGES DÉJA INDIQUÉS AUX PLANS, LE SOUS-TRAITANT EN SYSTÈME INTÉRIEUR DEVRA ÉGALEMENT CONSTRUIRE TOUS LES AUTRES SOUFFLAGES (COMPOSITION TYPE : GYPSE 16 mm TYPE "X" À JOINTS TIRÉS, FINI PEINT, SUR COLOMBAGES MÉTALLIQUES) QUI SERONT NÉCESSAIRES POUR DISSIMULER LES CONDUITS DE TOUTES SORTES OU POUR COMPLÉTER L'INSTALLATION DE CERTAINS ÉQUIPEMENTS ENCASTRÉS. POUR QUANTITÉS EXACTES, VÉRIFIER AVEC TOUS LES DOCUMENTS CONTRACTUELS (ARCHITECTURE ET INGÉNIERIE).
- INSTALLER TOUS LES FONDS DE CLOUAGES NÉCESSAIRES ENTRE LES COLOMBAGES POUR LA FIXATION DES APPAREILS ET/OU ACCESSOIRES REQUIS AUX PLANS (ARCHITECTURE ET INGÉNIERIE) AINSI QUE POUR LE MOBILIER FIXE. LES FONDS DE CLOUAGES SERONT COMPOSÉS DE BANDES DE CONTREPLAQUÉ DE 19 mm D'ÉPAISSEUR PAR DIMENSIONS REQUISES.
- L'ENSEMBLE DE L'ACIER APPARENT, STRUCTURE D'ACIER (INTÉRIEUR OU EXTÉRIEUR) OU MÉTAUX OUVRÉS SERA FINI PEINT. VOIR DEVIS POUR SYSTÈME DE PEINTURE. COULEUR AU CHOIX DE L'ARCHITECTE.
- PRÉVOIR LE SCELLEMENT, L'ISOLATION ET L'ÉTANCHÉITÉ AU POURTOUR DE TOUS LES ÉQUIPEMENTS ET/OU ÉLÉMENTS DE MÉCANIQUE QUI PASSENT À TRAVERS LA TOITURE OU MURS EXTÉRIEURS. POUR QUANTITÉS ET DÉTAILS SUPPLÉMENTAIRES VOIR PLANS D'INGÉNIERIE.
- TOUTES LES CLOISONS INSONORISÉES ET/OU SÉPARATIONS COUPE-FEU DEVRONT CONTINUER DANS LES ENTRE-PLAFONDS JUSQU'AU DESSOUS DE LA DALLE DE BÉTON AVEC TOUTES LEURS COMPOSANTES. FAIRE LE SYSTÈME DE SCELLEMENT ACOUSTIQUE OU PARE-FEU (SELON LE CAS) À LA TÊTE ET À LA BASE DE CES CLOISONS. VOIR CLOISONS TYPES SUR LA FEUILLE A7.2.
- FOURNIR ET INSTALLER TOUTES LES TRAPPES D'ACCÈS NÉCESSAIRES POUR L'ACCESSIBILITÉ SELON LES BESOINS DE LA MÉCANIQUE. CES TRAPPES AURONT LA MÊME RÉSISTANCE AU FEU QUE LES MURS OU PLAFONDS AUXQUELS ELLES SERONT INTÉGRÉES. COORDONNER TOUS LES ENDROITS REQUIS SUR LES DOCUMENTS CONTRACTUELS DES INGÉNIEURS. L'INSTALLATION DES TRAPPES SERA EFFECTUÉE PAR LE SOUS-TRAITANT EN SYSTÈME INTÉRIEUR.
- POUR L'ENSEMBLE DU PROJET, TOUS LES ÉLÉMENTS DE MÉTAUX OUVRÉS POUR LES ESCALIERS SONT À TITRE INDICATIF SEULEMENT. LE SOUS-TRAITANT EN MÉTAUX OUVRÉS DOIT FAIRE SCELLER ET VÉRIFIER PAR UN INGÉNIEUR EN STRUCTURE, DE COMPÉTENCE, INSCRIT À L'ORDRE DES INGÉNIEURS DU QUÉBEC, TOUS SES DESSINS D'ATELIER.
- L'ENTREPRENEUR GÉNÉRAL DEVRA TENIR COMPTE DE L'OPTION LA PLUS CHÈRE LORSQU'IL Y A CONTRADICTION ENTRE LES MATÉRIAUX SPÉCIFIÉS AUX DEVIS ET AUX PLANS. IL DOIT CONTACTER L'ARCHITECTE POUR VALIDER LES MATÉRIAUX À UTILISER AVANT LEUR INSTALLATION.
- DANS LA SALLE MÉCANIQUE, PRÉVOIR PANNEAU DE CONTREPLAQUÉ IGNIFUGE DE 16mm D'ÉPAISSEUR, AUX ENDROITS REQUIS POUR FIXATION DES DIFFÉRENTS APPAREILS. COORDONNER EMPLACEMENTS FINAUX AVEC LES INGÉNIEURS.
- UNE PENTE DE 1% EST REQUISE DANS TOUTES LES PIÈCES AVEC UN DRAIN DE PLANCHER, COORDONNER AVEC LES INGÉNIEURS.
- À MOINS D'INDICATION CONTRAIRE, TOUTES LES SURFACES DE BÉTON APPARENTES DEVRONT RECEVOIR UN TRAITEMENT AU JET DE SABLE, COORDONNER AVEC L'ARCHITECTE LE DEGRÉE DU TRAITEMENT VOULU.
- À MOINS D'INDICATION CONTRAIRE, TOUS LES COINS DES CLOISONS DE BLOC DE BÉTON DEVRONT ÊTRE CONSTRUITS AVEC DES BLOCS À COINS ARRONDIS.
- PRÉVOIR LE SCELLEMENT ACOUSTIQUE AU POURTOUR DE TOUS LES ÉQUIPEMENTS ET/OU ÉLÉMENTS DE MÉCANIQUE QUI TRAVERSENT UNE CLOISON ACOUSTIQUE. REMPLACER LE SCELLANT ACOUSTIQUE PAR DU SCELLANT IGNIFUGE À LA JONCTION D'UNE CLOISON OU UNE RÉSISTANCE AU FEU EST REQUISE. VOIR PLANS D'INGÉNIERIE.
- LE MOT SIMILAIRE SIGNIFIE QUE LE DÉTAIL RESSEMBLE AU DÉTAIL RÉFÉRÉ POUR LES PRINCIPES DE CONSTRUCTION, MAIS PEUT PRÉSENTER DES DIFFÉRENCES AU NIVEAU DES MATÉRIAUX ET OU DES DIMENSIONS.
- L'ENTREPRENEUR DOIT PRÉVOIR DES FONDS DE CLOUAGE AUX MURS POUR LA FIXATION DES ROBINETS DES CUVES D'ENTRETIEN, POUR LES TOILETTES DE TYPES "FLUSH" AINSI QUE POUR TOUTES LES INSTALLATIONS PRÉVUES AUX PLANS DES INGÉNIEURS MÉCANIQUES. VOIR PLANS DES INGÉNIEURS POUR NOMBRE DE FONDS DE CLOUAGE REQUIS.
- APPLIQUER UNE BANDE DE MEMBRANE AUTOCOLLANTE EN BITUME ÉLASTOMÈRE EN PÉRIPHÉRIE DE TOUTES LES OUVERTURES ET AUX TRANSITIONS DES MATÉRIAUX DES MURS D'ENVELOPPE.
- CONCEVOIR ET INSTALLER LES SOLINS EN DEUX MORCEAUX TEL QUE DÉCRIT AUX COUPES AGRANDIS SUR LA SÉRIE A5.
- FAIRE APPLICATION D'UNE BANDE SÉPARATRICE SUR TOUTES LES BARRES OMEGA ET/OU FERS "Z" AVANT LA POSE DES PAREMENTS D'ALUMINIUM, AFIN D'ÉVITER LE CONTACT ENTRE L'ALUMINIUM ET L'ACIER.
- FAIRE APPLICATION D'UNE BANDE SÉPARATRICE SUR TOUTES LES MOULURES DE FIXATION EN ACIER SERVANT D'ATTACHE À UN PAREMENT ET/OU MOULURES EN ALUMINIUM, AFIN D'ÉVITER LE CONTACT ENTRE L'ALUMINIUM ET L'ACIER.
- PANNEAUX DE BÉTON LÉGER 13mm D'ÉPAISSEUR SUR LES FONDATIONS. EFFECTUER LA POSE DES PANNEAUX AFIN QUE LES FIXATIONS SE RETROUVENT SOUS LE NIVEAU DU SOL. LORS DE LA POSE, L'ENTREPRENEUR DEVRA S'ASSURER QU'AUCUNE INSCRIPTION DU MANUFACTURIER NE SOIT APPARENTE UNE FOIS LE REMBLAYAGE COMPLETÉ. TOUTES LES TRANCHES APPARENTES DOIVENT ÊTRE DES TRANCHES DE COMPAGNIE INCLUANT LES JONCTIONS ENTRE LES PANNEAUX.
- DANS TOUS LES LOCAUX, TOUS LES APPAREILS DE CONTRÔLE TELS QUE THERMOSTATS, INTÉRRUPTEURS ETC., DEVRONT ÊTRE INSTALLÉS ALIGNÉS LORSQU'ILS SONT INSTALLÉS VERTICALEMENT ET/OU HORIZONTALEMENT, VALIDER LA POSITION AVEC L'INGÉNIEUR ET L'ARCHITECTE AVANT L'INSTALLATION.
- À TOUS LES ENDROITS OÙ UNE RÉSISTANCE AU FEU DE 90 MINUTES EST REQUISE DANS UNE CLOISON DE BLOC DE BÉTON DE 140mm, LES BLOCS DE BÉTON UTILISÉS DEVRONT ÊTRE À 80% PLEIN.
- TOUS LES BLOCS DE BÉTON UTILISÉS POUR LA CONSTRUCTION DES DIFFÉRENTES CLOISONS INTÉRIEURES OÙ UNE RÉSISTANCE AU FEU EST REQUISE DEVRONT ÊTRE DES BLOCS HOMOLOGUÉS POUVANT ÊTRE UTILISÉS DANS LA CONSTRUCTION DE L'ENSEMBLE COUPE-FEU REQUIS.
- A TOUTES LES PORTES EXTÉRIEURES, INSTALLER LE SEUIL DE PORTE AVEC BRIS THERMIQUE DE FAÇON À COUVRIR COMPLÈTEMENT LA BANDE SÉPARATRICE ENTRE LA DALLE ET LA FONDATION, LE DESSUS DU MUR DE FONDATION, L'ISOLANT RIGIDE ET LE PANNEAU DE FIBROCIMENT. LES DIMENSIONS FINALES DU SEUIL (LARGEUR ET PROFONDEUR) SONT À VÉRIFIER SUR PLACE.
- À TOUTES LES PORTES EXTÉRIEURES, FOURNIR ET INSTALLER UNE CORNIÈRE EN ACIER GALVANISÉ DE LA LARGEUR REQUISE, VOIR COUPES DE MURS POUR DIMENSIONS.
- TOUTES LES MEMBRURES D'ACIER, COLOMBAGES MÉTALLIQUES ET/OU ÉLÉMENTS STRUCTURAUX QUI TRAVERSENT L'ENVELOPPE DU BÂTIMENT DOIVENT ÊTRE RECOUVERTS DE 75mm D'ISOLANT EN POLYURÉTHANE GICLÉ MINIMUM SUR UNE LONGUEUR MINIMUM DE 1220mm DE LONGUEUR DU CÔTÉ EXTÉRIEUR.
- TYPIQUE À TOUTES LES JONCTIONS D'UNE CLOISON INTÉRIEURE AYANT UNE RÉSISTANCE AU FEU AVEC LE MUR D'ENVELOPPE. L'ENTREPRENEUR DOIT PRÉVOIR LE PROLONGEMENT DES PAROIS DE GYPSE INTÉRIEUR JUSQUE SUR LA FACE INTÉRIEUR DU PANNEAU DE GYPSE EXTÉRIEUR. L'ENTREPRENEUR DOIT FAIRE LE SCELLEMENT AVEC UN JOINT DE SCELLANT IGNIFUGE.
- FAIRE L'INSTALLATION DE COUSSINS DE CAOUTCHOUC À CHAQUE FOIS QU'UN ÉLÉMENT EST FIXÉ À LA STRUCTURE ET/OU À UNE CLOISON DE GYPSE TEL QUE FIXATIONS DES UNITÉS DE CLIMATISATION, DES ÉLÉMENTS DE MÉTAUX OUVRÉS, DES ESCALIERS, ETC...
- VIS-À-VIS CHAQUE RÉSISTANCE AU FEU, L'ENTREPRENEUR DEVRA PRÉVOIR TOUT LE SCELLEMENT, DISPOSITIF ET/OU DÉTAIL COUPE-FEU REQUIS AFIN DE RESPECTER LE DEGRÉ EXIGÉ.
- VIS-À-VIS CHAQUE RÉSISTANCE AU FEU, LORS DE LA CONSTRUCTION, TOUS LES DÉTAILS ET FAÇONS DE FAIRE DOIVENT ÊTRE HOMOLOGUÉS COUPE-FEU.
- LORSQU'UNE FAÇON ALTERNATIVE AUX PLANS ET DEVIS EST REQUISE, L'ENTREPRENEUR DEVRA CONTACTER L'ARCHITECTE AVANT DE PROCÉDER AU CHANTIER.
- POUR TOUS LES DISPOSITIFS COUPE-FEU COMPLÉMENTAIRES, VALIDER AVEC LES DOCUMENTS CONTRACTUELS DES INGÉNIEURS.
- L'ENTREPRENEUR EST TENU RESPONSABLE DE RESPECTER TOUTES LES RÉSISTANCES AU FEU DEMANDÉES PAR LE CODE NATIONAL DU BÂTIMENT, MÊME SI AUCUN DÉTAIL N'EST ILLUSTRÉ, AVISER L'ARCHITECTE POUR S'ASSURER DU DEGRÉ DE RÉSISTANCE AU FEU DEMANDÉ.
- TOUTES LES SORTIES DE MÉCANIQUE SERONT PEINTES DE LA MÊME COULEUR QUE LE PAREMENT QU'ELLES TRAVERSENT, VOIR SPECIFICATIONS PAR ING. EN MÉCANIQUE. COORDONNER LES CHOIX DE COULEURS AVEC L'ARCHITECTE.
- TOUT L'ISOLANT EN POLYURÉTHANE GICLÉ APPARENT À L'INTÉRIEUR DOIT ÊTRE RECOUVERT D'ENDUIT CIMENTAIRE À PEINDRE, COULEUR AU CHOIX DE L'ARCHITECTE.
- TOUTES LES SECTIONS VITRÉES INSTALLÉES DANS UNE CLOISON DE BLOC DE BÉTON DEVRONT ÊTRE INSTALLÉES DE FAÇON À CE QUE LES JOINTS DE MORTIER SOIENT EN ALIGNEMENT AVEC LES FINS DU CADRE DE LA SECTION (JAMBAGE, TÊTE ET BASE); UNE COORDINATION DOIT ÊTRE FAITE PAR L'ENTREPRENEUR ENTRE LE FOURNISSEUR DES CADRES D'ACIER ET LE MAÇON AFIN DE S'ASSURER DES DIFFÉRENTS ALIGNEMENTS. TOUTES LES MODIFICATION QUI POURRAIENT SURVENIR LORS DE LA FABRICATION DES CADRES AFIN DE PERMETTRE L'ALIGNEMENT AVEC LES JOINTS DEVRONT ÊTRE SOUMISES À L'ARCHITECTE POUR VÉRIFICATION AVANT LE DÉBUT DES TRAVAUX.
- TOUTES LES PAROIS DE BLOC DE BÉTON DEVANT RECEVOIR UN REVÊTEMENT DE TYPE "ACROVYN" DEVRONT ÊTRE CONSTRUITES AVEC DES JOINTS DE MORTIER À EFFLEUREMENT.
- À TOUTES LES CLOISONS DE GYPSE, L'ENTREPRENEUR DOIT PRÉVOIR LA FINITION (TIRAGE DE JOINT) JUSQU'AU NIVEAU DE LA DALLE DU PLANCHER AFIN DE S'ASSURER QUE LE TIRAGE DE JOINT SE FASSE DERRIÈRE LES PLINTHES.
- L'ENTREPRENEUR GÉNÉRAL DEVRA PRÉVOIR LA PRÉPARATION ET LE MACHINAGE DES PORTES REQUISES AFIN DE FAIRE L'INSTALLATION DE GRILLE DE VENTILATION, VOIR SPÉCIFICATIONS PAR ING. EN MÉCANIQUE ET TABLEAU DES PORTES ET CADRES.
- TOUS LES PANNEAUX DE REVÊTEMENT D'ALUMINIUM INSTALLÉS EN SOFFITE DE TYPE "ALUTECH 300" DEVRONT AVOIR UNE LISIÈRE CONTINUE DE PERFORATION 50mm DE LARGE INTEGRÉE AU PANNEAUX AFIN D'ASSURER LA BONNE VENTILLATION DES SOFFITES. PRÉVOIR UNE BANDE CONTINUE DE CHAQUE CÔTÉ DES SOFFITES.
- LE NOMBRE DE COLOMBAGES STRUCTURAUX DESSINÉS AUX JAMBAGES DES OUVERTURES N'EST PAS LIMITATIF. IL EST ASSUSJETTI AU CALCUL DE L'INGÉNIEUR EN CHARPENTE QUI DEVRA EN DÉTERMINER LE NOMBRE EXACT SUR LES DESSINS D'ATELIER EXIGÉS POUR L'ÉRECTION DES MURS EXTÉRIEURS EN COLOMBAGES MÉTALLIQUES STRUCTURAUX.
- PARTOUT OÙ IL Y A DES DOUCHES EN CÉRAMIQUE (MURS / PLANCHERS), PRÉVOIR UN SYSTÈME DE MEMBRANE D'ÉTANCHÉITÉ TEL QUE LE SYSTÈME "KERDI" DE "SCHLUTER".
- DANS TOUS LES MURS D'ENVELOPPE OÙ LA CAVITÉ INTÉRIEURE EST PLUS GRANDE DE 200mm INCLUANT LES SOUFFLAGES DERRIÈRE LES TYMPANS, PRÉVOIR L'INSTALLATION DE GRILLES DE VENTILATION DE 400 x150mm À TOUS LES 2000mm, POUR PERMETTRE LA VENTILATION DE LA CAVITÉ INTÉRIEURE DU MUR, À PEINDRE DE LA MÊME COULEUR QUE LE MUR INTÉRIEUR.

NOTES

LISTE DE NOTES EFFECTIVES POUR LES FEUILLES A2.1 @ A2.3 et A2.6

1 ÉCHELLE D'ACCÈS AU TOIT EN ACIER, DE DIMENSIONS REQUISES, COMPOSÉE DE DEUX MONTANTS LATÉRAUX EN TUBE D'ACIER HSS 25x50mm ET D'ÉCHELONS DE 25mm DE DIAMÈTRE À TOUS LES 600mm C/C. PRÉVOIR UNE CRINOLINE DÉBUTANT À 2400mm DU PLANCHER, DE 800mm DE DIAMÈTRE MAXIMUM JUSQUE SOUS LA DALLE DE LA TOITURE. TOUT L'ACIER SERA FINI PEINT, VOIR PLAN DE COLORATION POUR COULEUR.
2 ÉQUIPEMENT SANITAIRE, VOIR SPÉCIFICATION PAR INGÉNIEUR MÉCANIQUE.
3 RIDEAU SÉPARATEUR COULISSANT EN VINYLE. VOIR DEVIS.
4 ESPACE POUR LAVAGE DE CHIENS. LAVABO ET BANC MOBILE FOURNIS PAR LE CLIENT. COORDONNER AVEC INGÉNIEUR MÉCANIQUE.
5 ÉQUIPEMENT ET/OU ACCESSOIRES HORS CONTRAT.
6 CLÔTURE DE 2135mm DE HAUTEUR, EN MAILLES DE CHAÎNE.
7 UNE GRILLE DE VENTILATION 150mm x 400mm, DANS LE BAS ET LE HAUT DE LA CLOISON À 310mm c/c DU SOL, FINI BLANC.
8 GRILLE GRATTE-PIED, VOIR DEVIS POUR DESCRIPTION COMPLÈTE.
9 EXTINCTEUR SEMI-ENCASTRÉ, VOIR SPÉCIFICATIONS PAR ING. MÉCANIQUE.
10 EXTINCTEUR EN SURFACE, VOIR SPÉCIFICATIONS PAR ING. MÉCANIQUE.
11 GRILLE DE VENTILATION 150m x 400mm, DANS LE HAUT DE LA CLOISON, PEINTE DE LA MÊME COULEUR QUE LE MUR INTÉRIEUR.
12 MONUMENT DE PLANCHER, SPÉCIFICATIONS PAR INGÉNIEUR MÉCANIQUE.
13 DEUX GRILLES DE VENTILATION 150mmX400mm, FINI ALUMINIUM INTÉGRÉ DANS LE MOBILIER. VOIR SÉRIE DE FEUILLE A8.
14 DEUX GRILLES DE VENTILATION 150mm x 400mm, DANS L'ENTRE-PLAFOND, FINI BLANC. COORDONNER LA HAUTEUR VOIR PLAN DE PLAFOND.
15 PROLONGER LE GYPSE AFIN D'ÊTRE ALIGNER AVEC LA FACE DU MUR EN BÉTON.
16 ALCÔVE EN DE BLOC DE BÉTON EN PARTIE BASSE ET EN CLOISON DE GYPSE EN PARTIE HAUTE, VOIR ÉLÉVATION ET COUPE DU MOBILIER SÉRIE A8.

LÉGENDE

PROPOSÉ	EXISTANT	DESCRIPTION	PROPOSÉ	EXISTANT	DESCRIPTION

NOTES

REV. No.	DATE	NATURE	PAR	APPROUVÉ
5	25-03-21	POUR SOUMISSION		
4	25-02-28	PLANS POUR DEMANDE DE PERMIS		
3	25-01-24	PLANS POUR COMMENTAIRES 90%		
2	24-11-22	PLANS POUR COMMENTAIRES 75%		
1	24-08-27	PLANS POUR COMMENTAIRES		

SCEAU :

Ordre des architectes du Québec — A 5107 LINO JOSÉ GOMES ALVES ARCHITECTE

Ordre des architectes du Québec — A 5158 GUILLAUME MOREST ARCHITECTE

ARCHITECTURE : CCM2 ARCHITECTES + Confluence ARCHITECTURE

STRUCTURE - CIVIL : qdi

MÉCANIQUE - ÉLECTRICITÉ : DWB CONSULTANTS

Ville de Gatineau — SERVICE DES INFRASTRUCTURES ET DES PROJETS

NOM DU PROJET :

NOUVEAU POINT DE SERVICE DU SPVG – SECTEUR AYLMER

TITRE :

PLAN NIVEAU 100

LOCALISATION DU PROJET :

No VILLE : 22-2029-A201-XXX-YZZ	
RELEVÉ PAR : -	CONÇU PAR : G.M.
DESSINÉ PAR : F.G.B.	VÉRIFIÉ PAR : Y.G.
DATE : 25-03-21	APPROUVÉ PAR : -
No PROJET (FIRME) : 23002	ÉCHELLE : As indicated
No APPEL D'OFFRES : 2025 SP 024	PLAN No. : A2.1

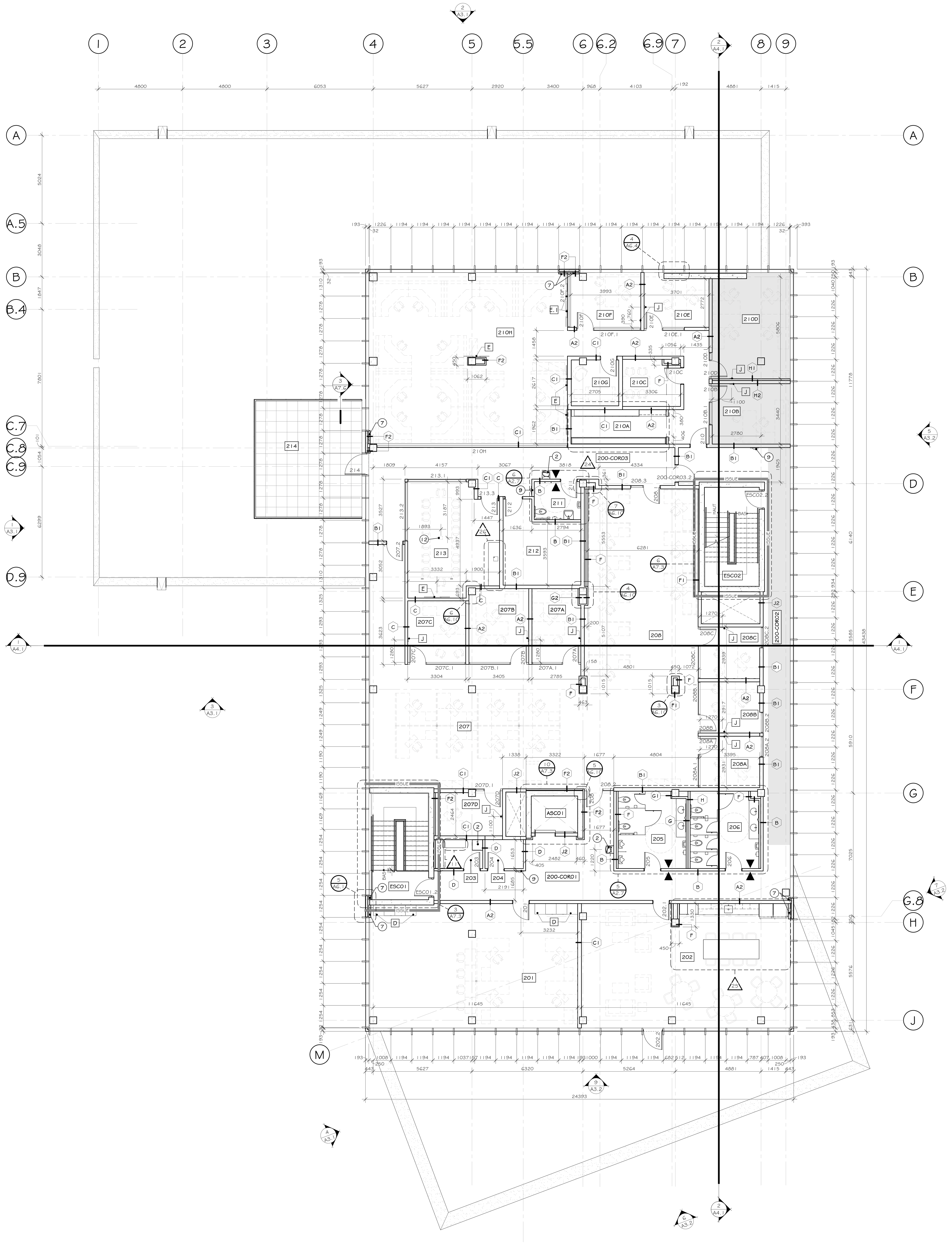

PLAN D'AMÉNAGEMENT NIVEAU 200

ÉCHELLE 1 : 100

LÉGENDE CONSTRUCTION

- NOUVEL AXE STRUCTURAL .
- NOUVELLES DIMENSIONS DE CONSTRUCTION.
- NOUVELLE CLOISON SÈCHE, VOIR CLOISONS TYPES SUR LA FEUILLE A7.01.
- NOUVELLE CLOISON EN BLOC DE BÉTON, VOIR CLOISONS TYPES SUR LA FEUILLE A7.01.
- SYMBOLE POUR CLOISONNEMENT INTÉRIEUR TYPE, VOIR FEUILLE A7.01 POUR CLOISONS TYPES. SAUF INDICATION CONTRAIRE, TOUTES LES CLOISONS SERONT DE TYPE "B".
- ZONE DE DALLE RADIANTE, VOIR SPÉCIFICATIONS PAR ING. MÉCANIQUE.
- NOUVELLE PORTE, VOIR TABLEAU DES PORTES ET CADRES.
- NUMÉRO DE PORTE, VOIR TABLEAU DES PORTES, CADRES ET QUINCAILLERIE AU DEVIS ET ÉLÉVATIONS TYPES SUR FEUILLE A7.00. LORSQUE INDIQUÉ SUR UNE PAIRE DE PORTE, LA LOCALISATION DU NUMÉRO INDIQUE LA PORTE ACTIVE POUR LA QUINCAILLERIE.
- RC - 101 : NUMÉRO DE LOCAL NOUVEAU.
- NIVEAU DE PLANCHER.
- SIM. = DÉTAIL SIMILAIRE / INV. = DÉTAIL INVERSÉ / NO. DE DÉTAIL. / NO. DE FEUILLE DU DÉTAIL OU NO. DE FEUILLE D'ORIGINE
- SIM. = DÉTAIL SIMILAIRE / INV. = DÉTAIL INVERSÉ / NO. DE DÉTAIL DE MOBILIER, VOIR LISTE MOBILIER SUR LA FEUILLE A2.01 ET LA SÉRIE DE FEUILLE A8.X.
- SYMBOLE POUR NO. D'ÉMISSION OU DE RÉVISION.
  - A XX : POUR NUMÉRO D'ADDENDA
  - D XX : POUR NUMÉRO DE DIRECTIVE
- SYMBOLE POUR L'EMPLACEMENT DE L'OUVRE PORTE POUR ACCÈS UNIVERSEL.
- SYMBOLE POUR LE SENS DE L'ISSUE
- ISSUE : SÉPARATION COUPE-FEU QUI ISOLE UNE ISSUE DU RESTE DU BÂTIMENT NE DOIT COMPORTER AUCUNE OUVERTURE POUR LE PASSAGE D'ÉLÉMENTS DE MÉCANIQUE, PLOMBERIE, ÉLECTRICITÉ, ETC. QUI NE DESSERVENT PAS EXCLUSIVEMENT L'ISSUE.
- XXXX F.F. : DISTANCE DE L'AXE À LA FACE DE LA FONDATION EXTÉRIEUR.
- XXXX F.D. : DISTANCE DE L'AXE À LA FIN DE LA DALLE.
- XXXX F.P. : DISTANCE DE L'AXE À LA FIN DE PONTAGE.
- XXXX F.M. : DISTANCE DE L'AXE À LA FACE DU MENEAU.
- EXTINCTEUR EN SURFACE, VOIR SPÉCIFICATIONS PAR ING. EN PROTECTION INCENDIE.
- EXTINCTEUR SEMI-ENCASTRÉ, À PEINDRE, VOIR SPÉCIFICATIONS PAR ING. EN PROTECTION INCENDIE.

NOTES

LISTE DE NOTES EFFECTIVES POUR LES FEUILLES A2.1 @ A2.3 et A2.6

1. ÉCHELLE D'ACCÈS AU TOIT EN ACIER, DE DIMENSIONS REQUISES, COMPOSÉE DE DEUX MONTANTS LATÉRAUX EN TUBE D'ACIER HSS 25x50mm ET D'ÉCHELONS DE 25mm DE DIAMÈTRE À TOUS LES 600mm C/C. PRÉVOIR UNE CRINOLINE DÉBUTANT À 2400mm DU PLANCHER, DE 800mm DE DIAMÈTRE MAXIMUM JUSQUE SOUS LA DALLE DE LA TOITURE. TOUT L'ACIER SERA FINI PEINT, VOIR PLAN DE COLORATION POUR COULEUR.
2. ÉQUIPEMENT SANITAIRE, VOIR SPÉCIFICATION PAR INGÉNIEUR MÉCANIQUE.
3. RIDEAU SÉPARATEUR COULISSANT EN VINYLE. VOIR DEVIS.
4. ESPACE POUR LAVAGE DE CHIENS. LAVABO ET BANC MOBILE FOURNIS PAR LE CLIENT. COORDONNER AVEC INGÉNIEUR MÉCANIQUE.
5. ÉQUIPEMENT ET/OU ACCESSOIRES HORS CONTRAT.
6. CLÔTURE DE 2135mm DE HAUTEUR, EN MAILLES DE CHAÎNE.
7. UNE GRILLE DE VENTILATION 150mm x 400mm, DANS LE BAS ET LE HAUT DE LA CLOISON À 310mm c/c DU SOL, FINI BLANC.
8. GRILLE GRATTE-PIED, VOIR DEVIS POUR DESCRIPTION COMPLÈTE.
9. EXTINCTEUR SEMI-ENCASTRÉ, VOIR SPÉCIFICATIONS PAR ING. MÉCANIQUE.
10. EXTINCTEUR EN SURFACE, VOIR SPÉCIFICATIONS PAR ING. MÉCANIQUE.
11. GRILLE DE VENTILATION 150m x 400mm, DANS LE HAUT DE LA CLOISON, PEINTE DE LA MÊME COULEUR QUE LE MUR INTÉRIEUR.
12. MONUMENT DE PLANCHER, SPÉCIFICATIONS PAR INGÉNIEUR MÉCANIQUE.
13. DEUX GRILLES DE VENTILATION 150mmX400mm, FINI ALUMINIUM INTÉGRÉ DANS LE MOBILIER. VOIR SÉRIE DE FEUILLE A8.
14. DEUX GRILLES DE VENTILATION 150mm x 400mm, DANS L'ENTRE-PLAFOND, FINI BLANC. COORDONNER LA HAUTEUR VOIR PLAN DE PLAFOND.
15. PROLONGER LE GYPSE AFIN D'ÊTRE ALIGNER AVEC LA FACE DU MUR EN BÉTON.
16. ALCÔVE EN DE BLOC DE BÉTON EN PARTIE BASSE ET EN CLOISON DE GYPSE EN PARTIE HAUTE, VOIR ÉLÉVATION ET COUPE DU MOBILIER SÉRIE A8.

LÉGENDE

PROPOSÉ	EXISTANT	DESCRIPTION	PROPOSÉ	EXISTANT	DESCRIPTION

NOTES

REV. No.	DATE	NATURE	PAR	APPROUVÉ
5	25-03-21	POUR SOUMISSION		
4	25-02-28	PLANS POUR DEMANDE DE PERMIS		
3	25-01-24	PLANS POUR COMMENTAIRES 90%		
2	24-11-22	PLANS POUR COMMENTAIRES 75%		
1	24-08-27	PLANS POUR COMMENTAIRES		

SCEAU :

Ordre des architectes du Québec A 5107 LINO JOSÉ GOMES ALVES ARCHITECTE

Ordre des architectes du Québec A 5158 GUILLAUME MOREST ARCHITECTE

ARCHITECTURE :

CCM2 ARCHITECTES + Confluence ARCHITECTURE

STRUCTURE - CIVIL :

qdi

MÉCANIQUE - ÉLECTRICITÉ :

DWB CONSULTANTS

Ville de Gatineau — SERVICE DES INFRASTRUCTURES ET DES PROJETS

NOM DU PROJET :

NOUVEAU POINT DE SERVICE DU SPVG – SECTEUR AYLMER

TITRE :

PLAN NIVEAU 200

LOCALISATION DU PROJET :

N

No VILLE : 22-2029-A201-XXX-YZZ	
RELEVÉ PAR : -	CONÇU PAR : G.M.
DESSINÉ PAR : F.G.B.	VÉRIFIÉ PAR : Y.G.
DATE : 25-03-21	APPROUVÉ PAR : -
No PROJET (FIRME) : 23002	ÉCHELLE : As indicated
No APPEL D'OFFRES : 2025 SP 024	PLAN No. : A2.2

LISTE DES LOCAUX

No. LOCAL	NOM DU LOCAL
200-COR01	
200-COR02	
200-COR03	
201	
202	
203	
204	
205	
206	
207	
207A	
207B	
207C	
207D	
208	
208A	
208B	
208C	
210A	
210B	
210C	
210D	
210E	
210F	
210G	
210H	
211	
212	
213	
214	
ASC01	
ESC01	
ESC02	

LEGENDE DES ÉQUIPEMENTS

#	DESCRIPTIONS
A	CASIERS TYPE 1 (004 CONVICTION),COULEUR #9064 GRIS FONCÉ, VOIR DEVIS.
B.1	CASIERS TYPE 2 (VESTIAIRE), 610 X 610 X 1830mm,COULEUR #9005 GRIS PLATINE, VOIR DEVIS.
B.2	CASIERS TYPE 2 (VESTIAIRE), 610 X 610 X 1830mm,COULEUR #9064 GRIS FONCÉ, VOIR DEVIS.
C	TABLEAU BLANC 1220 X 1220mm INSTALLÉ @ 915mm DU SOL.
C.1	TABLEAU BLANC 1830mm X 1220mm INSTALLÉ @ 1220mm DU SOL.
D	CASIERS DOUBLES TYPE 3 (AGENT PATROUILLE), 610 x 610 x 1830mm, COULEUR #9011 BLANC VOIR DEVIS.
E	TÉLÉVISEUR FOURNI PAR CLIENT, INSTALLÉ PAR L'ENTREPRENEUR @ 1850mm C/C DU SOL. PRÉVOIR FOND DE CLOUAGE.
E.1	TÉLÉVISEUR (SECTEUR 911) FOURNI PAR CLIENT, INSTALLÉ PAR L'ENTREPRENEUR @ 2265mm C/C DU SOL.PRÉVOIR FOND DE CLOUAGE.
F	CASIERS DOUBLES TYPE 4 (GARAGE), 610 x 610 x 1830mm, COULEUR # VOIR DEVIS.
G	CASIERS TYPE 1 (016 CONVICTION), COULEUR #9064 GRIS FONCÉ VOIR DEVIS.
J	CROCHET TRIPLE TEL QUE "BP700210" DE "RICHELIEU". INSTALLATION À 1220 À PARTIR DU SOL.
K	TABLEAU DE LIÈGE 1220 X 1220mm INSTALLÉ @ 915mm DU SOL.
L	CASIERS TYPE 1 (020 CONVICTION), COULEUR #9064 GRIS FONCÉ VOIR DEVIS.
M	PUIT DE DÉCHARGEMENT, VOIR DEVIS.
O	SECHE MAIN, SPÉCIFICATION PAR INGÉNIEUR MÉCANIQUE.

LISTE DES MOBILIERS

#	NOM DU MOBILIER	LOCAL	# FEUILLE
22	PLAN AGRANDI - VANITÉ HOMME	LOCAL 205	A8.4
23	PLAN AGRANDI - VANITÉ FEMME	LOCAL 206	A8.4
24	PLAN AGRANDI - VESTIAIRE 911	LOCAL 210A	A8.4
25	PLAN AGRANDI - CUISINE	LOCAL 202	A8.4
26	PLAN AGRANDI - COMPTOIR DE SERVICES	LOCAUX : 106 ET 213	A8.4

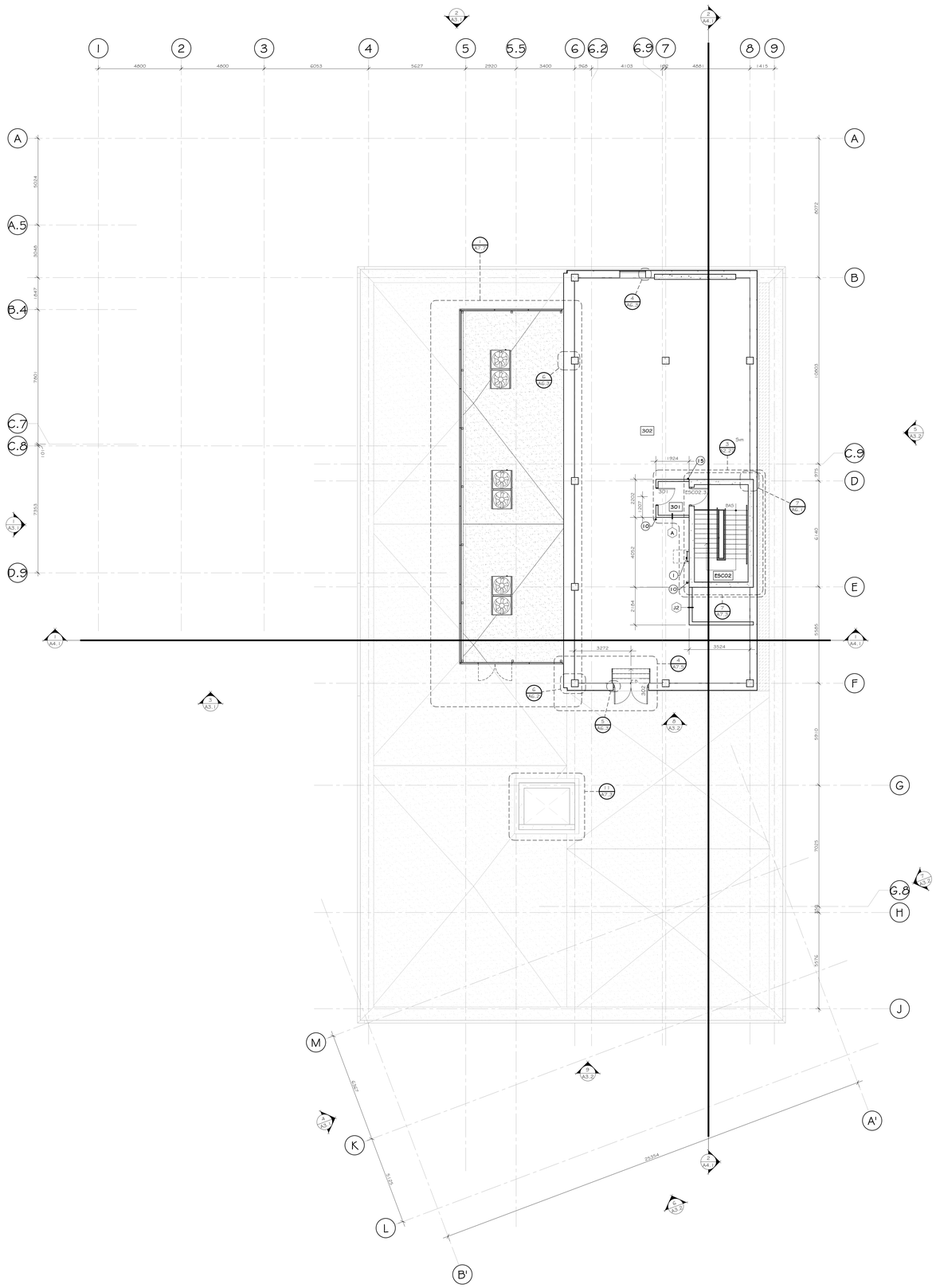

LÉGENDE CONSTRUCTION

- XX — NOUVEL AXE STRUCTURAL .
- XXXX — NOUVELLES DIMENSIONS DE CONSTRUCTION.
- NOUVELLE CLOISON SÈCHE, VOIR CLOISONS TYPES SUR LA FEUILLE A7.01 .
- NOUVELLE CLOISON EN BLOC DE BÉTON, VOIR CLOISONS TYPES SUR LA FEUILLE A7.01 .
- XX — SYMBOLE POUR CLOISONNEMENT INTÉRIEUR TYPE, VOIR FEUILLE A7.01 POUR CLOISONS TYPES. SAUF INDICATION CONTRAIRE, TOUTES LES CLOISONS SERONT DE TYPE 'B'.
- ZONE DE DALLE RADIANTE, VOIR SPÉCIFICATIONS PAR ING. MÉCANIQUE.
- NOUVELLE PORTE, VOIR TABLEAU DES PORTES ET CADRES.
- XXXX — NUMÉRO DE PORTE, VOIR TABLEAU DES PORTES, CADRES ET QUINCAILLERIE AU DEVIS ET ÉLÉVATIONS TYPES SUR FEUILLE A7.00. LORSQUE INDIQUÉ SUR UNE PAIRE DE PORTE, LA LOCALISATION DU NUMÉRO INDIQUE LA PORTE ACTIVE POUR LA QUINCAILLERIE.
- RC - 101 — NUMÉRO DE LOCAL NOUVEAU.
- XXX — NIVEAU DE PLANCHER.
- Ref — SIM. = DÉTAIL SIMILAIRE; INV. = DÉTAIL INVERSÉ; NO. DE DÉTAIL; NO. DE FEUILLE DU DÉTAIL OU NO. DE FEUILLE D'ORIGINE
- Sim — SIM. = DÉTAIL SIMILAIRE; INV. = DÉTAIL INVERSÉ; NO. DE DÉTAIL DE MOBILIER, VOIR LISTE MOBILIER SUR LA FEUILLE A2.01 ET LA SÉRIE DE FEUILLE A8.X.
- XX — SYMBOLE POUR NO. D'ÉMISSION OU DE RÉVISION. A XX : POUR NUMÉRO D'ADDENDA. D XX : POUR NUMÉRO DE DIRECTIVE
- SYMBOLE POUR L'EMPLACEMENT DE L'OUVRE PORTE POUR ACCÈS UNIVERSEL.
- SYMBOLE POUR LE SENS DE L'ISSUE
- ISSUE — SÉPARATION COUPE-FEU QUI ISOLE UNE ISSUE DU RESTE DU BÂTIMENT NE DOIT COMPORTER AUCUNE OUVERTURE POUR LE PASSAGE D'ÉLÉMENTS DE MÉCANIQUE, PLOMBERIE, ÉLECTRICITÉ, ETC. QUI NE DESSERVENT PAS EXCLUSIVEMENT L'ISSUE.
- XXXX F.F. — DISTANCE DE L'AXE À LA FACE DE LA FONDATION EXTÉRIEUR.
- XXXX F.D. — DISTANCE DE L'AXE À LA FIN DE LA DALLE.
- XXXX F.P. — DISTANCE DE L'AXE À LA FIN DE PONTAGE.
- XXXX F.M. — DISTANCE DE L'AXE À LA FACE DU MENEAU.
- EXTINCTEUR EN SURFACE, VOIR SPÉCIFICATIONS PAR ING. EN PROTECTION INCENDIE.
- EXTINCTEUR SEMI-ENCASTRÉ, À PEINDRE, VOIR SPÉCIFICATIONS PAR ING. EN PROTECTION INCENDIE.

LISTE DES LOCAUX

No. LOCAL	NOM DU LOCAL
301	
302	
ESC02	

NOTES

LISTE DE NOTES EFFECTIVES POUR LES FEUILLES A2.1 @ A2.3 et A2.6

1. ÉCHELLE D'ACCÈS AU TOIT EN ACIER, DE DIMENSIONS REQUISES, COMPOSÉE DE DEUX MONTANTS LATÉRAUX EN TUBE D'ACIER HSS 25x50mm ET D'ÉCHELONS DE 25mm DE DIAMÈTRE À TOUS LES 600mm C/C. PRÉVOIR UNE CRINOLINE DÉBUTANT À 2400mm DU PLANCHER, DE 800mm DE DIAMÈTRE MAXIMUM JUSQUE SOUS LA DALLE DE LA TOITURE. TOUT L'ACIER SERA PAS PEINT, VOIR PLAN DE COLORATION POUR COULEUR.
2. ÉQUIPEMENT SANITAIRE, VOIR SPÉCIFICATION PAR INGÉNIEUR MÉCANIQUE.
3. RIDEAU SÉPARATEUR COULISSANT EN VINYLE. VOIR DEVIS.
4. ESPACE POUR LAVAGE DE CHEINS. LAVABO ET BANC MOBILE FOURNIS PAR LE CLIENT. COORDONNER AVEC INGÉNIEUR MÉCANIQUE.
5. ÉQUIPEMENT ESOU ACCESSOIRES HORS CONTRAT.
6. CLÔTURE DE 2135mm DE HAUTEUR, EN MAILLES DE CHAÎNE.
7. UNE GRILLE DE VENTILATION 150mm x 400mm, DANS LE BAS ET LE HAUT DE LA CLOISON À 310mm c/c DU SOL, FINI BLANC.
8. GRILLE GRATTE-PIED, VOIR DEVIS POUR DESCRIPTION COMPLÈTE.
9. EXTINCTEUR SEMI-ENCASTRÉ, VOIR SPÉCIFICATIONS PAR ING. MÉCANIQUE.
10. EXTINCTEUR EN SURFACE, VOIR SPÉCIFICATIONS PAR ING. MÉCANIQUE.
11. GRILLE DE VENTILATION 150m x 400mm, DANS LE HAUT DE LA CLOISON, PEINTE DE LA MÊME COULEUR QUE LE MUR INTÉRIEUR.
12. MONUMENT DE PLANCHER, SPÉCIFICATIONS PAR INGÉNIEUR MÉCANIQUE.
13. DEUX GRILLES DE VENTILATION 150mmX400mm, FINI ALUMINIUM INTÉGRÉ DANS LE MOBILIER, VOIR SÉRIE DE FEUILLE A8.
14. DEUX GRILLES DE VENTILATION 150mm x 400mm, DANS L'ENTRE-PLAFOND, FINI BLANC. COORDONNER LA HAUTEUR VOIR PLAN DE PLAFOND.
15. PROLONGER LE GYPSE AFIN D'ÊTRE ALIGNER AVEC LA FACE DU MUR EN BÉTON.
16. ALCÔVE EN DE BLOC DE BÉTON EN PARTIE BASSE ET EN CLOISON DE GYPSE EN PARTIE HAUTE, VOIR ÉLÉVATION ET COUPE DU MOBILIER SÉRIE A8.

LÉGENDE

PROPOSÉ	EXISTANT	DESCRIPTION	PROPOSÉ	EXISTANT	DESCRIPTION

NOTES

REV. No.	DATE	NATURE	PAR	APPROUVÉ
5	25-03-21	POUR SOUMISSION		
4	25-02-28	PLANS POUR DEMANDE DE PERMIS		
3	25-01-24	PLANS POUR COMMENTAIRES 90%		
2	24-11-22	PLANS POUR COMMENTAIRES 75%		
1	24-08-27	PLANS POUR COMMENTAIRES		

SCEAU :

A 5158 GUILLAUME MOREST ARCHITECTE du Québec

ARCHITECTURE :

CCM2 ARCHITECTES + Confluence ARCHITECTURE

STRUCTURE - CIVIL :

qdi

MÉCANIQUE - ÉLECTRICITÉ :

DWB CONSULTANTS

Ville de Gatineau

SERVICE DES INFRASTRUCTURES ET DES PROJETS

NOM DU PROJET :

NOUVEAU POINT DE SERVICE DU SPVG – SECTEUR AYLMER

TITRE :

PLAN NIVEAU APPENTIS

LOCALISATION DU PROJET :

No VILLE : 22-2029-A201-XXX-YZZ	
RELEVÉ PAR : -	CONÇU PAR : G.M.
DESSINÉ PAR : F.G.B.	VÉRIFIÉ PAR : Y.G.
DATE : 25-03-21	APPROUVÉ PAR : -
No PROJET (FIRME) : 23002	ÉCHELLE : As indicated
No APPEL D'OFFRES : 2025 SP 024	PLAN No. : A2.3

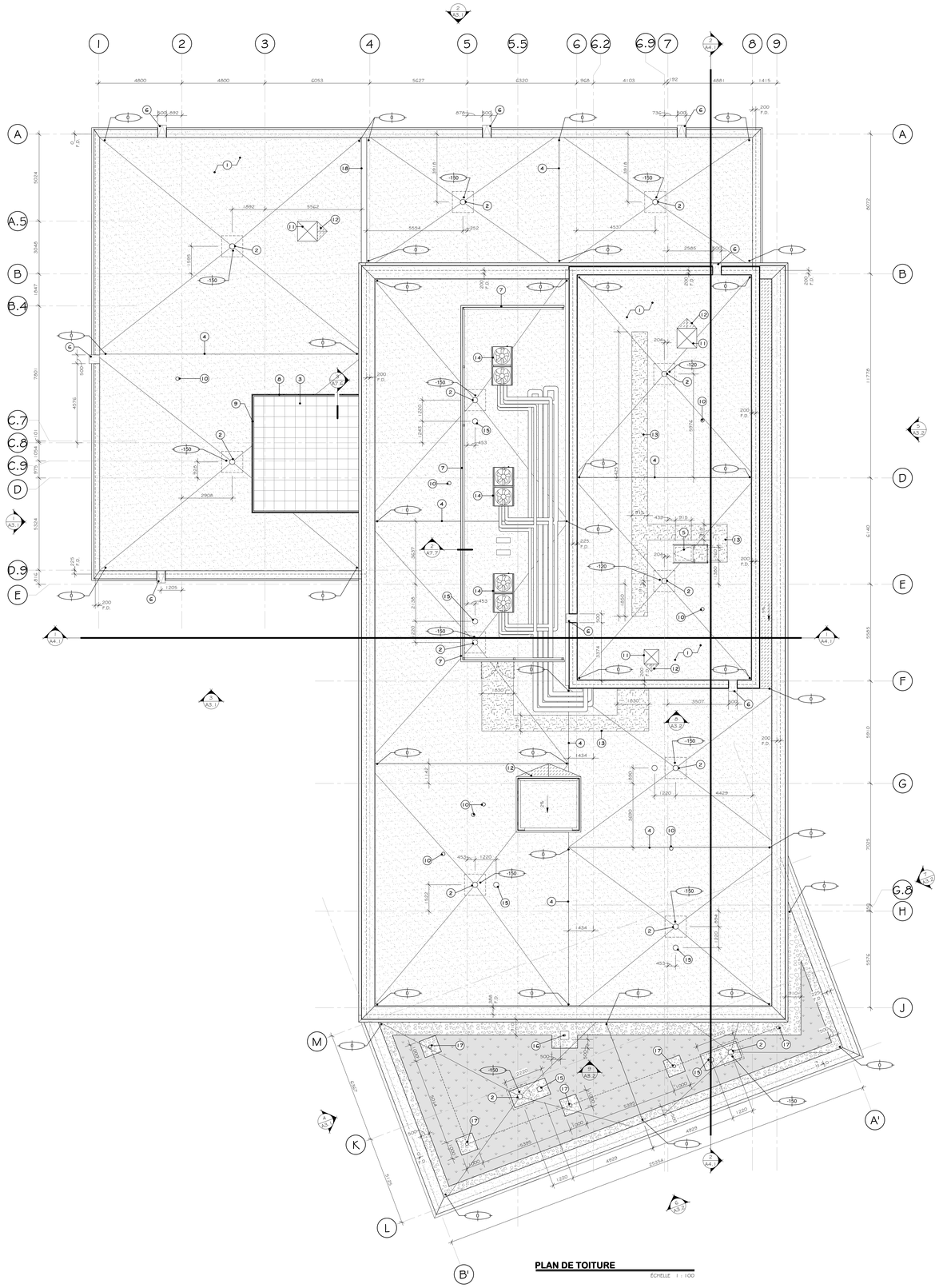

LÉGENDE TOITURE

- LES FLÈCHES INDIQUENT LA DIRECTION VERS LE POINT BAS (DRAIN) SUIVANT UNE INCLINAISON DE 2%.
- TROTTOIR DE MEMBRANE EN BITUME ÉLASTOMÈRE.
- DÉPRESSION AU POURTOUR DU DRAIN, VOIR DÉTAIL TYPE SUR FEUILLE A2.5.
- XXX — NIVEAU CORRESPONDANT AU DESSUS DE LA MEMBRANE DE FINITION.
- CONTREPENTE EN ISOLANT DE PENTE 2%.
- NOUVELLE SECTION DE TOITURE À MEMBRANE EN BITUME ÉLASTOMÈRE.
- NOUVELLE SECTION DE TOITURE VÉGÉTALE.
- NOUVELLE SECTION DE TOITURE AVEC GRAVIER 3/4 NET.
- XXXX F.D. — DISTANCE DE L'AVE À LA FIN DE LA DALLE.

NOTES GÉNÉRALES TOITURE

- LE PLAN DE TOITURE AVEC L'ILLUSTRATION DES UNITÉS AU TOIT ET ACCESSOIRES DE MÉCANIQUE EST UN APERÇU APPROXIMATIF DE CE QUE LA MÉCANIQUE/ÉLECTRICITÉ A BESOIN. L'ENTREPRENEUR GÉNÉRAL ET LE COUVREUR DOIVENT SE RÉFÉRER À TOUS LES DOCUMENTS CONTRACTUELS (MÉCANIQUE/ÉLECTRICITÉ ET ARCHITECTURE) POUR VALIDER LES QUANTITÉS REQUISES DES BASES DE TOIT, DORMANTS ET BOITES D'ÉTANCHÉITÉ POUR LE PROJET. L'ENTREPRENEUR GÉNÉRAL ET LE COUVREUR DOIVENT DONC PRÉVOIR TOUTES CES BASES. L'ENTREPRENEUR ET LE COUVREUR DOIVENT UTILISER LES DÉTAILS LES PLUS APPROPRIÉS AUX CONDITIONS REQUISES. VOIR DÉTAILS ILLUSTRÉS SUR CETTE FEUILLE.
- PRÉVOIR LE SCELLEMENT, L'ISOLATION ET L'ÉTANCHÉITÉ AU POURTOUR DE TOUS LES ÉQUIPEMENTS ET/OU ÉLÉMENTS DE MÉCANIQUE QUI PASSENT À TRAVERS LA TOITURE ET/OU MURS EXTÉRIEURS. POUR QUANTITÉS ET DÉTAILS SUPPLÉMENTAIRES VOIR PLANS D'INGÉNIERIE.
- TOUTES LES OUVERTURES QUI DOIVENT ÊTRE FAITES DANS LA TOITURE DOIVENT ÊTRE PROTÉGÉES DES INTEMPÉRIES DURANT LA DURÉE DES TRAVAUX. L'ENTREPRENEUR EST RESPONSABLE DE GARDER TOUS LES ENDROITS SECS ET SANS INFILTRATION D'EAU. TOUT DOMMAGE CAUSÉ PAR DES INFILTRATIONS DEAU DU À UNE MAUVAISE PROTECTION SERA AUX FRAIS DE L'ENTREPRENEUR.
- SUR LA TOITURE, FAIRE UN CHEMIN UTILITAIRE EN CONTREPLAQUE 19mm AFIN DE PROTÉGER LES MEMBRANES D'ÉTANCHÉITÉS LORS DE L'INSTALLATION DES ÉQUIPEMENTS.
- SUR TOUS LES PARAPETS LA MEMBRANE DE FINITION DE ÉTRE DE TYPE COUPE FEU, (VOIR DEVIS). CHEVAUCHER LA MEMBRANE COUPE-FEU DE 300mm AVEC LA MEMBRANE DE FINITION DE LA PARTIE COURANTE.
- L'UTILISATION DE PANNEAU DE FIBROCIMENT TEL QUE "PERMABASE PLUS" EST À PROSCRIRE DANS L'EXÉCUTION DE L'ENSEMBLE DES TRAVAUX DE TOITURE.

NOTES

LISTE DE NOTES EFFECTIVES POUR LA FEUILLE A2.4

1. SYSTÈME DE MEMBRANE DE TOITURE-BI-COUCHE EN BITUME ÉLASTOMÈRE DE COULEUR BLANCHE, VOIR DEVIS.
2. DRAIN DE TOITURE, VOIR SPÉCIFICATIONS PAR ING. EN MÉCANIQUE, AVEC PLUSIEURS EN ISOLANT DE PENTE AU POURTOUR DU DRAIN, VOIR DÉTAIL NO 5 ET NO. 6 SUR LA FEUILLE A2.5.
3. DALLAGE SUR PLOTS À VERRIN SUR STRUCTURE D'ACIER, VOIR SPÉCIFICATIONS PAR ING. EN STRUCTURE. PRÉVOIR UNE MEMBRANE SACRIFICE EN BITUME ÉLASTOMÈRE SUR CHAQUE PLAQUE D'ACIER AVANT L'INSTALLATION DU PLOT.
4. JOINT DE COMPARTIMENTATION, VOIR DÉTAIL NO.9 SUR LA FEUILLE A2.5.
5. TRAPPE D'ACCÈS À LA TOITURE AVEC GARDE-CORPS SUR PLOTS DANS PERFORATION DE LA MEMBRANE AVEC PORTELLON SUR RESSORT ET TRAPPE D'ACCÈS À FERMETURE AUTOMATIQUE, VOIR DÉTAIL NO.3 SUR LA FEUILLE A2.5.
6. GARGOUILLE, VOIR ÉLÉVATIONS ET DÉTAIL 7 À LA FEUILLE A2.5
7. ÉCRAN VISUEL ARCHITECTURALE, VOIR ÉLÉVATION POUR DESCRIPTION.
8. GARDE-CORPS EN VERRE ET EN ACIER GALVANISÉ, VOIR ÉLÉVATIONS POUR DESCRIPTION COMPLÈTE.
9. SECTION DU GARDE-CORPS OUVRANT POUR DONNER ACCÈS À LA TOITURE, PRÉVOIR SYSTÈME DE FERMETURE ET INSTALLATION DE CADENAS.
10. ÉVENT DE PLOMBERIE, VOIR SPÉCIFICATIONS PAR ING. MÉCANIQUE, VOIR DÉTAIL NO. 10 SUR LA FEUILLE A2.5.
11. ENTRÉE DE VENTILATION, VOIR SPÉCIFICATIONS PAR ING. MÉCANIQUE, VOIR DÉTAIL SIMILAIRE NO. 1 SUR LA FEUILLE A2.5.
12. CROQUET : POUR 2 EN ISOLANT DE PENTE DE 2%, DE DIMENSIONS REQUISES.
13. TROTTOIR DE MEMBRANE SACRIFICE EN BITUME ÉLASTOMÈRE DE COULEUR NOIR.
14. THERMOPOMPE, VOIR SPÉCIFICATIONS PAR ING. MÉCANIQUE, VOIR DÉTAIL NO.8 SUR LA FEUILLE A2.5.
15. DRAIN D'URGENCE, VOIR SPÉCIFICATIONS PAR ING. MÉCANIQUE.
16. SORTIE D'EAU, VOIR SPÉCIFICATION PAR ING. MÉCANIQUE, VOIR DÉTAIL NO.12 SUR LA FEUILLE A2.5 POUR BASE D'ÉTANCHÉITÉ.
17. ANCRAGE POUR LA LIGNE DE VIE, VOIR SPÉCIFICATIONS PAR ING. EN STRUCTURE, VOIR DÉTAIL NO. 13 SUR LA FEUILLE A2.5.
18. PARAPET SÉPARATEUR, VOIR DÉTAIL NO.2 SUR LA FEUILLE A2.5.

LÉGENDE

PROPOSÉ	EXISTANT	DESCRIPTION	PROPOSÉ	EXISTANT	DESCRIPTION

NOTES

REV. No.	DATE	NATURE	PAR	APPROUVÉ
5	25-03-21	POUR SOUMISSION		
4	25-02-28	PLANS POUR DEMANDE DE PERMIS		
3	25-01-24	PLANS POUR COMMENTAIRES 90%		
2	24-11-22	PLANS POUR COMMENTAIRES 75%		

SCEAU :

A 5158 GUILLAUME MORISET ARCHITECTE — Ordre des architectes du Québec

ARCHITECTURE :

CCM2 ARCHITECTES + Confluence ARCHITECTURE

STRUCTURE - CIVIL :

qdi

MÉCANIQUE - ÉLECTRICITÉ :

DWB CONSULTANTS

Ville de Gatineau — SERVICE DES INFRASTRUCTURES ET DES PROJETS

NOM DU PROJET :

NOUVEAU POINT DE SERVICE DU SPVG – SECTEUR AYLMER

TITRE :

PLAN DE TOITURE

LOCALISATION DU PROJET :

No VILLE : 22-2029-A201-XXX-YZZ	
RELEVÉ PAR : -	CONÇU PAR : G.M.
DESSINÉ PAR : F.G.B.	VÉRIFIÉ PAR : Y.G.
DATE : 25-03-21	APPROUVÉ PAR : -
No PROJET (FIRME) : 23002	ÉCHELLE : As indicated
No APPEL D'OFFRES : 2025 SP 024	PLAN No. : A2.4

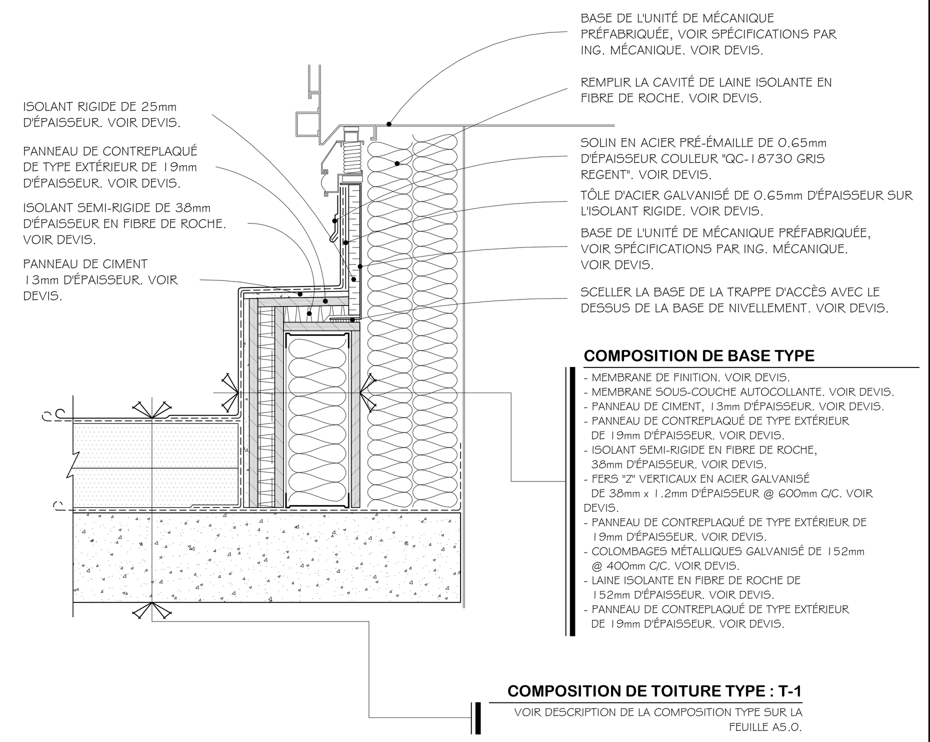

1 DÉTAIL TYPE
BASE UNITÉ DE MÉCANIQUE — ÉCHELLE 1 : 10

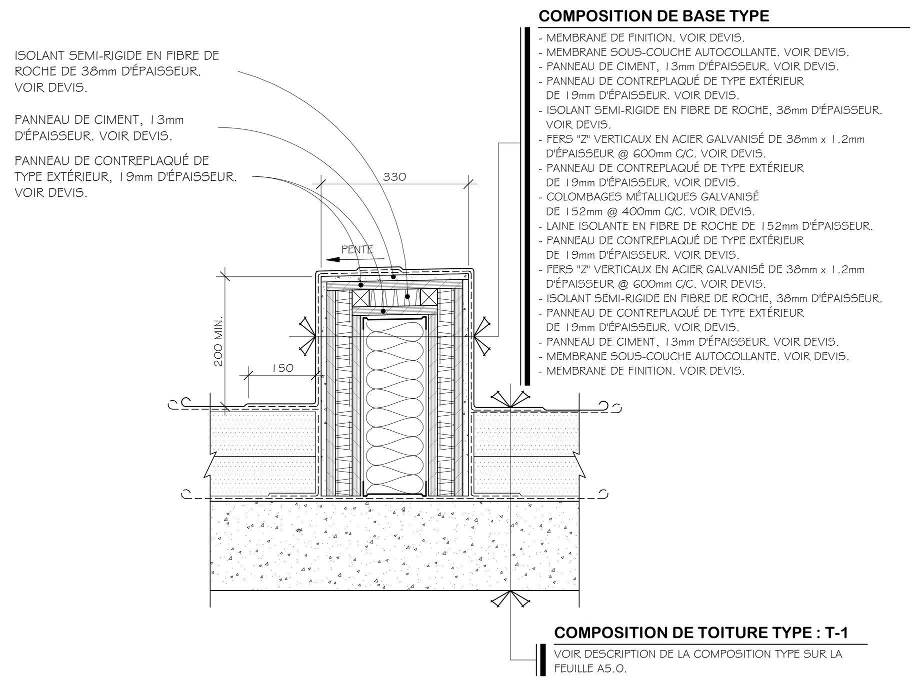

2 DÉTAIL TYPE
PARAPET SÉPARATEUR — ÉCHELLE 1 : 10

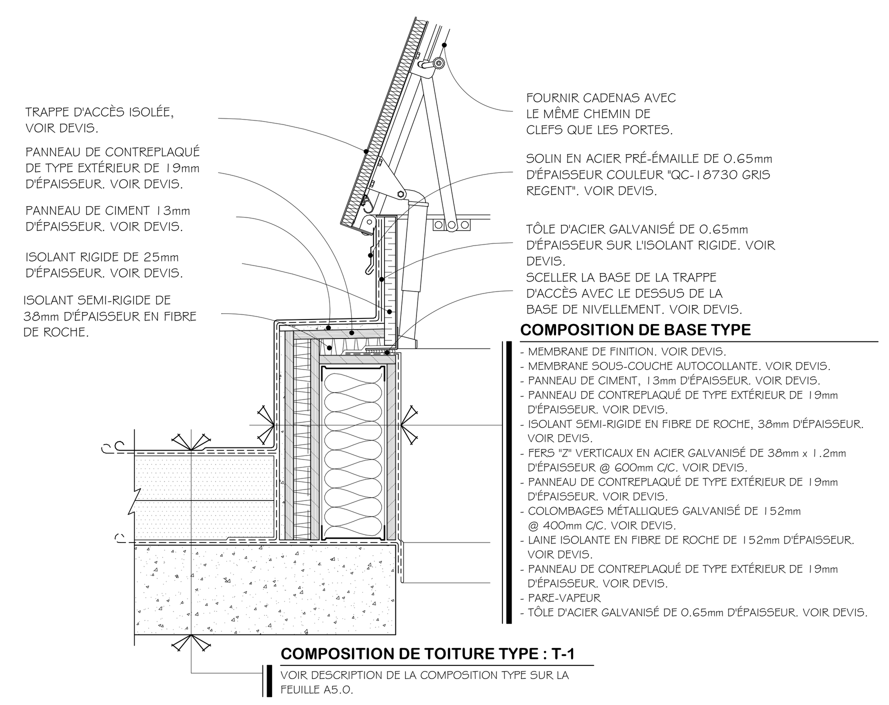

3 DÉTAIL TYPE
TRAPPE DE TOITURE — ÉCHELLE 1 : 10

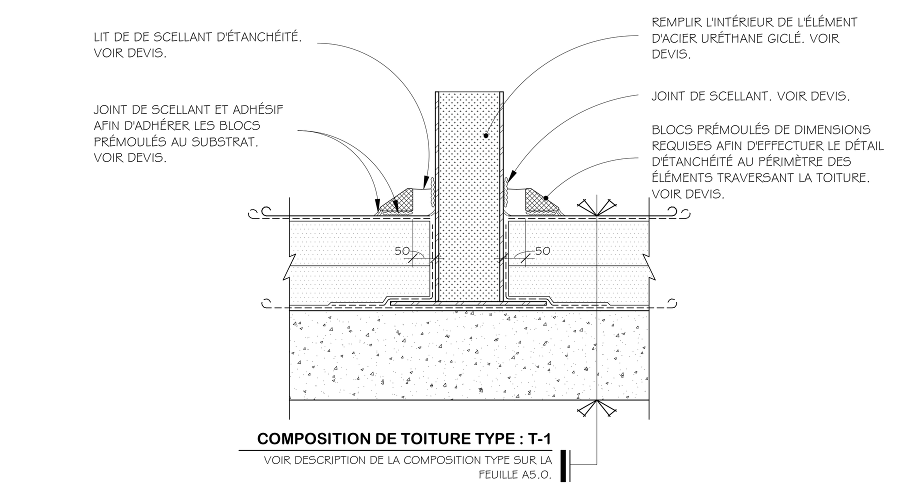

4 DÉTAIL TYPE
BLOCS PRÉMOULÉS — ÉCHELLE 1 : 10

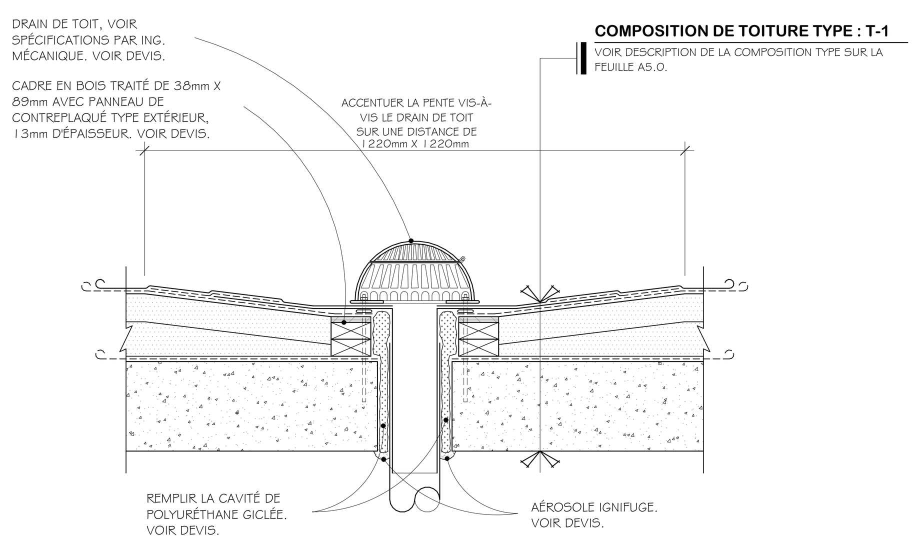

5 DÉTAIL TYPE
BASSIN SURBAISSÉ — ÉCHELLE 1 : 10

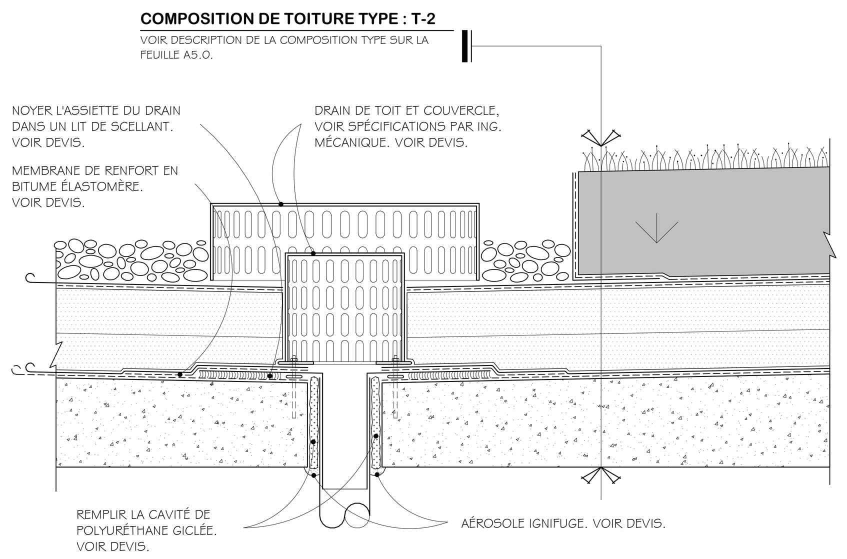

6 DÉTAIL TYPE
DRAIN DE TOITURE — ÉCHELLE 1 : 10

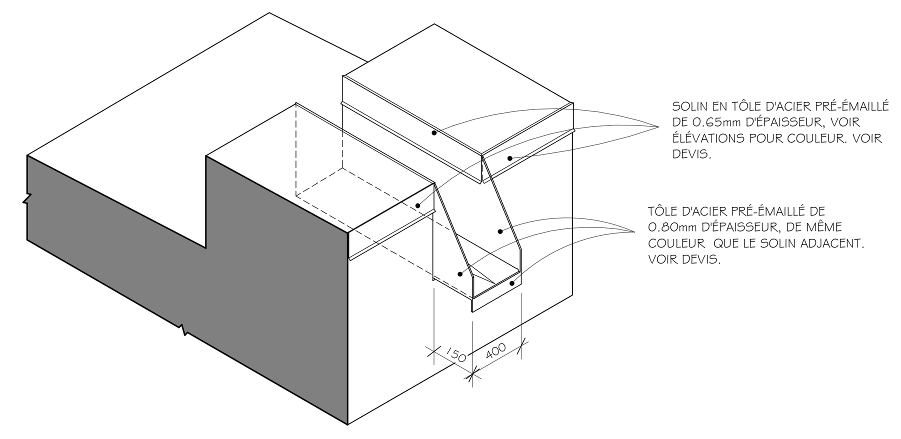

7 DÉTAIL TYPE
ISOMÉTRIE GARGOUILLE OUVERTE — ÉCHELLE 1 : 10

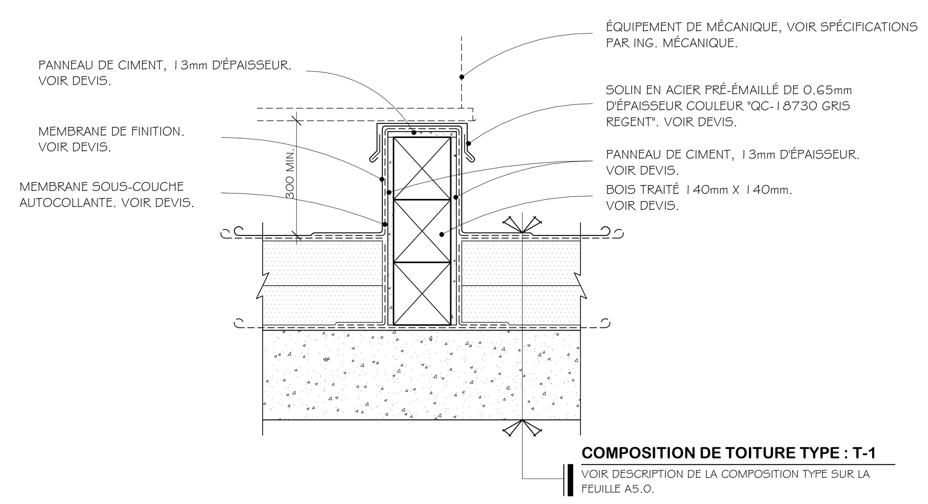

8 DÉTAIL TYPE
DORMANT — ÉCHELLE 1 : 10

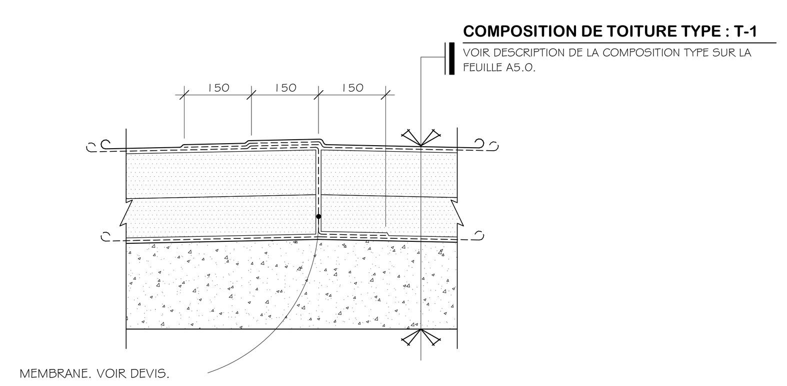

9 DÉTAIL TYPE
JOINT COMPARTIMENTATION — ÉCHELLE 1 : 10

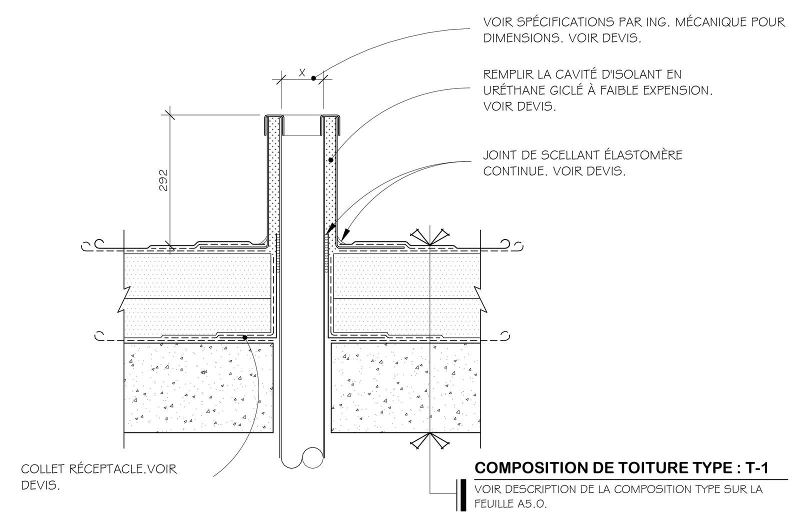

10 DÉTAIL TYPE
ÉVENT DE PLOMBERIE — ÉCHELLE 1 : 10

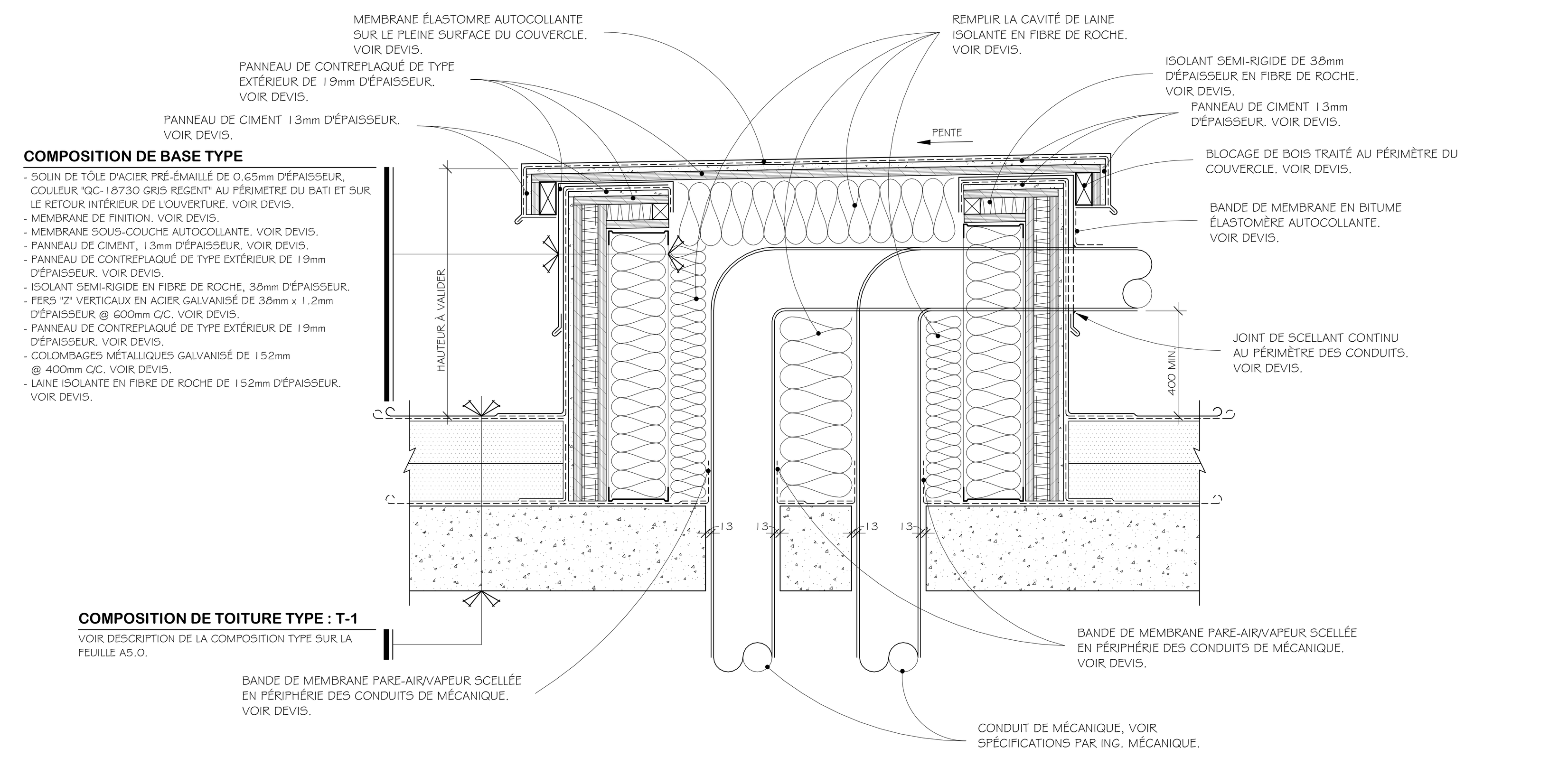

11 DÉTAIL TYPE
BOITE D'ÉTANCHÉITÉ POUR CONDUIT — ÉCHELLE 1 : 10

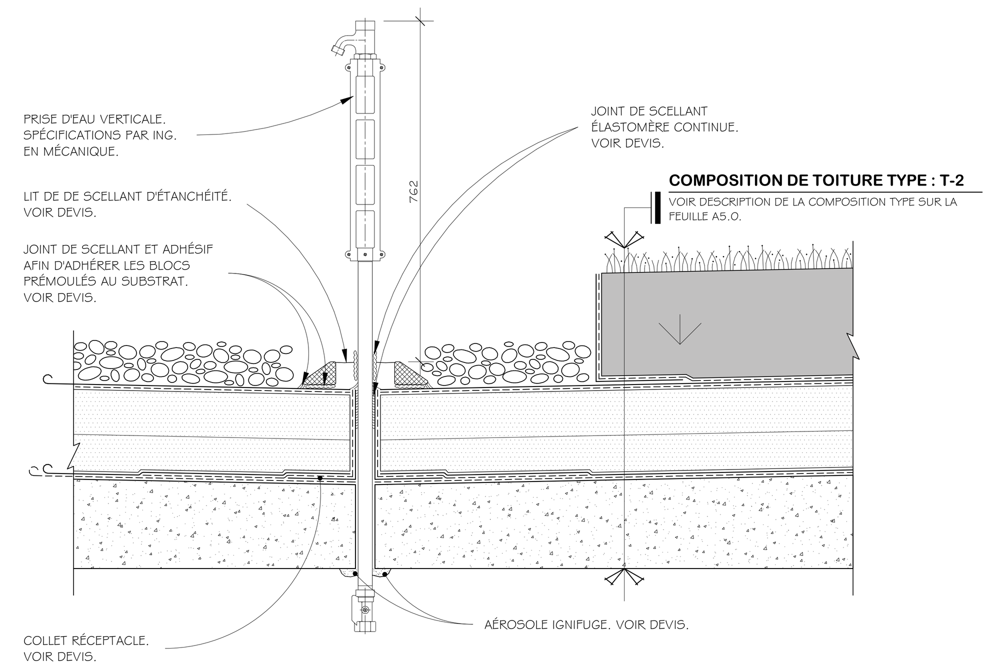

12 DÉTAIL TYPE
DRAIN DE TOITURE — ÉCHELLE 1 : 10

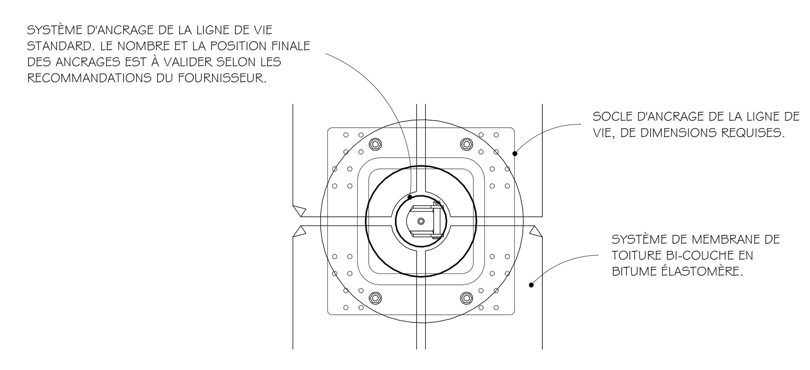

DÉTAIL EN PLAN

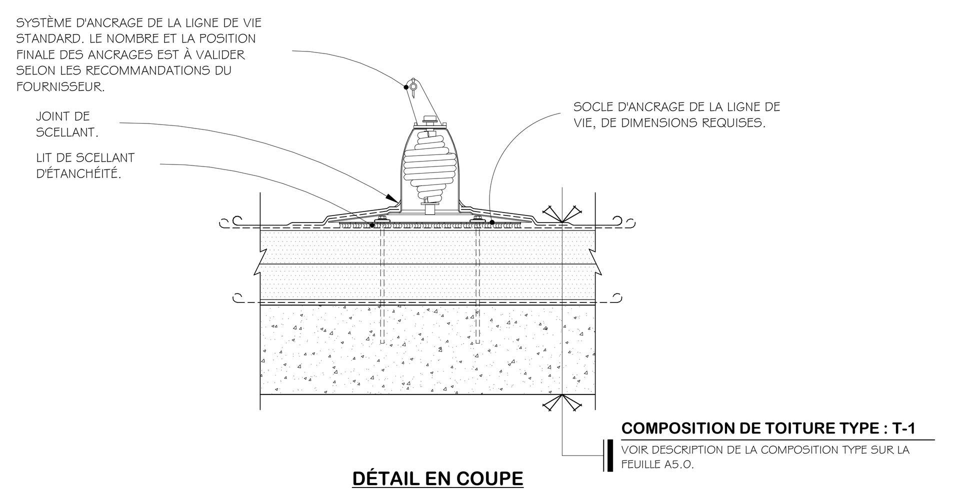

DÉTAIL EN COUPE

13 DÉTAIL TYPE
LIGNE DE VIE — ÉCHELLE 1 : 10

NOTES

LÉGENDE

PROPOSÉ	EXISTANT	DESCRIPTION	PROPOSÉ	EXISTANT	DESCRIPTION

NOTES

REV. No.	DATE	NATURE	PAR	APPROUVÉ
5	25-03-21	POUR SOUMISSION		
4	25-02-28	PLANS POUR DEMANDE DE PERMIS		
3	25-01-24	PLANS POUR COMMENTAIRES 90%		
2	24-11-22	PLANS POUR COMMENTAIRES 75%		

SCEAU :

Ordre des architectes du Québec — A 5107 — LINO JOSÉ GOMES ALVES — ARCHITECTE

Ordre des architectes du Québec — A 5158 — GUILLAUME MOREST — ARCHITECTE

ARCHITECTURE :
CCM2 ARCHITECTES + Confluence ARCHITECTURE

STRUCTURE - CIVIL :
qdi

MÉCANIQUE - ÉLECTRICITÉ :
DWB CONSULTANTS

Ville de Gatineau — SERVICE DES INFRASTRUCTURES ET DES PROJETS

NOM DU PROJET :
NOUVEAU POINT DE SERVICE DU SPVG – SECTEUR AYLMER

TITRE :
DETAILS DE TOITURE

LOCALISATION DU PROJET :

No VILLE : 22-2029-A201-XXX-YZZ	
RELEVÉ PAR : -	CONÇU PAR : G.M.
DESSINÉ PAR : F.G.B.	VÉRIFIÉ PAR : Y.G.
DATE : 25-03-21	APPROUVÉ PAR : -
No PROJET (FIRME) : 23002	ÉCHELLE : 1 : 10
No APPEL D'OFFRES : 2025 SP 024	PLAN No. : A2.5

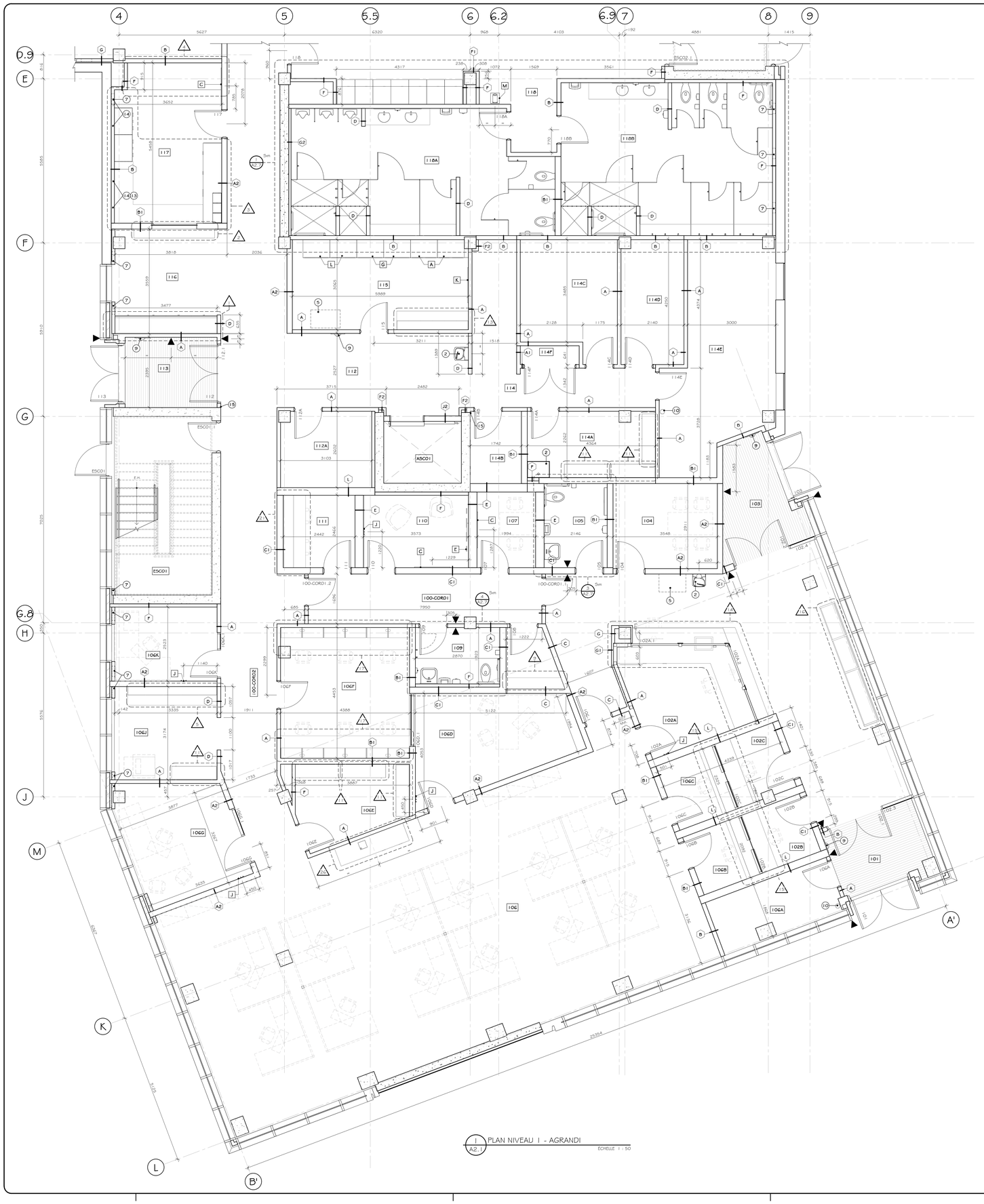

LÉGENDE CONSTRUCTION

- XX — NOUVEL AXE STRUCTURAL.
- xxxx — NOUVELLES DIMENSIONS DE CONSTRUCTION.
- NOUVELLE CLOISON SÈCHE, VOIR CLOISONS TYPES SUR LA FEUILLE A7.01.
- NOUVELLE CLOISON EN BLOC DE BÉTON, VOIR CLOISONS TYPES SUR LA FEUILLE A7.01.
- XX — SYMBOLE POUR CLOISONNEMENT INTÉRIEUR TYPE, VOIR FEUILLE A7.01 POUR CLOISONS TYPES. SAUF INDICATION CONTRAIRE, TOUTES LES CLOISONS SERONT DE TYPE 'B'.
- ZONE DE DALLE RADIANTE, VOIR SPÉCIFICATIONS PAR ING. MÉCANIQUE.
- XXXX — NOUVELLE PORTE, VOIR TABLEAU DES PORTES ET CADRES.
- XXXX — NUMÉRO DE PORTE, VOIR TABLEAU DES PORTES, CADRES ET QUINCAILLERIE AU DEVIS ET ÉLÉVATIONS TYPES SUR FEUILLE A7.00. LORSQUE INDIQUÉ SUR UNE PAIRE DE PORTE, LA LOCALISATION DU NUMÉRO INDIQUE LA PORTE ACTIVE POUR LA QUINCAILLERIE.
- RC - 101 — NUMÉRO DE LOCAL NOUVEAU.
- XXX — NIVEAU DE PLANCHER.
- Ref — SIM. = DÉTAIL SIMILAIRE; INV. = DÉTAIL INVERSÉ; NO. DE DÉTAIL; NO. DE FEUILLE DU DÉTAIL OU NO. DE FEUILLE D'ORIGINE
- Sym — SIM. = DÉTAIL SIMILAIRE; INV. = DÉTAIL INVERSÉ; NO. DE DÉTAIL DE MOBILIER, VOIR LISTE MOBILIER SUR LA FEUILLE A2.01 ET LA SÉRIE DE FEUILLE A6.X.
- XX — SYMBOLE POUR NO. D'ÉMISSION OU DE RÉVISION. A XX : POUR NUMÉRO D'ADDENDA. D XX : POUR NUMÉRO DE DIRECTIVE
- SYMBOLE POUR L'EMPLACEMENT DE L'OUVRE PORTE POUR ACCÈS UNIVERSEL.
- B — SYMBOLE POUR LE SENS DE L'ISSUE
- ISSUE — SÉPARATION COUPE-FEU QUI ISOLE UNE ISSUE DU RESTE DU BÂTIMENT NE DOIT COMPORTER AUCUNE OUVERTURE POUR LE PASSAGE D'ÉLÉMENTS DE MÉCANIQUE, PLOMBERIE, ÉLECTRICITÉ, ETC. QUI NE DESSERVENT PAS EXCLUSIVEMENT L'ISSUE.
- xxxx F.F. — DISTANCE DE L'AXE À LA FACE DE LA FONDATION EXTÉRIEUR.
- xxxx F.D. — DISTANCE DE L'AXE À LA FIN DE LA DALLE.
- xxxx F.P. — DISTANCE DE L'AXE À LA FIN DE PONTAGE.
- xxxx F.M. — DISTANCE DE L'AXE À LA FACE DU MENEAU.
- EXTINCTEUR EN SURFACE, VOIR SPÉCIFICATIONS PAR ING. EN PROTECTION INCENDIE.
- EXTINCTEUR SEMI-ENCASTRÉ, À PEINDRE, VOIR SPÉCIFICATIONS PAR ING. EN PROTECTION INCENDIE.

LISTE DES MOBILIERS

#	NOM DU MOBILIER	LOCAL	# FEUILLE
1	PLAN AGRANDI - MOBILIER PIGEONNIER	LOCAL 116	A8.1
2	PLAN AGRANDI - MOBILIER COMPTOIR	LOCAL 116	A8.1
3	PLAN AGRANDI - COMPTOIR MAGASIN	LOCAL 117	A8.1
4	PLAN AGRANDI - RANGEMENT MAGASIN	LOCAL 117	A8.1
5	PLAN AGRANDI - PAPETERIE	LOCAL 106J	A8.1
6	PLAN AGRANDI - LAVAGE DES ARMES	LOCAL 121C	A8.1
7	PLAN AGRANDI - MOB. DÉCONTAMINATION	LOCAL 121B	A8.1
8	PLAN AGRANDI - BANC VESTIAIRE	LOCAUX 118A ET 118B	A8.2
9	PLAN AGRANDI - PARLOIR AVOCAT	LOCAL 108	A8.2
10	PLAN AGRANDI - LINGERIE	LOCAL 121B	A8.2
11	PLAN AGRANDI - TABLETTES ORDINALÉRES	LOCAUX 106F, 106J, 114A ET 203	A8.2
12	PLAN AGRANDI - DÉSINFECTION/DÉSHUAGE	LOCAL 121B	A8.2
13	PLAN AGRANDI - COMPTOIR CONVICTION	LOCAL 115	A8.2
14	PLAN AGRANDI - MOBILIER D'ACCUEIL	LOCAL 102	A8.2
15	PLAN AGRANDI - COMPTOIR PARLOIR	LOCAUX 102B, 102C, 106B ET 106C	A8.2
16	PLAN AGRANDI - BANC HALL	LOCAL 102	A8.3
17	PLAN AGRANDI - COMPTOIR DE RAPPORTS	LOCAL 106H	A8.3
18	PLAN AGRANDI - VANITÉ HOMME	LOCAL 118A	A8.3
19	PLAN AGRANDI - VANITÉ FEMME	LOCAL 118B	A8.3
20	PLAN AGRANDI - MOBILIER CASIERS	LOCAL - 100-COR04	A8.3
21	PLAN AGRANDI - COMPTOIR ACCUEIL PUBLIC	LOCAL 111	A8.3

LEGENDE DES ÉQUIPEMENTS

#	DESCRIPTIONS
A	CASIERS TYPE 1 (004 CONVICTION),COULEUR #9004 GRIS FONCÉ, VOIR DEVIS.
B.1	CASIERS TYPE 2 (VESTIAIRE), 610 X 610 X 1830mm,COULEUR #9005 GRIS PLATINE, VOIR DEVIS.
B.2	CASIERS TYPE 2 (VESTIAIRE), 610 X 610 X 1830mm,COULEUR #9004 GRIS FONCÉ, VOIR DEVIS.
C	TABLEAU BLANC 1220 X 1220mm INSTALLÉ @ 915mm DU SOL.
C.1	TABLEAU BLANC 1830mm X 1220mm INSTALLÉ @ 1220mm DU SOL.
D	CASIERS DOUBLES TYPE 3 (AGENT PATROUILLE), 610 x 610 x 1830mm, COULEUR #9011 BLANC VOIR DEVIS.
E	TÉLÉVISEUR FOURNI PAR CLIENT, INSTALLÉ PAR L'ENTREPRENEUR @ 1850mm CJC DU SOL. PRÉVOIR FOND DE CLOUAGE.
E.1	TÉLÉVISEUR (SECTEUR 911) FOURNI PAR CLIENT, INSTALLÉ PAR L'ENTREPRENEUR @ 2265mm CJC DU SOL.PRÉVOIR FOND DE CLOUAGE.
F	CASIERS DOUBLES TYPE 4 (GARAGE), 610 x 610 x 1830mm, COULEUR # VOIR DEVIS.
G	CASIERS TYPE 1 (016 CONVICTION), COULEUR #9004 GRIS FONCÉ VOIR DEVIS.
J	CROCHET TRIPLE TEL QUE "EPT7003 (7 DE "ECHELIEU". INSTALLATION À 1220 À PARTIR DU SOL.
K	TABLEAU DE LIÉGE 1220 X 1220mm INSTALLÉ @ 915mm DU SOL.
L	CASIERS TYPE 1 (020 CONVICTION), COULEUR #9004 GRIS FONCÉ VOIR DEVIS.
M	PUIT DE DÉCHARGEMENT, VOIR DEVIS.
D	RÉCHE MAIN, SPÉCIFICATION PAR INGÉNIEUR MÉCANIQUE.

LISTE DES LOCAUX

No. LOCAL	NOM DU LOCAL
100-CORO1	
100-CORO2	
100-CORO3	
100-CORO4	
101	
102	
102A	
102B	
102C	
103	
104	
105	
106	
106A	
106B	
106C	
106D	
106E	
106F	
106G	
106J	
106K	
107	
108	
109	
110	
111	
112	
112A	
113	
114	
114A	
114B	
114C	
114D	
114E	
114F	
115	
116	
117	
118	
118A	
118B	
119	
120	
121	
121A	
121B	
121C	
122	
123	
ASCO1	
ESCO1	
ESCO2	

NOTES

LISTE DE NOTES EFFECTIVES POUR LES FEUILLES A2.1 @ A2.3 et A2.6

1. ÉCHELLE D'ACCÈS AU TOIT EN ACIER, DE DIMENSIONS REQUISES, COMPOSÉE DE DEUX MONTANTS LATÉRAUX EN TUBE D'ACIER HSS 25x50mm ET D'ÉCHELONS DE 25mm DE DIAMÈTRE À TOUS LES 600mm CC. PRÉVOIR UNE CRINOLINE DÉBUTANT À 2400mm DU PLANCHER, DE 800mm DE DIAMÈTRE MAXIMUM JUSQUE SOUS LA DALLE DE LA TOITURE. TOUT L'ACIER SERA PEINTURÉ. VOIR PLAN DE COLORATION POUR COULEUR.
2. ÉQUIPEMENT SANITAIRE, VOIR SPÉCIFICATION PAR INGÉNIEUR MÉCANIQUE.
3. RIDEAU SÉPARATEUR COULISSANT EN VINYLE. VOIR DEVIS.
4. ESPACE POUR LAVAGE DE CHIENS. LAVABO ET BANC MOBILE FOURNIS PAR LE CLIENT. COORDONNER AVEC INGÉNIEUR MÉCANIQUE.
5. ÉQUIPEMENT ÉTIQU ACCESSOIRES HORS CONTRAT.
6. CLÔTURE DE 2135mm DE HAUTEUR, EN MAILLES DE CHAÎNE.
7. UNE GRILLE DE VENTILATION 150mm x 400mm, DANS LE BAS ET LE HAUT DE LA CLOISON À 510mm c/c DU SOL. FIN BLANC.
8. GRILLE GRATTE-PIED, VOIR DEVIS POUR DESCRIPTION COMPLÈTE.
9. EXTINCTEUR SEMI-ENCASTRÉ, VOIR SPÉCIFICATIONS PAR ING. MÉCANIQUE.
10. EXTINCTEUR EN SURFACE, VOIR SPÉCIFICATIONS PAR ING. MÉCANIQUE.
11. GRILLE DE VENTILATION 150m x 400mm, DANS LE HAUT DE LA CLOISON, PEINTE DE LA MÊME COULEUR QUE LE MUR INTÉRIEUR.
12. MONUMENT DE PLANCHER, SPÉCIFICATIONS PAR INGÉNIEUR MÉCANIQUE.
13. DEUX GRILLES DE VENTILATION 150mmX400mm, FINI ALUMINIUM INTÉGRÉ DANS LE MOBILIER. VOIR SÉRIE DE FEUILLE A8.
14. DEUX GRILLES DE VENTILATION 150mm x 400mm, DANS L'ENTRE-PLAFOND. FINI BLANC. COORDONNER LA HAUTEUR VOIR PLAN DE PLAFOND.
15. PROLONGER LE GYPSE AFIN D'ÊTRE ALIGNER AVEC LA FACE DU MUR EN BÉTON.
16. ALLÉGE EN DE BLOC DE BÉTON EN PARTIE BASSE ET EN CLOISON DE GYPSE EN PARTIE HAUTE. VOIR ÉLÉVATION ET COUPE DU MOBILIER SÉRIE A8.

LÉGENDE

PROPOSÉ	EXISTANT	DESCRIPTION	PROPOSÉ	EXISTANT	DESCRIPTION

NOTES

REV. No.	DATE	NATURE	PAR	APPROUVÉ
5	25-03-21	POUR SOUMISSION		
4	25-02-28	PLANS POUR DEMANDE DE PERMIS		
3	25-01-24	PLANS POUR COMMENTAIRES 90%		
2	24-11-22	PLANS POUR COMMENTAIRES 75%		

SCEAU :

Ordre des architectes du Québec — A 5158 GUILLAUME MOREST ARCHITECTE

ARCHITECTURE :

CCM2 ARCHITECTES + Confluence ARCHITECTURE

STRUCTURE - CIVIL :

qdi

MÉCANIQUE - ÉLECTRICITÉ :

DWB CONSULTANTS

Ville de Gatineau — SERVICE DES INFRASTRUCTURES ET DES PROJETS

NOM DU PROJET :

NOUVEAU POINT DE SERVICE DU SPVG – SECTEUR AYLMER

TITRE :

PLANS AGRANDIS NIVEAU 100

LOCALISATION DU PROJET :

No VILLE : 22-2029-A201-XXX-YZZ	
RELEVÉ PAR : -	CONÇU PAR : G.M.
DESSINÉ PAR : F.G.B.	VÉRIFIÉ PAR : Y.G.
DATE : 25-03-21	APPROUVÉ PAR : -
No PROJET (FIRME) : 23002	ÉCHELLE : As indicated
No APPEL D'OFFRES : 2025 SP 024	PLAN No. : A2.6

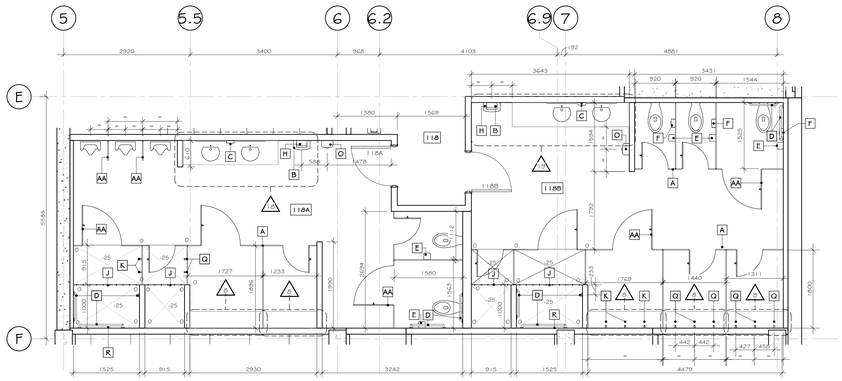

1 A2.1 PLAN AGRANDI -TOILETTES ET DOUCHES
LOCAUX 118A ET 118B — ÉCHELLE : 1 : 50

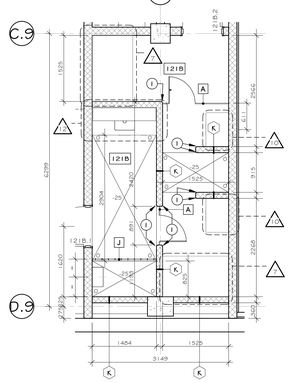

2 A2.1 PLAN AGRANDI - MOBILIER DÉCONTAMINATION
LOCAL 1218 — ÉCHELLE : 1 : 50

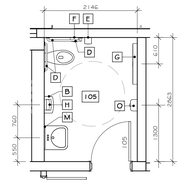

3 A2.1 PLAN AGRANDI - TOILETTE
LOCAL 105 — ÉCHELLE : 1 : 50

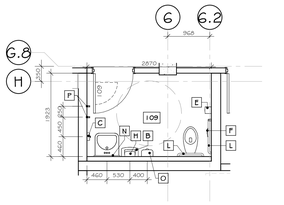

4 A2.1 PLAN AGRANDI - TOILETTE
LOCAL 109 — ÉCHELLE : 1 : 50

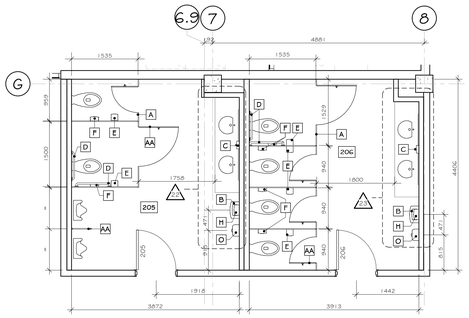

5 A2.2 PLAN AGRANDI - TOILETTES
LOCAUX 205 ET 206 — ÉCHELLE : 1 : 50

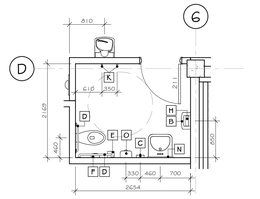

6 A2.2 PLAN AGRANDI - TOILETTE
LOCAL 211 — ÉCHELLE : 1 : 50

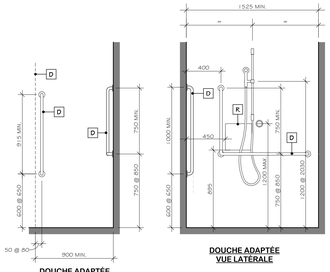

DOUCHE ADAPTÉE
VUE DE FACE

DOUCHE ADAPTÉE
VUE LATÉRALE

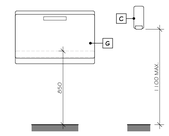

TABLE À LANGER

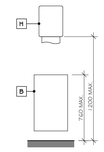

DISTRIBUTEUR À SAVON

DISTRIBUTEUR À PAPIER
POUBELLE MURALE

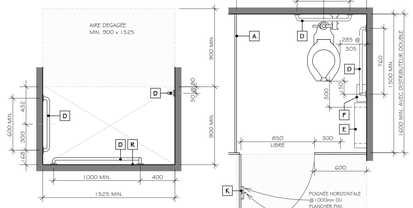

DOUCHE ADAPTÉE
VUE EN PLAN

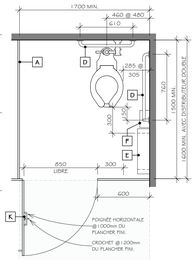

TOILETTE ADAPTÉE
VUE EN PLAN

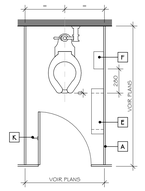

TOILETTE
VUE EN PLAN

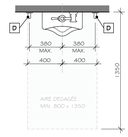

URINOIR ADAPTÉ
VUE EN PLAN

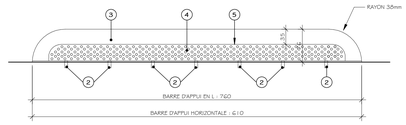

BARRE D'APPUI DE TYPE CARCÉRAL
VUE EN PLAN

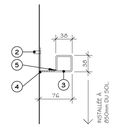

BARRE D'APPUI DE TYPE CARCÉRAL
VUE EN COUPE

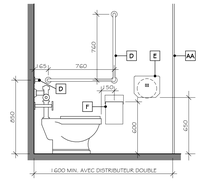

TOILETTE ADAPTÉE
VUE LATÉRALE

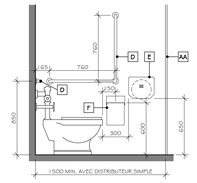

TOILETTE ADAPTÉE
VUE LATÉRALE

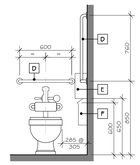

TOILETTE ADAPTÉE
VUE DE FACE

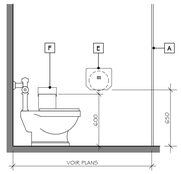

TOILETTE
VUE LATÉRALE

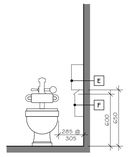

TOILETTE
VUE DE FACE

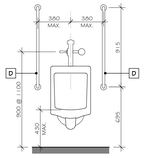

URINOIR ADAPTÉ
VUE DE FACE

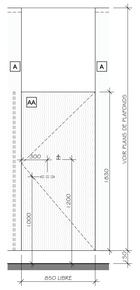

PARTITION TOILETTE ADAPTÉE
VUE DE FACE

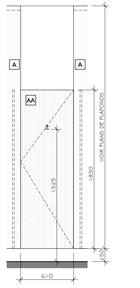

PARTITION TOILETTE
VUE DE FACE

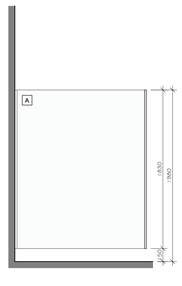

PARTITION TOILETTE
VUE LATÉRALE

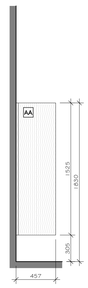

PARTITION D'URINOIR
VUE LATÉRALE

LEGENDE ACCESSOIRES SANITAIRES

#	DESCRIPTION
A	PARTITION DE TOILETTE, DE DOUCHE, D'URINOIR ETOU DE VESTIAIRES SUSPENDU, FINI "F4" VOIR LÉGENDE DES FINIS - ÉBÉNISTERIE ET VOIR DEVIS.
AA	PARTITION DE TOILETTE, DE DOUCHE, D'URINOIR ETOU DE VESTIAIRES SUSPENDU, FINI "F1" VOIR LÉGENDE DES FINIS - ÉBÉNISTERIE ET VOIR DEVIS.
B	POUBELLE EN SURFACE, VOIR DEVIS.
C	DISTRIBUTEUR DE SAVON MURAL, VOIR DEVIS.
D	BARRE D'APPUI DE MODÈLE ET DIMENSIONS REQUISES, VOIR DESSINS DES ACCESSOIRES SANITAIRES ET VOIR DEVIS.
E	DISTRIBUTEUR DE PAPIER HYGIÉNIQUE, VOIR DEVIS.
F	RECEPTACLE DE SERVIETTES HYGIÉNIQUES, VOIR DEVIS.
G	TABLE À LANGER, VOIR DEVIS.
H	DISTRIBUTEUR À PAPIER À MAIN, VOIR DEVIS.
J	TRINGLE ET RIDEAU DE DOUCHE, INSTALLÉ À 2135mm. VOIR DEVIS.
K	CROCHET À VÊTEMENT INSTALLÉ @ 1200mm DU SOL TEL QUE "RH 273021 I 70 DE RICHELIEU", VOIR DEVIS.
L	BARRE D'APPUI DE TYPE CARCÉRAL DE MODÈLE ET DIMENSIONS REQUIS, VOIR DESSINS DES ACCESSOIRES SANITAIRES.
M	MIROIR EN VERRE CLAIR SUR UN PANNEAU DE PARTICULES 16mm D'ÉPAISSEUR, 500mm X 915mm DE HAUT INSTALLÉ À 1000mm DU SOL.
N	MIROIR DE TYPE CARCÉRAL 6mm, 597mm X 902mm INSTALLÉ À 1000mm DU SOL, VOIR DEVIS.
P	CROCHET À VÊTEMENT ANTI-TENTATION INSTALLÉ À 1200mm DU SOL, VOIR DEVIS.
Q	CROCHET À VÊTEMENT INSTALLÉ @ 1525mm DU SOL TEL QUE "RH 273021 I 70 DE RICHELIEU", VOIR DEVIS.
R	NICHE DE DOUCHE PRÉFABRIQUÉE POUR PORTE-SAVON TELLE QUE LE MODÈLE "KBSS-BOARD-24V" 305mm X 305mm DE "SCHLUTER", VOIR DEVIS.

NOTE: L'ENTREPRENEUR DEVRA PRÉVOIR TOUS LES FONDS DE CLOUAGES EN DEUX (2) ÉPAISSEURS DE PANNEAUX DE CONTREPLAQUÉ DE 19mm D'ÉPAISSEUR (MINIMUM) POUR LES ÉLÉMENTS TELS QUE LES BARRES D'APPUI, BANC ADAPTÉ ET TABLE À LANGER ET SEULEMENT UN PANNEAU DE CONTREPLAQUÉ DE 19mm D'ÉPAISSEUR POUR TOUS LES AUTRES ÉLÉMENTS.

NOTES

LISTE DE NOTES EFFECTIVES POUR LA FEUILLE A2.7

1. BLOC DE BÉTON AVEC COIN ARRONDI.
2. VIS SÉCURITAIRE À TÊTE FRAISÉE @ 100mm C/C (SOUDER LES VIS DE FAÇON DISSIMULÉE).
3. PLAQUE EN ACIER INOXYDABL 3mm D'ÉPAISSEUR, PLIÉE.
4. PLAQUE EN ACIER INOXYDABLE PERFORÉE, TROUS DE 1.5mm DE DIAMÈTRE MAXIMUM.
5. SOUDURE CONTINUE.

LÉGENDE

PROPOSÉ	EXISTANT	DESCRIPTION	PROPOSÉ	EXISTANT	DESCRIPTION

NOTES

REV. No.	DATE	NATURE	PAR	APPROUVÉ
5	25-03-21	POUR SOUMISSION		
4	25-02-28	PLANS POUR DEMANDE DE PERMIS		
2	24-11-22	PLANS POUR COMMENTAIRES 75%		

SCEAU :

A 5158
GUILLAUME MOREST
ARCHITECTE
Ordre des architectes du Québec

ARCHITECTURE :

CCM2 ARCHITECTES + Confluence ARCHITECTURE

STRUCTURE - CIVIL :

qdi

MÉCANIQUE - ÉLECTRICITÉ :

DWB CONSULTANTS

Ville de Gatineau

SERVICE DES INFRASTRUCTURES ET DES PROJETS

NOM DU PROJET :

NOUVEAU POINT DE SERVICE DU SPVG – SECTEUR AYLMER

TITRE :

PLANS AGRANDIS - TOILETTES

LOCALISATION DU PROJET :

No VILLE : 22-2029-A201-XXX-YZZ	
RELEVÉ PAR : -	CONÇU PAR : G.M.
DESSINÉ PAR : F.G.B.	VÉRIFIÉ PAR : Y.G.
DATE : 25-03-21	APPROUVÉ PAR : -
No PROJET (FIRME) : 23002	ÉCHELLE : As indicated
No APPEL D'OFFRES : 2025 SP 024	PLAN No. : A2.7

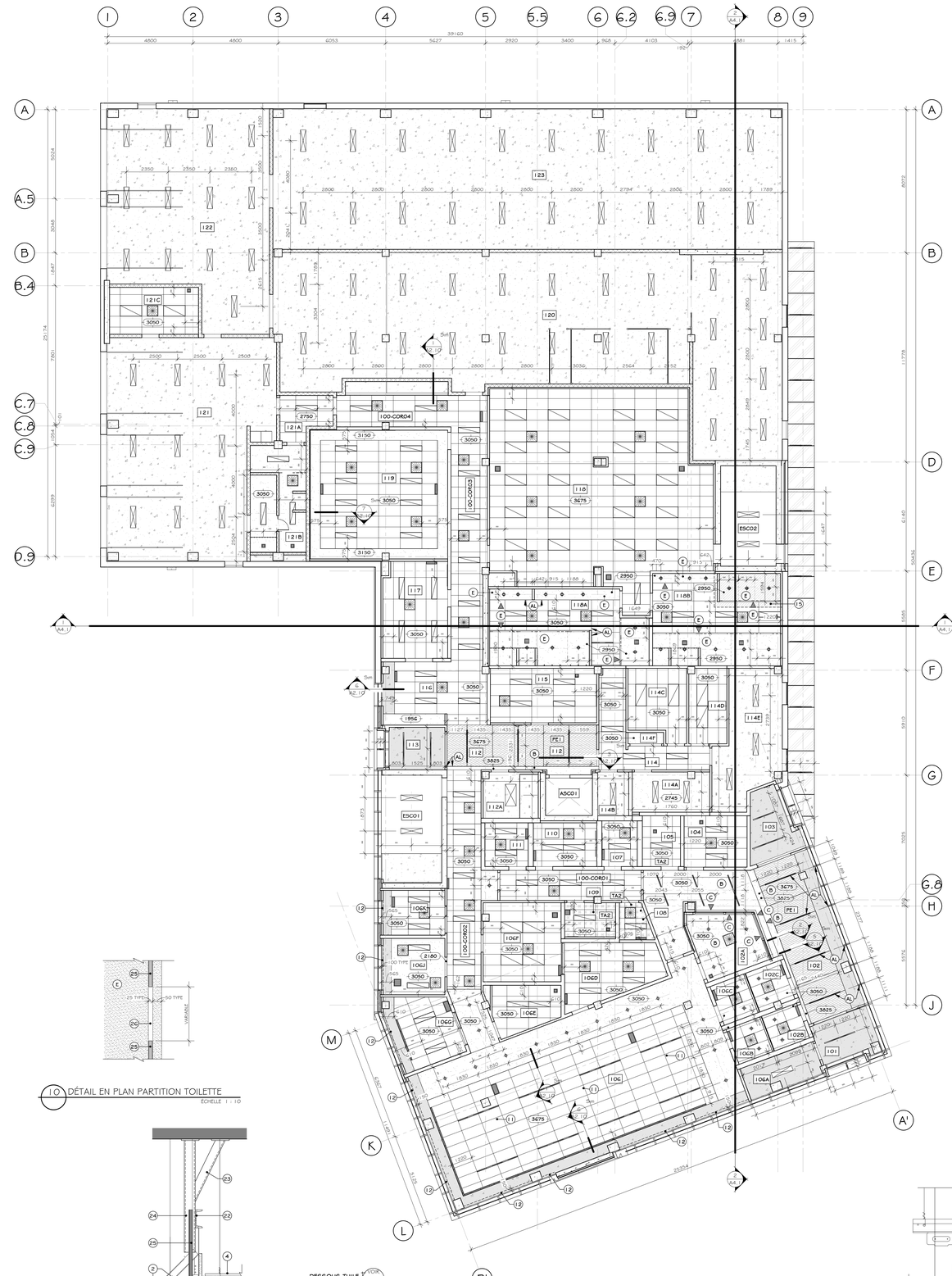
1 2 3 4 5 5.5 6 6.2 6.9 7 8 9
39160
4800 4800 6053 5627 2920 3400 965 4103 1921 1415
A A.5 B B.4 C.7 C.8 C.9 D.9
A B D E F G 6.8 H J K L M
A' B'
123 122 121C 121 121A 121B 120 119 118 117 116 115 113 112 111 110 109 108 107 106K 106J 106F 106G 106D 106E 106C 106B 106A 114C 114D 114E 114F 114 114A 114B 112A 103 104 105 102 102C 102A 102B 101 10C
100-CORD4 100-CORD3 100-CORD2 100-CORD1
ESC02 ESC01 ASC01
Sur 2110
Sur 2120
Sur 2130
Sur 2140
Sur 2150
Sur 2160
Sur 2170
Sur 2180
Sur 2190
Sur 2200
Sur 2210
Sur 2220
Sur 2230
Sur 2240
Sur 2250
Sur 2260
Sur 2270
Sur 2280
Sur 2290
Sur 2300
Sur

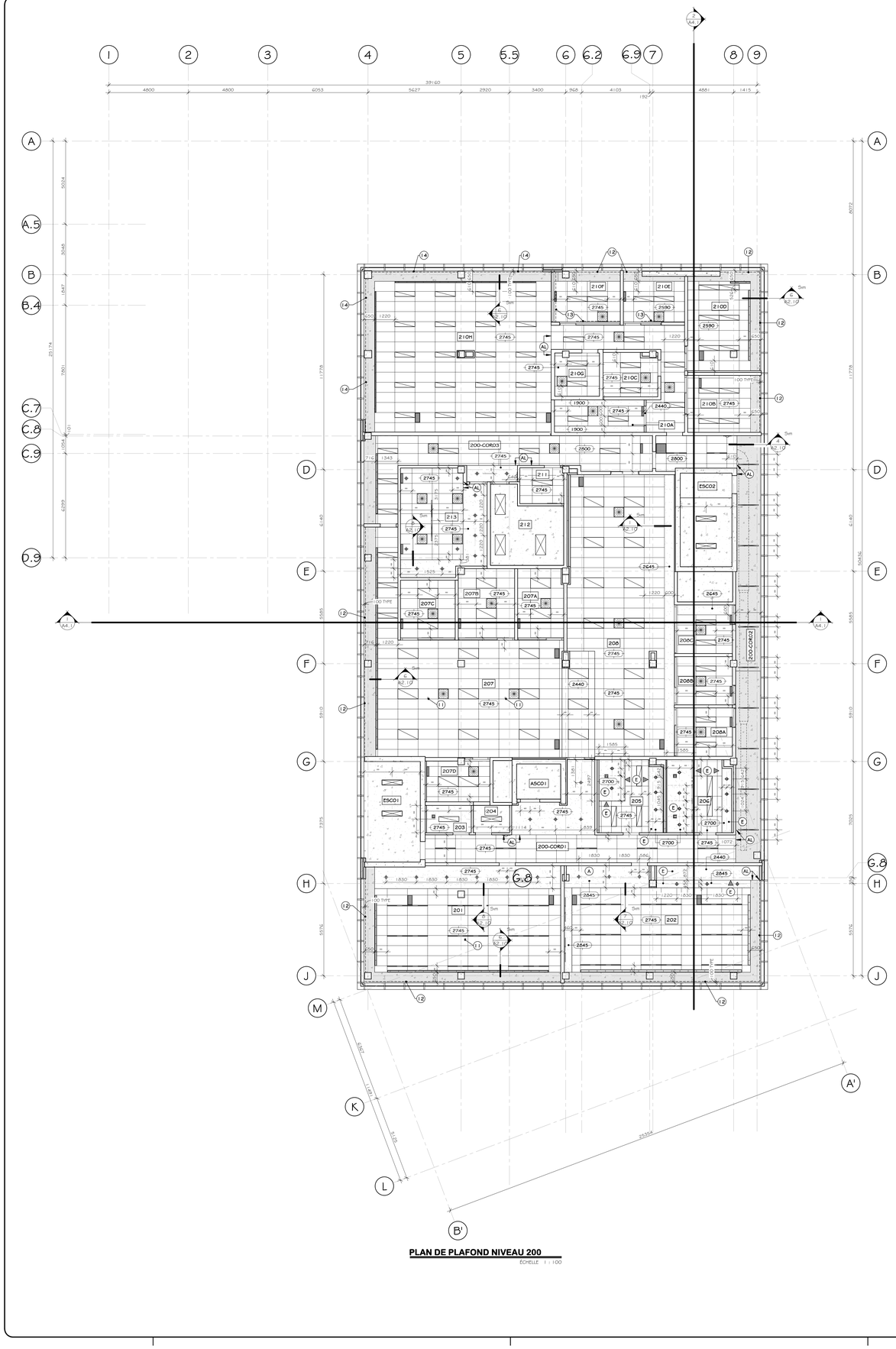

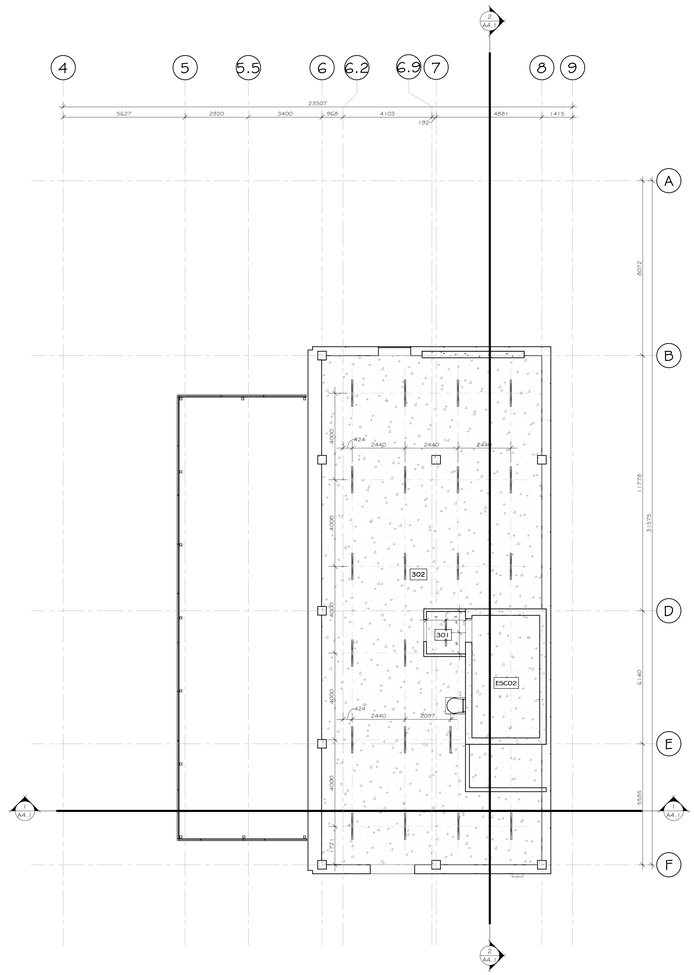

NOTES

LISTE DE NOTES EFFECTIVES POUR LES FEUILLES A2.10 @ A2.11

1. PANNEAU DE GYPSE 16mm DÉPASSEUR, TYPE 'X'. JOINTS TIRÉS, PEINT.
2. SYSTÈME DE SUSPENSION POUR PLAFOND DE GYPSE.
3. TUILES ACOUSTIQUES, VOIR PLANS DE PLAFOND ET TABLEAU DES FINIS.
4. SYSTÈME DE SUSPENSION POUR TUILES ACOUSTIQUES, VOIR TABLEAU DES FINIS.
5. MOULURE À GYPSE DE COIN ÉTOILÉ DE FINITION DE TYPE 2008.
6. MOULURE DE TRANSITION ENTRE PLAFOND DE GYPSE ET DE TUILES ACOUSTIQUES.
7. COLOMBAGES MÉTALLIQUES 64mm @ 400mm C/C.
8. SABLIÈRE DE DÉFLEXION.
9. JOINT DE SCELLANT CONTINU.
10. BÉTON APPARENT, VOIR PLANS DE PLAFOND ET TABLEAU DES FINIS.
11. COLONNETTE HORS CONTRAT, COORDONNER L'ARRIVÉE ÉLECTRIQUE AU PLAFOND AVEC INGÉNIEUR MÉCANIQUE.
12. TÔLE SOLAIRE TYPE 1, VOIR DEVIS.
13. TÔLE SOLAIRE TYPE 2, VOIR DEVIS.
14. TÔLE SOLAIRE TYPE 3, VOIR DEVIS.
15. PLAFOND DE GYPSE AVEC RÉSISTANCE AU FEU DE 1.5H CONSTRUIRE TEL QUE LA CLOISON TYPE "J1".
16. PNI DE PLAFOND EN PANNEAU DE PARTICULES DÉBENISTERIE 16mm D'ÉPAISSEUR, PNI STRATIFIÉ, VOIR PLANS DES FINIS ET PLANS DE PLAFOND.
17. GRILLE LINÉAIRE DE PLAFOND, VOIR PLANS DE PLAFONDS.
18. LUMINAIRES EN SURFACE, SPÉCIFICATIONS PAR INGÉNIEUR MÉCANIQUE.
19. GRILLE DE VENTILATION INTÉGRÉ ET CENTRÉ AVEC LE JOINT DES PANNEAUX, SPÉCIFICATIONS PAR INGÉNIEUR MÉCANIQUE.
20. FIXATION D'CLIP DE TYPE "RAM" SANS FIXATION APPARENTE, VOIR DEVIS.
21. CALE D'AJUSTEMENT AFIN D'ASSURER LE NIVELLEMENT DE LA TÔLE SOLAIRE.
22. FER "C" 152x51 mm CONTINU, SOUDÉ SUR LA MEMBRURE EN ACIER. VALIDER LES DIMENSIONS AVEC LA LONGUEUR DES PARTITIONS.
23. CONTREVENTER LA MEMBRURE D'ACIER SELON LES BESOINS. (PAR MÉTAUX OUVRÉS).
24. MEMBRURE D'ACIER DE DIMENSIONS REQUISES SOUDÉE SUR LE FER 'C'. QUANTITÉS SELONS BESOINS. (PAR MÉTAUX OUVRÉS).
25. PARTITION DE TOILETTE PVÉE MÉCANIQUEMENT SUR LE FER 'C'.
26. MOULURE EN CONTINUE POUR JOINT DE CONTRÔLE DANS LE GYPSE TEL QUE "REVEAL" PNI ANODISÉ NOIR DE "TRUFORM".

LÉGENDE PLAFOND

HAUTEUR DES PLAFONDS

- XX — HAUTEUR DE PLAFOND FINI PAR RAPPORT À SON PLANCHER.

TYPES DE PLAFOND

- PLAFOND DE GYPSE 16mm JOINTS TIRÉS ET PEINT, COULEUR AU CHOIX DE L'ARCHITECTE
- PLAFOND DE TUILE ACOUSTIQUE SUR SYSTÈME DE SUSPENSION, VOIR TABLEAU DES FINIS ET DEVIS.
- STRUCTURE APPARENTE, VOIR SPÉCIFICATIONS PAR INGÉNIEUR EN STRUCTURE, À PEINDRE.
- STRUCTURE APPARENTE, UTILISATION D'UN COFFRAGE NEUF, VOIR SPÉCIFICATIONS PAR INGÉNIEUR EN STRUCTURE.

VENTILATION / PROTECTION INCENDIE

(VOIR SPÉCIFICATIONS PAR INGÉNIEUR MÉCANIQUE)

- GRILLE D'ALIMENTATION.
- GRILLE DE RETOUR.
- DIFFUSEUR LINÉAIRE.
- TÊTE DE GICLEUR.

ÉCLAIRAGE

(VOIR SPÉCIFICATIONS PAR INGÉNIEUR ÉLECTRIQUE)

- AXE D'ALIGNEMENT DES APPAREILS D'ÉCLAIRAGE.
- FLUORESCENT ENCASTRÉ (305mm X 1200mm).
- FLUORESCENT EN SURFACE (305mm X 1200mm).
- APPAREIL LED ENCASTRÉ EXTÉRIEUR.
- ENCASTRÉ ROND EXTÉRIEUR.
- ENCASTRÉ ROND DE COULEUR BLANC.
- ENCASTRÉ ROND DE COULEUR NOIR.
- APPAREIL LED ROND SUSPENDU.
- APPAREIL LED ENCASTRÉ.
- APPAREIL LED SUSPENDU.
- FLUORESCENT SUSPENDU (305mm X 1200mm).

LÉGENDE

PROPOSÉ	EXISTANT	DESCRIPTION	PROPOSÉ	EXISTANT	DESCRIPTION

NOTES

REV. No.	DATE	NATURE	PAR	APPROUVÉ
5	25-03-21	POUR SOUMISSION		
4	25-02-26	PLANS POUR DEMANDE DE PERMIS		
3	25-01-24	PLANS POUR COMMENTAIRES 90%		
2	24-11-22	PLANS POUR COMMENTAIRES 75%		

SCEAU :

A 5107 LIEU DONS ALEX ARCHITECTE du Québec

Ordre des architectes du Québec — A 5158 GUILLAUME MOREST ARCHITECTE du Québec

ARCHITECTURE :

CCM2 ARCHITECTES + Confluence ARCHITECTURE

STRUCTURE - CIVIL :

qdi

MÉCANIQUE - ÉLECTRICITÉ :

DWB CONSULTANTS

Ville de Gatineau

SERVICE DES INFRASTRUCTURES ET DES PROJETS

NOM DU PROJET :

NOUVEAU POINT DE SERVICE DU SPVG – SECTEUR AYLMER

TITRE :

PLAN DE PLAFOND NIVEAU 200 ET APPENTIS

LOCALISATION DU PROJET :

No VILLE : 22-2029-A201-XXX-YZZ	
RELEVÉ PAR : -	CONÇU PAR : G.M.
DESSINÉ PAR : F.G.B.	VÉRIFIÉ PAR : Y.G.
DATE : 25-03-21	APPROUVÉ PAR : -
No PROJET (FIRME) : 23002	ÉCHELLE : As indicated
No APPEL D'OFFRES : 2025 SP 024	PLAN No. : A2.11

TABLEAU DES FINIS

NO. PIÈCE	PLANCHER				PLINTHE				MUR				PLAFOND				REMARQUES
	No. 1	No. 2	No. 3	No. 4	No. 1	No. 2	No. 3	No. 4	No. 1	No. 2	No. 3	No. 4	No. 1	No. 2	No. 3	No. 4	
NIVEAU 100																	
100-COR01	V1	-			PLV1				GP	PE1	PPA		TA1				
100-COR02	V1	C1			PLV1	PLC1			GP	PPA	C4	-	TA1	GP			
100-COR03	C1				PLC1				GP		PPA	-	TA1				
100-COR04	C1				PLC1				BBP	PPA			TA1	GP			
101	GQP	-			PLV1				GP	C4			-				
102	C1				PLC1				GP	C4	PE1	PC1	GP	PE1			
102A	VF1				PLV2				GP	PE1	C4	PA2	GP				
102B	V1				PLV1				GP	-			TA1				
102C	V1				PLV1				GP	PA1			TA1				
103	GQP	-			PLV1				GP	C4			TA1				
104	V1				PLC2a				GP				TA1				
105	C2a								GP	C2a			TA2				
106	VF1	-			PLV2				GP	PC1	PE1		SAP				
106A	BP				PLC1				GP				SAP				
106B	V1				PLV1				GP	PA1			TA1				
106C	V1				PLV1				GP	PA1			TA1				
106D	VF1				PLV2				GP				TA1				
106E	V1				PLV1				GP				TA1				
106F	V1				PLV1				GP				TA1				
106G	VF1				PLV2				GP	P2			TA1	-			
106J	V1				PLV1				GP				TA1	-			
106K	VF1				PLV2				GP	P2			TA1	GP			
107	VF1				PLV2				GP		PA1		TA1				
108	VF1				PLV2				GP				TA2				
109	C2a				-				GP	C2a			TA2				
110	VF1				PLV2				GP	PA1	-		TA1				
111	VF1				PLV2				GP				TA1				
112	C1				PLC1				GP	PE1	C4	PPA	GP	PE1	TA1		
112A	C2a				PLC2a				GP				-			SAP	
113	C1	GQP			PLC1				GP	C4			-			SAP	
114	C1				PLC1				GP	CP	PC2	PPA	TA1				
114A	C2a				PLC2a				GP	AC1	PPA					SAP	
114B	BP				PLV1				GP							SAP	
114C	V2				PLV2				GP	CP			TA1				
114D	V2				PLV2				GP				TA1				
114E	BP				PLV1				GP	CP			SAP				
114F	C1				PLC1				GP				GP				
115	V1				PLV1				GP				TA1				
116	C1				PLC1				GP	PC1	C4	PPA	GP	TA1			
117	V2				PLV2				GP				TA1				
118	C2a	C2b			PLC2a				GP	PE2	PE1	C2b	TA1	GP			
118A	C2a	E3				-		-	GP	C2a	C2b	C3	TA1	GP			
118B	C2a	E2				-		-	GP	C2a	C2b	C3	TA1	GP			
119	C2a				PLC2a				GP	PA1			TA1	GP			
120	BP				PLV1				BBP				SA				
121	E1				PLI				BBP	AC1			SAP				
121A	E1	GQP			PLI				BBP				TA2				
121B	E1	E3			PLI				BBP	AC1	C2a		GP				
21C	E1				PLI				BBP				TA1				
122	E1				PLI				BBP				SAP				
123	BP				PLV1				BBP				SA				
60CO1	C1				PLC1				PE1				SA				
150C1	E2				PLI				B5				-				
150C02	E2				PLI				B5				-				
NIVEAU 200																	
200-COR01	V1				PLV1				GP	C4	PE1	PPA	TA1	GP			
200-COR02	V1				PLV1				GP	C4	PE1	P1	GP	PB1	C4		
200-COR03	V1				PLV1				GP	C4	PE1	PC1	TA1	GP			
201	VF1				PLV2				GP				TA1	GP			
202	V1	VF1			PLV1	PLV2			GP	PE1	C4	Q1	TA1	GP	-		
203	BP				PLV1				GP	AC1	PPA		SAP				
204	BP				PLV1				GP				SAP				
205	C2a				-			-	GP	C2a	C2b	C3	TA1	GP			
206	C2a				-			-	GP	C2a	C2b	C3	TA1	GP			
207	VF1				PLV2				GP	P2			TA1				
207A	VF1				PLV2				GP				TA1				
207B	VF1				PLV2				GP				TA1				
207C	VF1				PLV2				GP				TA1				
207D	VF1				PLV2				GP	P2			TA1				
208	VF1				PLV2				GP	P2	P1		TA1				
208A	VF1				PLV2				GP				TA1				
208B	VF1				PLV2				GP				TA1				
208C	VF1				PLV2				GP				TA1				
210A	V1				PLV1				GP				TA1	GP			
210B	VF1				PLV2				GP	P2			TA1	GP			
210C	VF1				PLV2				GP	PA1			TA1				
210D	VF1				PLV2				GP	B5	P2		TA1	GP			
210E	VF1				PLV2				GP	B5			TA1	GP			
210F	VF1				PLV2				GP	-			TA1	GP			
210G	VF1				PLV2				GP				TA1				
210H	VF1	-			PLV2	-			GP	B5	PA1	-	TA1	GP			
211	C2a				PLC2a				GP	C2a			TA1				
212	V2				PLV2				GP	CP			SAP				
213	VF1				PLV2				GP	PA1	-		TA1	GP			
214																	
60C01																	
150C1	E2				PLI				B5				-				
150C02	E2				PLI				B5				-				
NIVEAU APPENTIS																	
301	E2				PLV2				GP				SA				
302	BP				PLV1				GP				SA				
150C02	E2				-				B5								

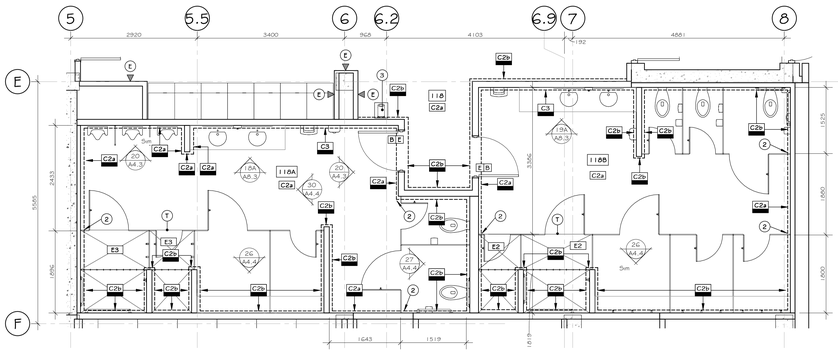

1 PLAN AGRANDI DES FINIS
A2.2 / LOCAUX 118A ET 118B — ÉCHELLE : 1 : 50

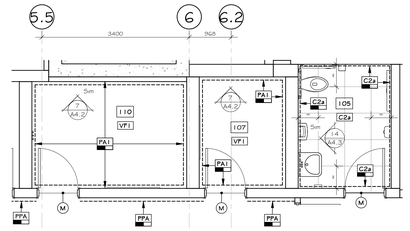

2 PLAN AGRANDI DES FINIS
A2.2 / LOCAL 105 — ÉCHELLE : 1 : 50

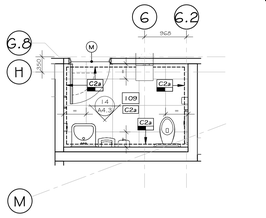

3 PLAN AGRANDI DES FINIS
A2.2 / LOCAL 109 — ÉCHELLE : 1 : 50

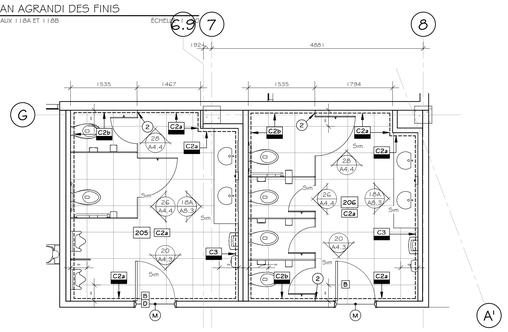

4 PLAN AGRANDI DES FINIS
A2.2 / LOCAUX 205 ET 206 — ÉCHELLE : 1 : 50

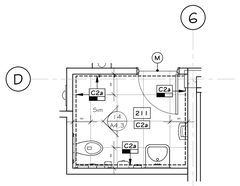

5 PLAN AGRANDI DES FINIS
A2.2 / LOCAL 211 — ÉCHELLE : 1 : 50

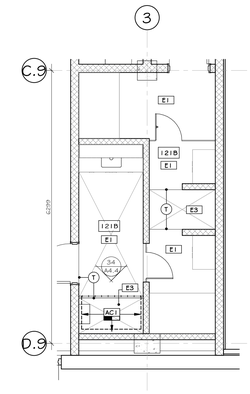

6 PLAN AGRANDI DES FINIS
A2.2 / LOCAL 121B — ÉCHELLE : 1 : 50

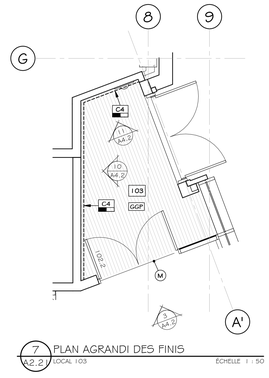

7 PLAN AGRANDI DES FINIS
A2.2 / LOCAL 103 — ÉCHELLE : 1 : 50

LÉGENDE DES FINIS - SCELLANT

SCELLANT ENTRE LES FINIS

SAUF INDICATIONS CONTRAIRES PRÉVOIR UN SCELLANT CONTINU À LA JONCTION DES FINIS SUIVANTS :

- *CADRE DE PORTE EN ACIER / MUR ET FINI DE PLANCHER
- *CADRE DE SECTION VITRÉE / MUR ET FINI DE PLANCHER
- BASE DE MUR-RIDEAUX / *FINI DE PLANCHER
- *MOULURE DE FINITION DES PLINTHES DE CÉRAMIQUES / MUR (SI ESPACEMENT DE PLUS DE 3mm)
- ÉLÉMENTS DE STRUCTURE (COLONNE ET CONTREVENTEMENT) / *MUR ET FINI DE PLANCHER
- *ÉLÉMENTS MÉCANIQUES (CONDUITS) / MUR ET/OU PLAFOND EN GYPSE

*L'ASTÉRIX INDIQUE LE FINI AVEC LEQUEL LE SCELLANT DOIT S'AGENCER.(COULEUR À PROPOSER).

NOTES GÉNÉRALES FINIS

GÉNÉRAL

- NE PAS PEINDRE LES PORTES EN ALUMINIUM.

ÉBÉNISTERIE

- À TOUS LES ENDROITS OU UN REVÊTEMENT DE PLASTIQUE STRATIFIÉ SOUDE OU UN REVÊTEMENT DE CONTREPLAQUÉ FINI PLASTIQUE STRATIFIÉ EST PRÉVU SUR LES MURS, FAIRE LA POSE DU REVÊTEMENT DE SOL AVANT TOUTE INSTALLATION DE CES REVÊTEMENTS MURAUX.
- PRÉVOIR UN JOINT DE SCELLANT TRANSPARENT CONTINU À LA BASE (À LA JONCTION DU REVÊTEMENT DE SOL ET DES PANNEAUX DE STRATIFIÉ SOUDE OU PANNEAUX DE CONTREPLAQUÉ FINI PLASTIQUE STRATIFIÉ.)

CÉRAMIQUES

- FAIRE LA POSE DU REVÊTEMENT DE SOL AVANT TOUTE INSTALLATION DE REVÊTEMENTS MURAUX ET/OU DES ÉLÉMENTS D'ÉBÉNISTERIE. PRÉVOIR DU REVÊTEMENT DE SOL SOUS LE MOBILIER FIXE.
- DANS UNE MÊME PIÈCE, LORSQUE LES MURS SONT EN CÉRAMIQUE, PRÉVOIR TOUS LES JOINTS HORIZONTAUX ALIGNÉS.
- LORSQU'UNE CÉRAMIQUE MURALE EST DEMANDÉE, DÉBUTER LA CÉRAMIQUE DIRECTEMENT AU SOL. NE PAS PRÉVOIR UNE PLINTHE DE CÉRAMIQUE DU MÊME FINI QUE LE PLANCHER.
- LORSQUE LES PLINTHES SONT EN CÉRAMIQUE, UTILISER LE MÊME TYPE DE CÉRAMIQUE QUE LE PLANCHER, ALIGNER LES JOINTS.
- PRÉVOIR UNE MEMBRANE D'ÉTANCHÉITÉ DANS L'ALCÔVE (PLANCHER ET MUR) DE LA DOUCHE.

ÉQUIVALENCE ACCEPTÉE

POUR L'ENSEMBLE DU PROJET, TOUS LES ÉLÉMENTS SPÉCIFIÉS AVEC UN CODE DE PRODUIT ET UN NOM DE COMPAGNIE SONT À TITRE DE RÉFÉRENCE. DES ÉQUIVALENCES POURRONT ÊTRE PRÉSENTÉES POUR ANALYSE PENDANT LA PÉRIODE D'APPEL D'OFFRE. LES ÉQUIVALENCES ACCEPTÉES PENDANT LA PÉRIODE DE SOUMISSIONS SERONT TRANSMISES AUX ENTREPRENEURS PAR LE BIAIS D'UN ADDENDA. LES SEULS PRODUITS AUTORISÉS APRÈS LA PÉRIODE DE SOUMISSIONS SERONT LES PRODUITS INDIQUÉS AUX PLANS, DEVIS ET CEUX INCLUS AUX ADDENDAS.

LÉGENDE DES FINIS - MOULURES

MOULURES ENTRE LES FINIS DE PLANCHER

SAUF INDICATIONS CONTRAIRES :

- CÉRAMIQUE À VINYLE : SCHLUTER / RENO-U / ALUMINIUM ANODISÉ
- CÉRAMIQUE À VINYLE FLOQUÉ : SCHLUTER / RENO-TK / ALUMINIUM ANODISÉ
- VINYLE À VINYLE FLOQUÉ : TARKETT / JOHNSONITE WHEELED TRAFFIC TRANSITIONS / 3/8" 46 GREY
- CÉRAMIQUE À BÉTON : SCHLUTER / RENO-U / ALUMINIUM ANODISÉ
- VINYLE À ÉPOXY : TARKETT / JOHNSONITE WHEELED TRAFFIC TRANSITIONS / 3/8" 46 GREY

LÉGENDE DES FINIS - SPÉCIFICATIONS

FINIS INTÉRIEURS

BÉTON

- BP — BÉTON PEINT DE COULEUR #6207- 41 NUAGES DE GRÊLE DE SICO.
- B5 — BÉTON SCELLÉ, SPÉCIFICATION PAR INGENIEUR EN STRUCTURE. (PLANCHER ET MURS)
- E1 — ENDUIT ÉPOXYDIQUE GARAGE / STONHARD / STONCALD UT / COULEUR "SILVER GRAY".
- E2 — ENDUIT ÉPOXYDIQUE ESCALIER / STONEHARD / STONKOTE G54 / TEXTURE #2 /COULEUR "SILVER GRAY".
- E3 — ENDUIT ÉPOXYDIQUE POUR DOUCHE DOUCHE / STONEHARD / STONSHIELD HRI / COULEUR "DALLE".

CÉRAMIQUES

- C1 — CÉRAMIQUE AU SOL ACCUEIL / CERAGRES / LOMBARDA / BIANCO / #CLOMBIA24MR / FINI MAT / 24" X 24" / INSTALLATION JOINTS ALIGNÉS / COULIS MAPEI #5101 PLUIE / MOULURE DE FINITION SCHLUTER JOLLY FINI ALUMINIUM COLORÉ TEXTURÉ COULEUR ÉTAIN (TSG).
- C2a — CÉRAMIQUE AU SOL ET MURS TOILETTE, CUISINE ET VESTIAIRE / CERAGRES / CORE / ORIGINAL / #CCORORI24R / FINI MAT / 24" X 24" / INSTALLATION JOINTS ALIGNÉS / COULIS MAPEI #5101 PLUIE / MOULURE DE FINITION SCHLUTER JOLLY FINI ALUMINIUM COLORÉ TEXTURÉ COULEUR ÉTAIN (TSG).
- C2b — CÉRAMIQUE AU SOL ET MURS TOILETTE ET VESTIAIRE / CERAGRES / CORE / TEPHRA / #CCORTEP24R / FINI MAT / 24" X 24" / INSTALLATION JOINTS ALIGNÉS / COULIS MAPEI #5019 GRIS PERLE / MOULURE DE FINITION SCHLUTER JOLLY FINI ALUMINIUM COLORÉ TEXTURÉ COULEUR ÉTAIN (TSG).
- C3 — CÉRAMIQUE MURALE VANITÉ / CENTURA / COSTA NOVA / COULEUR NAVAL / #CCN28445 ET #CCN28490 / FINI LUSTRÉ ET ONDA LUSTRÉ / 6" X 2" / INSTALLATION JOINTS ALIGNÉS / COULIS MAPEI #51 / 8 "NOIR DE JAIS" / MOULURE DE FINITION SCHLUTER JOLLY FINI ALUMINIUM COLORÉ TEXTURÉ COULEUR ÉTAIN (TSG).
- C4 — CÉRAMIQUE MURALE / CERAGRES / KÉPLITÉ / COLOR-10 / #CCKERCOL10391 8R / FINI MAT / 39" X 118", VOIR ÉLÉVATIONS POUR LES DIMENSIONS D'INSTALLATION / INSTALLATION JOINTS ALIGNÉS / COULIS MAPEI #5027 "ARGENT / MOULURE DE FINITION SCHLUTER JOLLY, FINI ALUMINIUM COLORÉ TEXTURÉ COULEUR ÉTAIN (TSG).

REVÊTEMENTS DE SOL SOUPLE

- VF1 — VINYLE FLOQUÉ / FORBO / CALGARY GREY / #7990002 / 5mm DÉP. / SENS D'INSTALLATION TESSELLÉ.
- V1 — VINYLE EN ROULEAU / TARKETT / ARIA / #0065 "FAZED GREY" / 2mm DÉP.
- V2 — VINYLE EN ROULEAU ANTISTATIQUE / TARKETT / IQ GRANIT 5D / #0950 "BLACK GREY" / 2mm DÉP.

PANNEAUX D'ÉBÉNISTERIE

- PE1 — PANNEAU D'ÉBÉNISTERIE / PARTICULES / 16 mm / STRATIFIÉ EFFET BOIS / ARBORITE / #W2007 / NOYER ARTISAN RAFFINÉ / FINI BOIS ARTISAN (AW) / INSTALLATION SUR "Z-CLIP" / INSTALLÉS AU-DESSUS DE LA PLINTHE / GRAIN DE BOIS VERTICAL.
- PE2 — PANNEAU D'ÉBÉNISTERIE / PARTICULES / 16 mm / FINI STRATIFIÉ MÉTALLIQUE / FORMICA / #M9422-99 PATINE NOIRE / BANDE DE CHANT NOIR / INSTALLATION SUR "Z-CLIP" / INSTALLÉS AU-DESSUS DE LA PLINTHE / SILENCE DE 3mm ENTRE CHAQUE PANNEAU.
- PA1 — PANNEAU ACOUSTIQUE DE FEUTRE 12mm / AKUSTUS / PANEL RECTANGLE DE DIMENSIONS REQUISES / GRAPHITE SP03 / INSTALLATION SUR Z-CLIP / VOIR ÉLÉVATIONS POUR LES DIMENSIONS D'INSTALLATION.
- PA2 — PANNEAU ACOUSTIQUE DE FEUTRE 12mm / AKUSTUS / PANEL GROOVY / WARM GREY SP 7G / INSTALLATION SUR Z-CLIP / VOIR ÉLÉVATIONS POUR LES DIMENSIONS D'INSTALLATION.

PELLICULES

- P1 — PELLICULE SUR SECTION VITRÉE / 3M / MILKY WHITE / #SH12MAWL / MOTIF GIVRÉ MAT / BLANC / 1524mm X 60mm, VOIR ÉLÉVATIONS POUR LES DIMENSIONS D'INSTALLATION
- P2 — PELLICULE SUR SECTION VITRÉE / 3M / AERINA / #SH27GAR / EFFET DÉGRADÉ / BLANC / 1270mm X 30mm, VOIR ÉLÉVATIONS POUR LES DIMENSIONS D'INSTALLATION

PROTECTEURS DE COIN

- PC1 — PROTECTEUR DE COIN EN "L" / PLIAGE EN ACIER INOXYDABLE / 50mm X 50mm x 1220mm DE HAUT / INSTALLÉ AU-DESSUS DE LA PLINTHE.
- PC2 — PROTECTEUR DE COIN EN "U" / PLIAGE EN ACIER INOXYDABLE / 50mm X 50mm x 1220mm DE HAUT / INSTALLÉ AU-DESSUS DE LA PLINTHE.

DIVERS

- GP — PANNEAUX DE GYPSE PEINT, VOIR INDICATIONS AU PLAN D'AMÉNAGEMENT
- BDP — BLOC DE BÉTON PEINT, VOIR INDICATIONS AU PLAN D'AMÉNAGEMENT
- TA1 — TUILE ACOUSTIQUE / ARMSTRONG / OPTIMA TÉGULAIRE CARRÉ 9I/G / #3257 / 24"x48" / BLANC / SYSTÈME DE SUSPENSION SUPRAFINE 9I/G. VOIR INDICATIONS AU PLAN DE PLAFOND.
- TA2 — TUILE ACOUSTIQUE / ARMSTRONG / METALWORKS SECURELOCK / PERFORÉ "P4" / PEINT DE COULEUR "A" INSTALLATION SUR SYSTÈME DE SUSPENSION PRELUDE XL 15/16" AVEC VIS DE SÉCURITÉ
- SAP — STRUCTURE APPARENTE À PEINDRE.
- GQP — GRILLE GRATTE-PIED
- CP — PANNEAU DE CONTREPLAQUÉ IGNIFUGÉ / 13MM D'ÉPAISSEUR.
- AC1 — PANNEAU D'ACIER INOXYDABLE / CALIBRE 16 / NUANCE 304 / FINI 4
- Q1 — QUARTZ / SILESTONE / ETERNAL "ET STATUARIO" / FINI SUEDE / 13mm D'ÉPAISSEUR.
- PPA — PANNEAU DE PROTECTION MURALE EN PVC / ACROVYN / 1220mm X 3050mm/ FINI TEXTURÉ / COULEUR 949 BLANC / INSTALLÉS HORIZONTALEMENT À PARTIR DU DESSUS DE LA PLINTHE.

PLINTHES

SAUF INDICATIONS CONTRAIRES :

- POUR LE TYPE DE PLINTHE, SE RÉFÉRER AU TABLEAU DES FINIS.
- LORSQUE LES MURS SONT PEINTS DE COULEUR "E", LES PLINTHES SONT DE TYPE "PLV2".
- VOIR SÉRIE AB POUR LE MOBILIER AVEC COUP DE PIED RECOUVERT DE PLINTHE DE CAOUTCHOUC.
- PRÉVOIR UNE MOULURE DE FINITION JOLLY DE SCHLUTER, FINI ALUMINIUM ANODISÉ MAT AU-DESSUS DES PLINTHES DE CÉRAMIQUE, AUX COINS EXTÉRIEURS, AU-DESSUS DE MURS AVEC CÉRAMIQUE MI-HAUTEUR ET À LA JONCTION DU SOL.

- PL1 — PLINTHE À GORGE ÉPOXYDIQUE / REMONTÉE DE 100mm DE HAUT / COULEUR TEL QUE LE SOL.
- PLV1 — PLINTHE DE CAOUTCHOUC LORSQUE LE REVÊTEMENT DE SOL EST "V1" / TARKETT / TRADITIONAL WALL BASE / #TAS COLONIAL GREY / 100mm (VINYLE GÉNÉRAL)
- PLV2 — PLINTHE DE CAOUTCHOUC LORSQUE LE REVÊTEMENT DE SOL EST "V2" ET "VF1" / TARKETT / TRADITIONAL WALL BASE / #48 GREY WG / 100mm (ANTI-STATIQUE)
- PLC1 — PLINTHE DE CÉRAMIQUE TEL QUE LA CÉRAMIQUE DE TYPE "C1" / 100mm / MOULURE DE FINITION / SCHLUTER / JOLLY / ALUMINIUM ANODISÉ
- PLC2a — PLINTHE DE CÉRAMIQUE TEL QUE LA CÉRAMIQUE DE TYPE "C2a" / 100mm / MOULURE DE FINITION / SCHLUTER / JOLLY / ALUMINIUM ANODISÉ
- PLC2b — PLINTHE DE CÉRAMIQUE TEL QUE LA CÉRAMIQUE DE TYPE "C2b" / 100mm / MOULURE DE FINITION / SCHLUTER / JOLLY / ALUMINIUM ANODISÉ

NOTES

LISTE DE NOTES EFFECTIVES POUR LES FEUILLES A2.20 @ A2.40

1. PANNEAU DE CONTREPLAQUÉ 16mm D'ÉPAISSEUR IGNIFUGÉ, COORDONNÉ LA QUANTITÉ ET LA POSITION AVEC INGÉNIEUR MÉCANIQUE.
2. TRANSITION ENTRE LES FINIS, VOIR ÉLÉVATIONS INTÉRIEURES SÉRIE DE FEUILLE A4.2 @ A4.4
3. PUIT DE DÉCHARGEMENT.
4. BUVETTE, VOIR SPÉCIFICATIONS PAR ING. MÉCANIQUE.
5. PROTECTEUR DE COIN EN "L" DE TYPE "PC1", PLIAGE EN ACIER INOXYDABLE, 50mm X 50mm x 1220mm DE HAUT, INSTALLÉ AU-DESSUS DE LA PLINTHE.
6. PROTECTEUR DE COIN EN "U" DE TYPE "PC2", PLIAGE EN ACIER INOXYDABLE, 50mm X 50mm x 1220mm DE HAUT, INSTALLÉ AU-DESSUS DE LA PLINTHE.
7. PLINTHE APPLIQUÉ SUR LE DEVANT DU MOBILIER EN CONTINUE, VOIR LÉGENDE DES FINIS.
8. FINI MURAL À INSTALLER À PARTIR DU DESSUS DE LA PLINTHE ET JUSQU'À ÉGALITÉ AVEC LE DESSUS DU CADRE DE LA PORTE ADJACENTE.

LÉGENDE

PROPOSÉ	EXISTANT	DESCRIPTION	PROPOSÉ	EXISTANT	DESCRIPTION

NOTES

REV. No.	DATE	NATURE	PAR	APPROUVÉ
5	25-03-21	POUR SOUMISSION		
4	25-02-26	PLANS POUR DEMANDE DE PERMIS		
3	25-01-24	PLANS POUR COMMENTAIRES 90%		
2	24-11-22	PLANS POUR COMMENTAIRES 75%		

SCEAU :

A 5158 GUILLAUME MOREST ARCHITECTE du Québec

ARCHITECTURE :

CCM2 ARCHITECTES + Confluence ARCHITECTURE

STRUCTURE - CIVIL :

qdi

MÉCANIQUE - ÉLECTRICITÉ :

DWB CONSULTANTS

Ville de Gatineau

SERVICE DES INFRASTRUCTURES ET DES PROJETS

NOM DU PROJET :

NOUVEAU POINT DE SERVICE DU SPVG – SECTEUR AYLMER

TITRE :

TABLEAU DES FINIS ET PLANS DES FINIS AGRANDIS

LOCALISATION DU PROJET :

No VILLE : 22-2029-A201-XXX-YZZ	
RELEVÉ PAR : -	CONÇU PAR : G.M.
DESSINÉ PAR : F.G.B.	VÉRIFIÉ PAR : Y.G.
DATE : 25-03-21	APPROUVÉ PAR : -
No PROJET (FIRME) : 23002	ÉCHELLE : As indicated
No APPEL D'OFFRES : 2025 SP 024	PLAN No. : A2.20

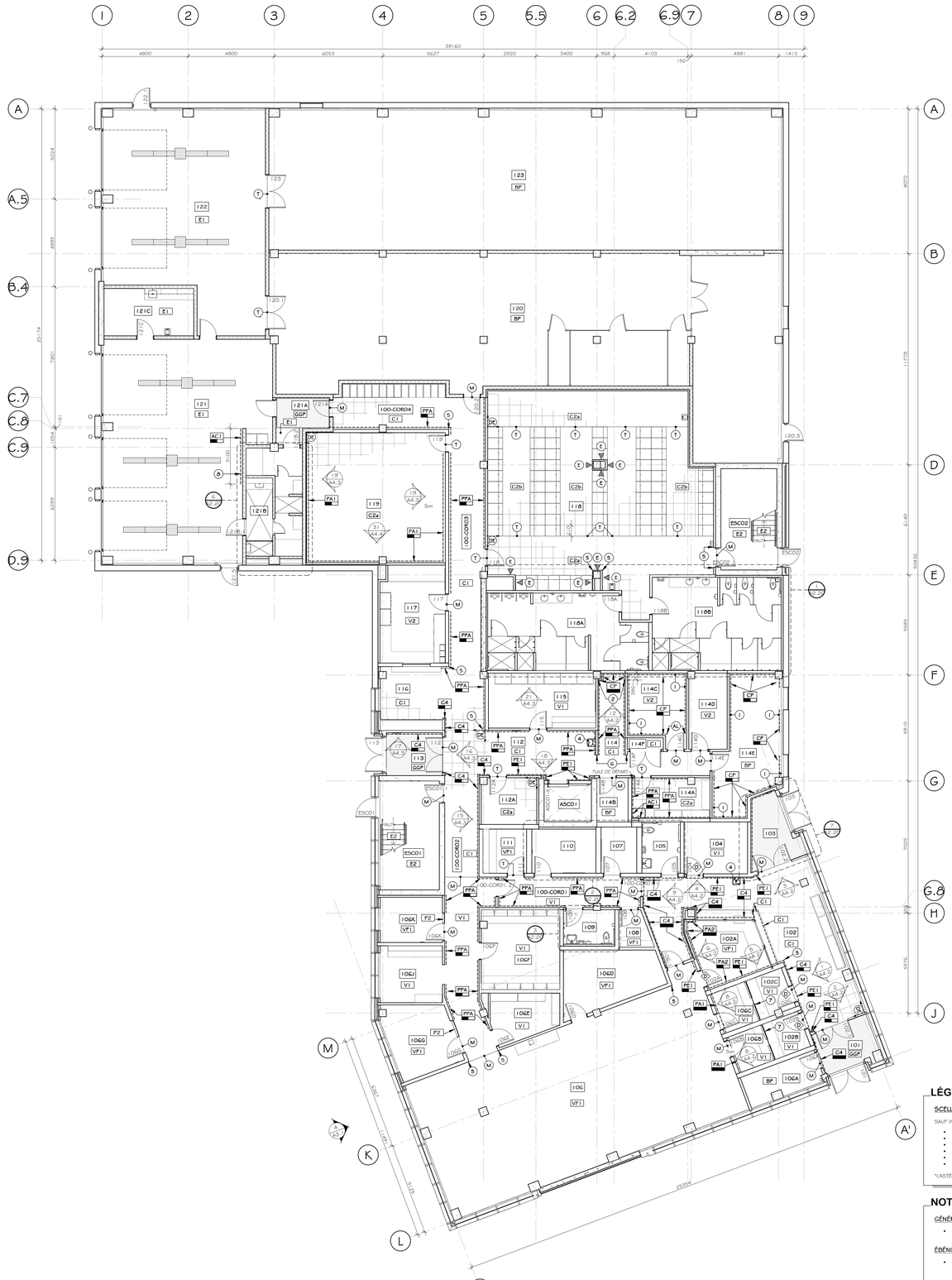

PLAN DES FINIS NIVEAU 100

ÉCHELLE 1 : 100

LÉGENDE DES FINIS - SYMBOLE

- COLORATION DES MURS ET/OU DES PLAFONDS
- COLORATION DES PORTES ET CADRES DES 2 CÔTÉS
- COLORATION DES PORTES ET CADRES DE 2 COULEURS (DIFFÉRENT DE CHAQUE CÔTÉ). LE SYMBOLE INDIQUE LA COULEUR DU CÔTÉ À PEINDRE LORSQUE LA PORTE EST FERMÉE.
- COLORATION DES CADRES SEULEMENT, PEINDRE DES 2 CÔTÉS
- COLORATION DES PORTES SEULEMENT, PEINDRE DES 2 CÔTÉS
- PORTES ET CADRES À NE PAS PEINDRE
- PORTES À NE PAS PEINDRE
- CADRES À NE PAS PEINDRE
- XX — FINI DE SOL
- XX — FINI DE MUR PLANCHER-PLAFOND
- XX — FINI DE MUR DE HAUTEUR PARTIELLE, VOIR ÉLÉVATION POUR DÉTAILS
- EMPLACEMENT DU FINI MURAL
- SENS DE POSE
- DR — TUILE DE DÉPART
- T — TRANSITION ENTRE LES FINIS
- M — MOULURE ENTRE LES FINIS DE PLANCHER
- AL — ALIGNER LES ÉLÉMENTS

LÉGENDE DES FINIS - SPÉCIFICATIONS

FINIS INTÉRIEURS

BÉTON

- BP — BÉTON PEINT DE COULEUR #6207- 41 NUAGES DE GRÊLE DE SICO.
- BS — BÉTON SCELLÉ, SPÉCIFICATION PAR INGENIEUR EN STRUCTURE. (PLANCHER ET MURS)
- E1 — ENDUIT ÉPOXYDIQUE GARAGE / STONHARD / STONCALD UT / COULEUR "SILVER GRAY".
- E2 — ENDUIT ÉPOXYDIQUE ESCALIER / STONEHARD / STONKOTE GS4 / TEXTURE #2 /COULEUR "SILVER GRAY".
- E3 — ENDUIT ÉPOXYDIQUE POUR DOUCHE DOUCHE / STONEHARD / STONSHIELD HRI / COULEUR "DALLE".

CÉRAMIQUES

- C1 — CÉRAMIQUE AU SOL ACCUEIL / CERAGRES / LOMBARDA / BIANCO / #CLOMBIA24MR / FINI MAT / 24" X 24" / INSTALLATION JOINTS ALIGNÉS / COULIS MAPEI #5101 PLUIE / MOULURE DE FINITION SCHLUTER JOLLY FINI ALUMINIUM COLORÉ TEXTURÉ COULEUR ÉTAIN (TSG).
- C2a — CÉRAMIQUE AU SOL ET MURS TOILETTE, CUISINE ET VESTIAIRE / CERAGRES / CORE / ORIGINAL / #CCCORORI24R / FINI MAT / 24" X 24" / INSTALLATION JOINTS ALIGNÉS / COULIS MAPEI #5101 PLUIE / MOULURE DE FINITION SCHLUTER JOLLY FINI ALUMINIUM COLORÉ TEXTURÉ COULEUR ÉTAIN (TSG).
- C2n — CÉRAMIQUE AU SOL ET MURS TOILETTE ET VESTIAIRE / CERAGRES / CORE / TEPHRA / #CCCORTEP24R / FINI MAT / 24" X 24" / INSTALLATION JOINTS ALIGNÉS / COULIS MAPEI #5019 GRIS PERLE / MOULURE DE FINITION SCHLUTER JOLLY FINI ALUMINIUM COLORÉ TEXTURÉ COULEUR ÉTAIN (TSG).
- C3 — CÉRAMIQUE MURALE VANITÉ / CENTURA / COSTA NOVA / COULEUR NAVAL / #CON28445 ET #CON28490 / FINI LUSTRÉ ET ONDA LUSTRÉ / 6" X 2" / INSTALLATION JOINTS ALIGNÉS / COULIS MAPEI #5118 "NOIR DE JAIS" / MOULURE DE FINITION SCHLUTER JOLLY FINI ALUMINIUM COLORÉ TEXTURÉ COULEUR ÉTAIN (TSG).
- C4 — CÉRAMIQUE MURALE / CERAGRES / KERLITE / COLOR-10 / #CCKERCOL10391 18R / FINI MAT / 39" X 118", VOIR ÉLÉVATIONS POUR LES DIMENSIONS D'INSTALLATION / INSTALLATION JOINTS ALIGNÉS / COULIS MAPEI #5027 "ARGENT" / MOULURE DE FINITION SCHLUTER JOLLY, FINI ALUMINIUM COLORÉ TEXTURÉ COULEUR ÉTAIN (TSG).

REVÊTEMENTS DE SOL SOUPLE

- VF1 — VINYLE FLOQUÉ / FORBO / CALGARY GREY / #7990002 / 5mm DÉP. / SENS D'INSTALLATION TESSELLÉ.
- V1 — VINYLE EN ROULEAU / TARKETT / ARIA / #0065 "FAZED GREY" / 2mm DÉP.
- V2 — VINYLE EN ROULEAU ANTISTATIQUE / TARKETT / IQ GRANIT SD / #0950 "BLACK GREY" / 2mm DÉP.

PANNEAUX D'ÉBÉNISTERIE

- PE1 — PANNEAU D'ÉBÉNISTERIE / PARTICULES / 16 mm / TFINI STRATIFIÉ EFFET BOIS / ARBORITE / #W2007 / NOYER ARTISAN RAFFINÉ / FINI BOIS ARTISAN (AW) / INSTALLATION SUR "Z-CLIP" / INSTALLÉS AU-DESSUS DE LA PLINTHE / GRAIN DE BOIS VERTICAL.
- PE2 — PANNEAU D'ÉBÉNISTERIE / PARTICULES / 16 mm / FINI STRATIFIÉ MÉTALLIQUE / FORMICA / #M9422-99 PATINE NOIRE / BANDE DE CHANT NOIR / INSTALLATION SUR "Z-CLIP" / INSTALLÉS AU-DESSUS DE LA PLINTHE / SILENCE DE 3mm ENTRE CHAQUE PANNEAU.
- PA1 — PANNEAU ACOUSTIQUE DE FEUTRE 12mm / AKUSTUS / PANEL RECTANGLE DE DIMENSIONS REQUISES / GRAPHITE SP03 / INSTALLATION SUR Z-CLIP / VOIR ÉLÉVATIONS POUR LES DIMENSIONS D'INSTALLATION.
- PA2 — PANNEAU ACOUSTIQUE DE FEUTRE 12mm / AKUSTUS / PANEL GROOVY / WARM GREY SP 7G / INSTALLATION SUR Z-CLIP / VOIR ÉLÉVATIONS POUR LES DIMENSIONS D'INSTALLATION.

PELLICULES

- P1 — PELLICULE SUR SECTION VITRÉE / 3M / MILKY WHITE / #SH12AML / MOTIF GIVRÉ MAT / BLANC / 1524mm X 60mm, VOIR ÉLÉVATIONS POUR LES DIMENSIONS D'INSTALLATION
- P2 — PELLICULE SUR SECTION VITRÉE / 3M / AERINA / #SH12FGAR / EFFET DÉGRADÉ / BLANC / 1270mm X 30mm, VOIR ÉLÉVATIONS POUR LES DIMENSIONS D'INSTALLATION

PROTECTEURS DE COIN

- PC1 — PROTECTEUR DE COIN EN "L" / PLIAGE EN ACIER INOXYDABLE / 50mm X 50mm x 1220mm DE HAUT / INSTALLÉ AU-DESSUS DE LA PLINTHE.
- PC2 — PROTECTEUR DE COIN EN "U" / PLIAGE EN ACIER INOXYDABLE / 50mm X 50mm x 1220mm DE HAUT / INSTALLÉ AU-DESSUS DE LA PLINTHE.

DIVERS

- GP — PANNEAUX DE GYPSE PEINT, VOIR INDICATIONS AU PLAN D'AMÉNAGEMENT
- BBP — BLOC DE BÉTON PEINT, VOIR INDICATIONS AU PLAN D'AMÉNAGEMENT
- TA1 — TUILE ACOUSTIQUE / ARMSTRONG / OPTIMA TÉGULAIRE CARRÉ 9I6 / #3257 / 24"x48" / BLANC / SYSTÈME DE SUSPENSION SUPRAFINE 9I6. VOIR INDICATIONS AU PLAN DE PLAFOND.
- TA2 — TUILE ACOUSTIQUE / ARMSTRONG / METALWORKS SECURELOCK / PERFORÉ "P4" / PEINT DE COULEUR "A" INSTALLATION SUR SYSTÈME DE SUPENSION PRELUDE XL 15I6" AVEC VIS DE SÉCURITÉ
- SAP — STRUCTURE APPARENTE À PEINDRE.
- GGP — GRILLE GRATTE-PIED
- CP — PANNEAU DE CONTREPLAQUÉ IGNIFUGÉ / 13MM D'ÉPAISSEUR.
- AC1 — PANNEAU D'ACIER INOXYDABLE / CAUBRE 1G / NUANCE 304 / FINI 4
- Q1 — QUARTZ / SILESTONE / ETERNAL 'ET STATUARIO' / FINI SUEDE / 13cm D'ÉPAISSEUR.
- PPA — PANNEAU DE PROTECTION MURALE EN PVC / ACROVYN / 1220mm X 3050mm/ FINI TEXTURÉ / COULEUR 949 BLANC / INSTALLÉS HORIZONTALEMENT À PARTIR DU DESSUS DE LA PLINTHE.

PLINTHES

SAUF INDICATIONS CONTRAIRES :

- POUR LE TYPE DE PLINTHE, SE RÉFÉRER AU TABLEAU DES FINIS.
- LORSQUE LES MURS SONT PEINTS DE COULEUR "E", LES PLINTHES SONT DE TYPE "PLV2".
- VOIR SÉRIE A8 POUR LE MOULER AVEC COUP DE PIED RECOUVERT DE PLINTHE DE CAOUTCHOUC.
- PRÉVOIR UNE MOULURE DE FINITION JOLLY DE SCHLUTER, FINI ALUMINIUM ANODISÉ MAT AU-DESSUS DES PLINTHES DE CÉRAMIQUE, AUX COINS EXTÉRIEURS, AU-DESSUS DE MURS AVEC CÉRAMIQUE MI-HAUTEUR ET À LA JONCTION DU SOL.

- PL1 — PLINTHE À GORGE ÉPOXYDIQUE / REMONTÉE DE 100mm DE HAUT / COULEUR TEL QUE LE SOL.
- PLV1 — PLINTHE DE CAOUTCHOUC LORSQUE LE REVÊTEMENT DE SOL EST "V1" / TARKETT / TRADITIONAL WALL BASE / #TA5 COLONIAL GREY / 100mm (VINYLE GÉNÉRAL)
- PLV2 — PLINTHE DE CAOUTCHOUC LORSQUE LE REVÊTEMENT DE SOL EST "V2" ET "VF1" / TARKETT / TRADITIONAL WALL BASE / #A6 GREY WG / 100mm (ANTI-STATIQUE)
- PLC1 — PLINTHE DE CÉRAMIQUE TEL QUE LA CÉRAMIQUE DE TYPE "C1" / 100mm / MOULURE DE FINITION / SCHLUTER / JOLLY / ALUMINIUM ANODISÉ
- PLC2a — PLINTHE DE CÉRAMIQUE TEL QUE LA CÉRAMIQUE DE TYPE "C2a" / 100mm / MOULURE DE FINITION / SCHLUTER / JOLLY / ALUMINIUM ANODISÉ
- PLC2n — PLINTHE DE CÉRAMIQUE TEL QUE LA CÉRAMIQUE DE TYPE "C2n" / 100mm / MOULURE DE FINITION / SCHLUTER / JOLLY / ALUMINIUM ANODISÉ

LÉGENDE DES FINIS - SCELLANT

SCELLANT ENTRE LES FINIS

SAUF INDICATIONS CONTRAIRES PRÉVOIR UN SCELLANT CONTINU À LA JONCTION DES FINIS SUIVANTS :

- *CADRE DE PORTE EN ACIER / MUR ET FINI DE PLANCHER
- *CADRE DE SECTION VITRÉE / MUR ET FINI DE PLANCHER
- BASE DE MUR-RIDEAUX / *FINI DE PLANCHER
- *MOULURE DE FINITION DES PLINTHES DE CÉRAMIQUES / MUR (SI ESPACEMENT DE PLUS DE 3mm)
- ÉLÉMENTS DE STRUCTURE (COLONNE ET CONTREVENTEMENT) / *MUR ET FINI DE PLANCHER
- *ÉLÉMENTS MÉCANIQUES (CONDUITS) / MUR ET/OU PLAFOND EN GYPSE

*L'ASTÉRIX INDIQUE LE FINI AVEC LEQUEL LE SCELLANT DOIT S'AGENCER (COULEUR À PROPOSER).

NOTES GÉNÉRALES FINIS

GÉNÉRAL

- NE PAS PEINDRE LES PORTES EN ALUMINIUM.

ÉBÉNISTERIE

- À TOUS LES ENDROITS OÙ UN REVÊTEMENT DE PLASTIQUE STRATIFIÉ SOLIDE OU UN REVÊTEMENT DE CONTREPLAQUÉ FINI PLASTIQUE STRATIFIÉ EST PRÉVU SUR LES MURS, FAIRE LA POSE DU REVÊTEMENT DE SOL AVANT TOUTE INSTALLATION DE CES REVÊTEMENTS MURAUX.
- PRÉVOIR UN JOINT DE SCELLANT TRANSPARENT CONTINU À LA BASE (À LA JONCTION DU REVÊTEMENT DE SOL ET DES PANNEAUX DE STRATIFIÉ SOLIDE OU PANNEAUX DE CONTREPLAQUÉ FINI PLASTIQUE STRATIFIÉ.)

CÉRAMIQUES

- FAIRE LA POSE DU REVÊTEMENT DE SOL AVANT TOUTE INSTALLATION DE REVÊTEMENTS MURAUX ET/OU DES ÉLÉMENTS D'ÉBÉNISTERIE. PRÉVOIR DU REVÊTEMENT DE SOL SOUS LE MOBILIER FIXE.
- DANS UNE MÊME PIÈCE, LORSQUE LES MURS SONT EN CÉRAMIQUE, PRÉVOIR TOUS LES JOINTS HORIZONTAUX ALIGNÉS.
- LORSQU'UNE CÉRAMIQUE MURALE EST DEMANDÉE, DÉBUTER LA CÉRAMIQUE DIRECTEMENT AU SOL. NE PAS PRÉVOIR UNE PLINTHE DE CÉRAMIQUE DU MÊME FINI QUE LE PLANCHER.
- LORSQUE LES PLINTHES SONT EN CÉRAMIQUE, UTILISER LE MÊME TYPE DE CÉRAMIQUE QUE LE PLANCHER, ALIGNER LES JOINTS.
- PRÉVOIR UNE MEMBRANE D'ÉTANCHÉITÉ DANS L'ALCÔVE (PLANCHER ET MUR) DE LA DOUCHE.

LÉGENDE DES FINIS - COLORATION

COLORATION

SAUF INDICATIONS CONTRAIRES :

MURS

- TOUS LES MURS EN GYPSE SONT À PEINDRE DE COULEUR "A".
- TOUS LES MURS EN BLOCS DE BÉTON SONT À PEINDRE DE COULEUR "A".
- TOUS LES CONDUITS ET ÉLÉMENTS DE STRUCTURE SONT À PEINDRE DE COULEUR "A" OU TEL QUE LA COULEUR DU MUR SUR LEQUEL ILS SE TROUVENT.

PLAFOND

- TOUS LES PLAFONDS DE GYPSE SONT À PEINDRE DE COULEUR "C".
- TOUTE LA STRUCTURE APPARENTE EST À PEINDRE DE COULEUR "B".
- TOUS LES CONDUITS ET ÉLÉMENTS DE STRUCTURE SONT À PEINDRE DE COULEUR "B" OU TEL QUE LA COULEUR DE LA RETOMBÉE DE GYPSE SUR LEQUEL ILS SE TROUVENT.

ESCALIER

- TOUS LES ÉLÉMENTS STRUCTURAUX (GARDE-CORPS, LIMONS, MAINS-COURANTE...) SONT DE COULEUR "B".
- TOUTES LES MARCHES EN FAINE D'ACIER PLIÉ SONT DE COULEUR "B".

PORTES ET CADRES

- POUR LE TYPE DE PORTE ET DE CADRE SE RÉFÉRER AU TABLEAU DES PORTES.
- TOUTES LES PORTES ET TOUS LES CADRES PRÉVUS À PEINDRE SONT PEINTS DES 2 CÔTÉS DE COULEUR "D".

- (A) — GÉNÉRAL / #6204-21 "PIERRE CONCASSÉE" DE "SICO".
- (B) — PORTES ET CADRES ET MUR ACCENT / #6206-3 1 "ÉPURE" DE "SICO".
- (C) — PLAFOND / #6000-11 "BLANC NATUREL" DE "SICO".
- (D) — CADRE EN ACIER (PORTE EN BOIS) / #6213-63 "ARGILE CRAQUELÉE" DE "SICO".
- (E) — ACCENT / #6208-83 "ROCHES DE VOLCAN" DE "SICO".

NOTES

LISTE DE NOTES EFFECTIVES POUR LES FEUILLES A2.20 @ A2.40

1. PANNEAU DE CONTREPLAQUÉ 16mm D'ÉPAISSEUR IGNIFUGÉ, COORDONNÉ LA QUANTITÉ ET LA POSITION AVEC INGÉNIEUR MÉCANIQUE.
2. TRANSITION ENTRE LES FINIS, VOIR ÉLÉVATIONS INTÉRIEURES SÉRIE DE FEUILLE A4.2 @ A4.4
3. PUIT DE DÉCHARGEMENT.
4. BUVETTE, VOIR SPÉCIFICATIONS PAR ING. MÉCANIQUE.
5. PROTECTEUR DE COIN EN "L" DE TYPE "PC1", PLIAGE EN ACIER INOXYDABLE, 50mm x 50mm x 1220mm DE HAUT, INSTALLÉ AU-DESSUS DE LA PLINTHE.
6. PROTECTEUR DE COIN EN "U" DE TYPE "PC2", PLIAGE EN ACIER INOXYDABLE, 50mm x 50mm x 1220mm DE HAUT, INSTALLÉ AU-DESSUS DE LA PLINTHE.
7. PLINTHE APPLIQUÉ SUR LE DEVANT DU MOBILIER EN CONTINUE, VOIR LÉGENDE DES FINIS.
8. FINI MURAL À INSTALLER À PARTIR DU DESSUS DE LA PLINTHE ET JUSQU'À ÉGALITÉ AVEC LE DESSUS DU CADRE DE LA PORTE ADJACENTE.

LÉGENDE

PROPOSÉ	EXISTANT	DESCRIPTION	PROPOSÉ	EXISTANT	DESCRIPTION

NOTES

REV. No.	DATE	NATURE	PAR	APPROUVÉ
5	25-03-21	POUR SOUMISSION		
4	25-02-28	PLANS POUR DEMANDE DE PERMIS		
3	25-01-24	PLANS POUR COMMENTAIRES 90%		
2	24-11-22	PLANS POUR COMMENTAIRES 75%		

SCEAU :

Ordre des architectes du Québec — A 5158 — GUILLAUME MORISET — ARCHITECTE

ARCHITECTURE : CCM2 ARCHITECTES + Confluence ARCHITECTURE

STRUCTURE - CIVIL : qdi

MÉCANIQUE - ÉLECTRICITÉ : DWB CONSULTANTS

Ville de Gatineau — SERVICE DES INFRASTRUCTURES ET DES PROJETS

NOM DU PROJET :

NOUVEAU POINT DE SERVICE DU SPVG – SECTEUR AYLMER

TITRE :

PLAN DES FINIS NIVEAU 100

LOCALISATION DU PROJET :

No VILLE : 22-2029-A201-XXX-YZZ	
RELEVÉ PAR : -	CONÇU PAR : G.M.
DESSINÉ PAR : F.G.B.	VÉRIFIÉ PAR : Y.G.
DATE : 25-03-21	APPROUVÉ PAR : -
No PROJET (FIRME) : 23002	ÉCHELLE : 1 : 100
No APPEL D'OFFRES : 2025 SP 024	PLAN No. : A2.21

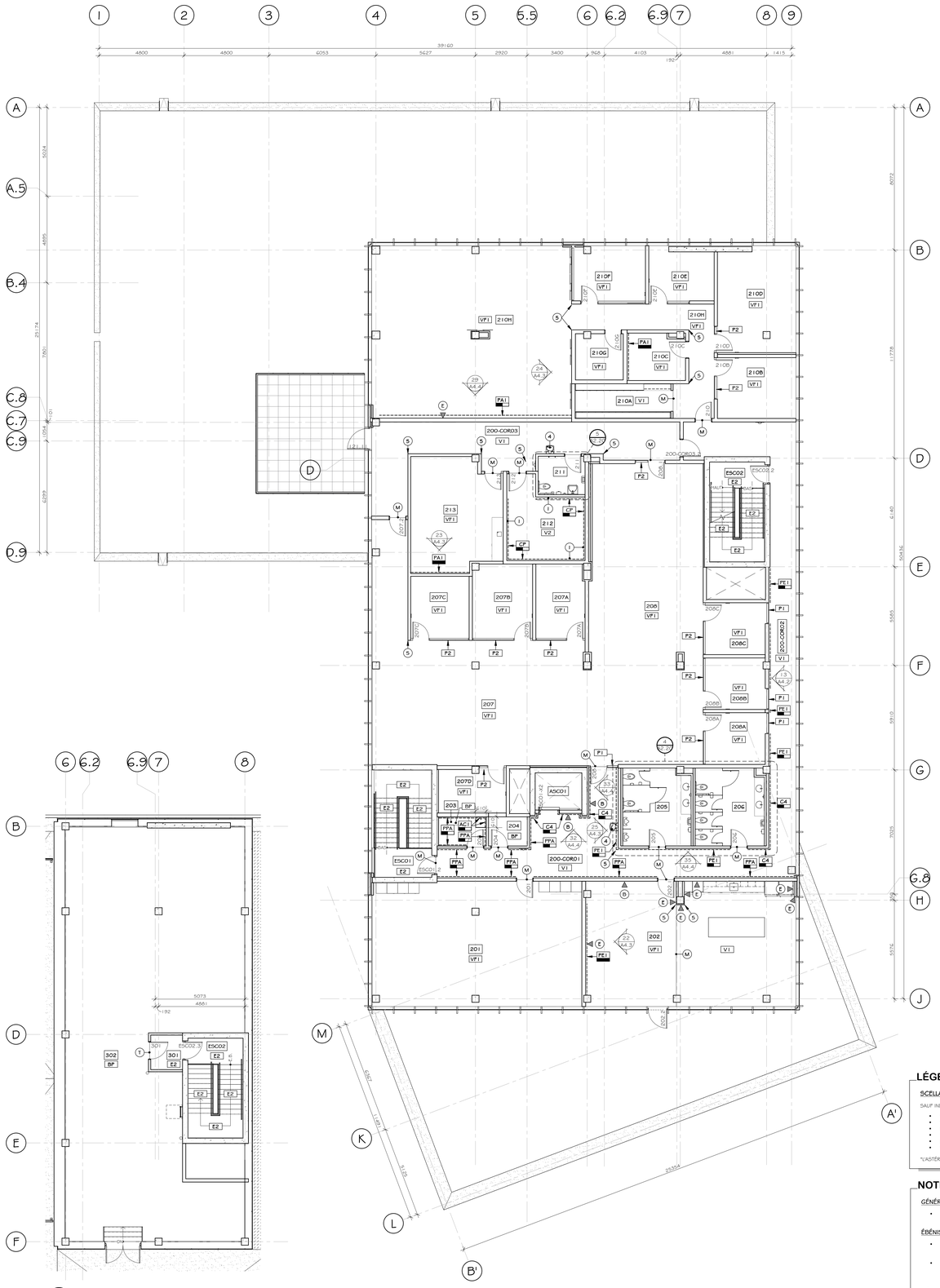

3 PLAN DES FINI AGRANDI - APPENTIS
A2.3
ÉCHELLE : 1 : 100

PLAN DES FINIS NIVEAU 200
ÉCHELLE : 1 : 100

LÉGENDE DES FINIS - SYMBOLE

- COLORATION DES MURS ET/OU DES PLAFONDS
- COLORATION DES PORTES ET CADRES DES 2 CÔTÉS
- COLORATION DES PORTES ET CADRES DE 2 COULEURS (DIFFÉRENT DE CHAQUE CÔTÉ). LE SYMBOLE INDIQUE LA COULEUR DU CÔTÉ À PEINDRE LORSQUE LA PORTE EST FERMÉE.
- COLORATION DES CADRES SEULEMENT, PEINDRE DES 2 CÔTÉS
- COLORATION DES PORTES SEULEMENT, PEINDRE DES 2 CÔTÉS
- PORTES ET CADRES À NE PAS PEINDRE
- PORTES À NE PAS PEINDRE
- CADRES À NE PAS PEINDRE
- FINI DE SOL
- FINI DE MUR PLANCHER-PLAFOND
- FINI DE MUR DE HAUTEUR PARTIELLE, VOIR ÉLÉVATION POUR DÉTAILS
- EMPLACEMENT DU FINI MURAL
- SENS DE POSE
- TUILE DE DÉPART
- TRANSITION ENTRE LES FINIS
- MOULURE ENTRE LES FINIS DE PLANCHER
- ALIGNER LES ÉLÉMENTS

LÉGENDE DES FINIS - SPÉCIFICATIONS

FINIS INTÉRIEURS

BÉTON

- BP — BÉTON PEINT DE COULEUR #6207- 41 NUAGES DE GRÊLE DE SICO.
- BS — BÉTON SCELLÉ, SPÉCIFICATION PAR INGENIEUR EN STRUCTURE. (PLANCHER ET MURS)
- E1 — ENDUIT ÉPOXYDIQUE GARAGE / STONHARD / STONCALD UT / COULEUR "SILVER GRAY".
- E2 — ENDUIT ÉPOXYDIQUE ESCALIER / STONEHARD / STONKOTE GS4 / TEXTURE #2 /COULEUR "SILVER GRAY".
- E3 — ENDUIT ÉPOXYDIQUE POUR DOUCHE DOUCHE / STONEHARD / STONSHIELD HRI / COULEUR "DALLE".

CÉRAMIQUES

- C1 — CÉRAMIQUE AU SOL ACCUEIL / CERAGRES / LOMBARDA / BIANCO / #CLOMBIA24MR / FINI MAT / 24" X 24" / INSTALLATION JOINTS ALIGNÉS / COULIS MAPEI #5101 PLUIE / MOULURE DE FINITION SCHLUTER JOLLY FINI ALUMINIUM COLORÉ TEXTURÉ COULEUR ÉTAIN (TSG).
- C2a — CÉRAMIQUE AU SOL ET MURS TOILETTE, CUISINE ET VESTIAIRE / CERAGRES / CORE / ORIGINAL / #CCCORORI24R / FINI MAT / 24" X 24" / INSTALLATION JOINTS ALIGNÉS / COULIS MAPEI #5101 PLUIE / MOULURE DE FINITION SCHLUTER JOLLY FINI ALUMINIUM COLORÉ TEXTURÉ COULEUR ÉTAIN (TSG).
- C2b — CÉRAMIQUE AU SOL ET MURS TOILETTE ET VESTIAIRE / CERAGRES / CORE / TEPHRA / #CCCORTEP24R / FINI MAT / 24" X 24" / INSTALLATION JOINTS ALIGNÉS / COULIS MAPEI #5019 GRIS PERLE / MOULURE DE FINITION SCHLUTER JOLLY FINI ALUMINIUM COLORÉ TEXTURÉ COULEUR ÉTAIN (TSG).
- C3 — CÉRAMIQUE MURALE VANITÉ / CENTURA / COSTA NOVA / COULEUR NAVAL / #CON28445 ET #CON28490 / FINI LUSTRÉ ET ONDA LUSTRÉ / 6" X 2" / INSTALLATION JOINTS ALIGNÉS / COULIS MAPEI #5118 "NOIR DE JAIS" / MOULURE DE FINITION SCHLUTER JOLLY FINI ALUMINIUM COLORÉ TEXTURÉ COULEUR ÉTAIN (TSG).
- C4 — CÉRAMIQUE MURALE / CERAGRES / KERLITE / COLOR-10 / #CCKERCOL10391 1 8R / FINI MAT / 39" X 118", VOIR ÉLÉVATIONS POUR LES DIMENSIONS D'INSTALLATION / INSTALLATION JOINTS ALIGNÉS / COULIS MAPEI #5027 "ARGENT" / MOULURE DE FINITION SCHLUTER JOLLY, FINI ALUMINIUM COLORÉ TEXTURÉ COULEUR ÉTAIN (TSG).

REVÊTEMENTS DE SOL SOUPLE

- VF1 — VINYLE FLOQUÉ / FORBO / CALGARY GREY / #7990002 / 5mm DÉP. / SENS D'INSTALLATION TESSELLÉ.
- V1 — VINYLE EN ROULEAU / TARKETT / ARIA / #0065 "FAZED GREY" / 2mm DÉP.
- V2 — VINYLE EN ROULEAU ANTISTATIQUE / TARKETT / IQ GRANIT SD / #0950 "BLACK GREY" / 2mm DÉP.

PANNEAUX D'ÉBÉNISTERIE

- PE1 — PANNEAU D'ÉBÉNISTERIE / PARTICULES / 16 mm / STRATIFIÉ EFFET BOIS / ARBORITE / #W2007 / NOYER ARTISAN RAFFINÉ / FINI BOIS ARTISAN (AW) / INSTALLATION SUR "Z-CLIP" / INSTALLÉS AU-DESSUS DE LA PLINTHE / GRAIN DE BOIS VERTICAL.
- PE2 — PANNEAU D'ÉBÉNISTERIE / PARTICULES / 16 mm / FINI STRATIFIÉ MÉTALLIQUE / FORMICA / #M9422-99 PATINE NOIRE / BANDE DE CHANT NOIR / INSTALLATION SUR "Z-CLIP" / INSTALLÉS AU-DESSUS DE LA PLINTHE / SILENCE DE 3mm ENTRE CHAQUE PANNEAU.
- PA1 — PANNEAU ACOUSTIQUE DE FEUTRE 12mm / AKUSTUS / PANEL RECTANGLE DE DIMENSIONS REQUISES / GRAPHITE SP05 / INSTALLATION SUR Z-CLIP / VOIR ÉLÉVATIONS POUR LES DIMENSIONS D'INSTALLATION.
- PA2 — PANNEAU ACOUSTIQUE DE FEUTRE 12mm / AKUSTUS / PANEL GROOVY / WARM GREY SP 76 / INSTALLATION SUR Z-CLIP / VOIR ÉLÉVATIONS POUR LES DIMENSIONS D'INSTALLATION.

PELLICULES

- P1 — PELLICULE SUR SECTION VITRÉE / 3M / MILKY WHITE / #SH2MAML / MOTIF GIVRÉ MAT / BLANC / 1524mm X 60mm, VOIR ÉLÉVATIONS POUR LES DIMENSIONS D'INSTALLATION
- P2 — PELLICULE SUR SECTION VITRÉE / 3M / AERINA / #SH2FGAR / EFFET DÉGRADÉ / BLANC / 1270mm X 30mm, VOIR ÉLÉVATIONS POUR LES DIMENSIONS D'INSTALLATION

PROTECTEURS DE COIN

- PC1 — PROTECTEUR DE COIN EN "L" / PLIAGE EN ACIER INOXYDABLE / 50mm X 50mm x 1220mm DE HAUT / INSTALLÉ AU-DESSUS DE LA PLINTHE.
- PC2 — PROTECTEUR DE COIN EN "U" / PLIAGE EN ACIER INOXYDABLE / 50mm X 50mm x 1220mm DE HAUT / INSTALLÉ AU-DESSUS DE LA PLINTHE.

DIVERS

- GP — PANNEAUX DE GYPSE PEINT, VOIR INDICATIONS AU PLAN D'AMÉNAGEMENT
- BDP — BLOC DE BÉTON PEINT, VOIR INDICATIONS AU PLAN D'AMÉNAGEMENT
- TA1 — TUILE ACOUSTIQUE / ARMSTRONG / OPTIMA TÉGULAIRE CARRÉ 9/16 / #3257 / 24"x48" / BLANC / SYSTÈME DE SUSPENSION SUPRAFINE 9/16. VOIR INDICATIONS AU PLAN DE PLAFOND.
- TA2 — TUILE ACOUSTIQUE / ARMSTRONG / METALWORKS SECURELOCK / PERFORÉ "P4" / PEINT DE COULEUR "A" INSTALLATION SUR SYSTÈME DE SUSPENSION PRELUDE XL 15/16" AVEC VIS DE SÉCURITÉ
- SAP — STRUCTURE APPARENTE À PEINDRE.
- GGP — GRILLE GRATTE-PIED
- CP — PANNEAU DE CONTREPLAQUÉ IGNIFUGÉ / 13MM D'ÉPAISSEUR.
- AC1 — PANNEAU D'ACIER INOXYDABLE / CAUBRE 16 / NUANCE 304 / FINI 4
- QT1 — QUARTZ / SILESTONE / ETERNAL "ET STATUARIO" / FINI SUEDE / 13mm D'ÉPAISSEUR.
- PPA — PANNEAU DE PROTECTION MURALE EN PVC / ACROVYN / 1220mm X 3050mm/ FINI TEXTURÉ / COULEUR 949 BLANC / INSTALLÉS HORIZONTALEMENT À PARTIR DU DESSUS DE LA PLINTHE.

PLINTHES

SAUF INDICATIONS CONTRAIRES :

- POUR LE TYPE DE PLINTHE, SE RÉFÉRER AU TABLEAU DES FINIS.
- LORSQUE LES MURS SONT PEINTS DE COULEUR "E", LES PLINTHES SONT DE TYPE "PLV2".
- VOIR SÉRIE A5 POUR LE MOBILIER AVEC COUP DE PIED RECOUVERT DE PLINTHE DE CAOUTCHOUC.
- PRÉVOIR UNE MOULURE DE FINITION JOLLY DE SCHLUTER, FINI ALUMINIUM ANODISÉ MAT AU-DESSUS DES PLINTHES DE CÉRAMIQUE, AUX COINS EXTÉRIEURS, AU-DESSUS DE MURS AVEC CÉRAMIQUE MI-HAUTEUR ET À LA JONCTION DU SOL.

- PL1 — PLINTHE À GORGE ÉPOXYDIQUE / REMONTÉE DE 100mm DE HAUT / COULEUR TEL QUE LE SOL.
- PLV1 — PLINTHE DE CAOUTCHOUC LORSQUE LE REVÊTEMENT DE SOL EST "V1" / TARKETT / TRADITIONAL WALL BASE / #TA5 COLONIAL GREY / 100mm (VINYLE GÉNÉRAL)
- PLV2 — PLINTHE DE CAOUTCHOUC LORSQUE LE REVÊTEMENT DE SOL EST "V2" ET "VF1" / TARKETT / TRADITIONAL WALL BASE / #46 GREY WG / 100mm (ANTI-STATIQUE)
- PLC1 — PLINTHE DE CÉRAMIQUE TEL QUE LA CÉRAMIQUE DE TYPE "C1" / 100mm / MOULURE DE FINITION / SCHLUTER / JOLLY / ALUMINIUM ANODISÉ
- PLC2a — PLINTHE DE CÉRAMIQUE TEL QUE LA CÉRAMIQUE DE TYPE "C2a" / 100mm / MOULURE DE FINITION / SCHLUTER / JOLLY / ALUMINIUM ANODISÉ
- PLC2b — PLINTHE DE CÉRAMIQUE TEL QUE LA CÉRAMIQUE DE TYPE "C2b" / 100mm / MOULURE DE FINITION / SCHLUTER / JOLLY / ALUMINIUM ANODISÉ

LÉGENDE DES FINIS - SCELLANT

SCELLANT ENTRE LES FINIS

SAUF INDICATIONS CONTRAIRES PRÉVOIR UN SCELLANT CONTINU À LA JONCTION DES FINIS SUIVANTS :

- *CADRE DE PORTE EN ACIER / MUR ET FINI DE PLANCHER
- *CADRE DE SECTION VITRÉE / MUR ET FINI DE PLANCHER
- BASE DE MUR-RIDEAUX / *FINI DE PLANCHER
- *MOULURE DE FINITION DES PLINTHES DE CÉRAMIQUES / MUR (SI ESPACEMENT DE PLUS DE 3mm)
- ÉLÉMENTS DE STRUCTURE (COLONNE ET CONTREVENTEMENT) / *MUR ET FINI DE PLANCHER
- *ÉLÉMENTS MÉCANIQUES (CONDUITS) / MUR ET/OU PLAFOND EN GYPSE

*L'ASTÉRIX INDIQUE LE FINI AVEC LEQUEL LE SCELLANT DOIT S'AGENCER (COULEUR À PROPOSER).

NOTES GÉNÉRALES FINIS

GÉNÉRAL

- NE PAS PEINDRE LES PORTES EN ALUMINIUM.

ÉBÉNISTERIE

- À TOUS LES ENDROITS OU UN REVÊTEMENT DE PLASTIQUE STRATIFIÉ SOLIDE OU UN REVÊTEMENT DE CONTREPLAQUÉ FINI PLASTIQUE STRATIFIÉ EST PRÉVU SUR LES MURS, FAIRE LA POSE DU REVÊTEMENT DE SOL AVANT TOUTE INSTALLATION DE CES REVÊTEMENTS MURAUX.
- PRÉVOIR UN JOINT DE SCELLANT TRANSPARENT CONTINU À LA BASE (À LA JONCTION DU REVÊTEMENT DE SOL ET DES PANNEAUX DE STRATIFIÉ SOLIDE OU PANNEAUX DE CONTREPLAQUÉ FINI PLASTIQUE STRATIFIÉ.)

CÉRAMIQUES

- FAIRE LA POSE DU REVÊTEMENT DE SOL AVANT TOUTE INSTALLATION DE REVÊTEMENTS MURAUX ET/OU DES ÉLÉMENTS D'ÉBÉNISTERIE. PRÉVOIR DU REVÊTEMENT DE SOL SOUS LE MOBILIER FIXE.
- DANS UNE MÊME PIÈCE, LORSQUE LES MURS SONT EN CÉRAMIQUE, PRÉVOIR TOUS LES JOINTS HORIZONTAUX ALIGNÉS.
- LORSQU'UNE CÉRAMIQUE MURALE EST DEMANDÉE, DÉBUTER LA CÉRAMIQUE DIRECTEMENT AU SOL. NE PAS PRÉVOIR UNE PLINTHE DE CÉRAMIQUE DU MÊME FINI QUE LE PLANCHER. LORSQUE LES PLINTHES SONT EN CÉRAMIQUE, UTILISER LE MÊME TYPE DE CÉRAMIQUE QUE LE PLANCHER, ALIGNER LES JOINTS.
- PRÉVOIR UNE MEMBRANE D'ÉTANCHÉITÉ DANS L'ALCÔVE (PLANCHER ET MUR) DE LA DOUCHE.

LÉGENDE DES FINIS - COLORATION

COLORATION

SAUF INDICATIONS CONTRAIRES :

MURS

- TOUS LES MURS EN GYPSE SONT À PEINDRE DE COULEUR "A".
- TOUS LES MURS EN BLOCS DE BÉTON SONT À PEINDRE DE COULEUR "A".
- TOUS LES CONDUITS ET ÉLÉMENTS DE STRUCTURE SONT À PEINDRE DE COULEUR "A" OU TEL QUE LA COULEUR DU MUR SUR LEQUEL ILS SE TROUVENT.

PLAFOND

- TOUS LES PLAFONDS DE GYPSE SONT À PEINDRE DE COULEUR "C".
- TOUTE LA STRUCTURE APPARENTE EST À PEINDRE DE COULEUR "B".
- TOUS LES CONDUITS ET ÉLÉMENTS DE STRUCTURE SONT À PEINDRE DE COULEUR "B" OU TEL QUE LA COULEUR DE LA RETOMBÉE DE GYPSE SUR LEQUEL ILS SE TROUVENT.

ESCALIER

- TOUS LES ÉLÉMENTS STRUCTURAUX (GARDE-CORPS, LIMONS, MAINS-COURANTE...) SONT DE COULEUR "B".
- TOUTES LES MARCHES EN PANNE D'ACIER PLIÉ SONT DE COULEUR "B".

PORTES ET CADRES

- POUR LE TYPE DE PORTE ET DE CADRE SE RÉFÉRER AU TABLEAU DES PORTES.
- TOUTES LES PORTES ET TOUS LES CADRES PRÉVUS À PEINDRE SONT PEINTS DES 2 CÔTÉS DE COULEUR "D".

- (A) GÉNÉRAL / #6204-21 "PIERRE CONCASSÉE" DE "SICO".
- (B) PORTES ET CADRES ET MUR ACCENT / #6206-31 "ÉPURE" DE "SICO".
- (C) PLAFOND / #6000-11 "BLANC NATUREL" DE "SICO".
- (D) CADRE EN ACIER (PORTE EN BOIS) / #6213-63 "ARGILE CRAQUELÉE" DE "SICO".
- (E) ACCENT / #6208-83 "ROCHES DE VOLCAN" DE "SICO".

NOTES

LISTE DE NOTES EFFECTIVES POUR LES FEUILLES A2.20 @ A2.40

1. PANNEAU DE CONTREPLAQUÉ 16mm D'ÉPAISSEUR IGNIFUGÉ, COORDONNÉ LA QUANTITÉ ET LA POSITION AVEC INGÉNIEUR MÉCANIQUE.
2. TRANSITION ENTRE LES FINIS, VOIR ÉLÉVATIONS INTÉRIEURES SÉRIE DE FEUILLE A4.2 @ A4.4
3. PUIT DE DÉCHARGEMENT.
4. BUVETTE, VOIR SPÉCIFICATIONS PAR ING. MÉCANIQUE.
5. PROTECTEUR DE COIN EN "L" DE TYPE "PC1", PLIAGE EN ACIER INOXYDABLE, 50mm x 50mm x 1220mm DE HAUT, INSTALLÉ AU-DESSUS DE LA PLINTHE.
6. PROTECTEUR DE COIN EN "U" DE TYPE "PC2", PLIAGE EN ACIER INOXYDABLE, 50mm x 50mm x 1220mm DE HAUT, INSTALLÉ AU-DESSUS DE LA PLINTHE.
7. PLINTHE APPLIQUÉ SUR LE DEVANT DU MOBILIER EN CONTINUE, VOIR LÉGENDE DES FINIS.
8. FINI MURAL À INSTALLER À PARTIR DU DESSUS DE LA PLINTHE ET JUSQU'À ÉGALITÉ AVEC LE DESSUS DU CADRE DE LA PORTE ADJACENTE.

LÉGENDE

PROPOSÉ	EXISTANT	DESCRIPTION	PROPOSÉ	EXISTANT	DESCRIPTION

NOTES

REV. No.	DATE	NATURE	PAR	APPROUVÉ
5	25-03-21	POUR SOUMISSION		
4	25-02-28	PLANS POUR DEMANDE DE PERMIS		
3	25-01-24	PLANS POUR COMMENTAIRES 90%		
2	24-11-22	PLANS POUR COMMENTAIRES 75%		

SCEAU :

ARCHITECTURE :

CCM2 ARCHITECTES + Confluence ARCHITECTURE

STRUCTURE - CIVIL :

qdi

MÉCANIQUE - ÉLECTRICITÉ :

DWB CONSULTANTS

Ville de Gatineau

SERVICE DES INFRASTRUCTURES ET DES PROJETS

NOM DU PROJET :

NOUVEAU POINT DE SERVICE DU SPVG – SECTEUR AYLMER

TITRE :

PLAN DES FINIS NIVEAU 200

LOCALISATION DU PROJET :

No VILLE : 22-2029-A201-XXX-YZZ	
RELEVÉ PAR : -	CONÇU PAR : G.M.
DESSINÉ PAR : F.G.B.	VÉRIFIÉ PAR : Y.G.
DATE : 25-03-21	APPROUVÉ PAR : -
No PROJET (FIRME) : 23002	ÉCHELLE : 1 : 100
No APPEL D'OFFRES : 2025 SP 024	PLAN No. : A2.22

NIVEAU 100 - TRAITEMENT BÉTON

ÉCHELLE : 1 : 125

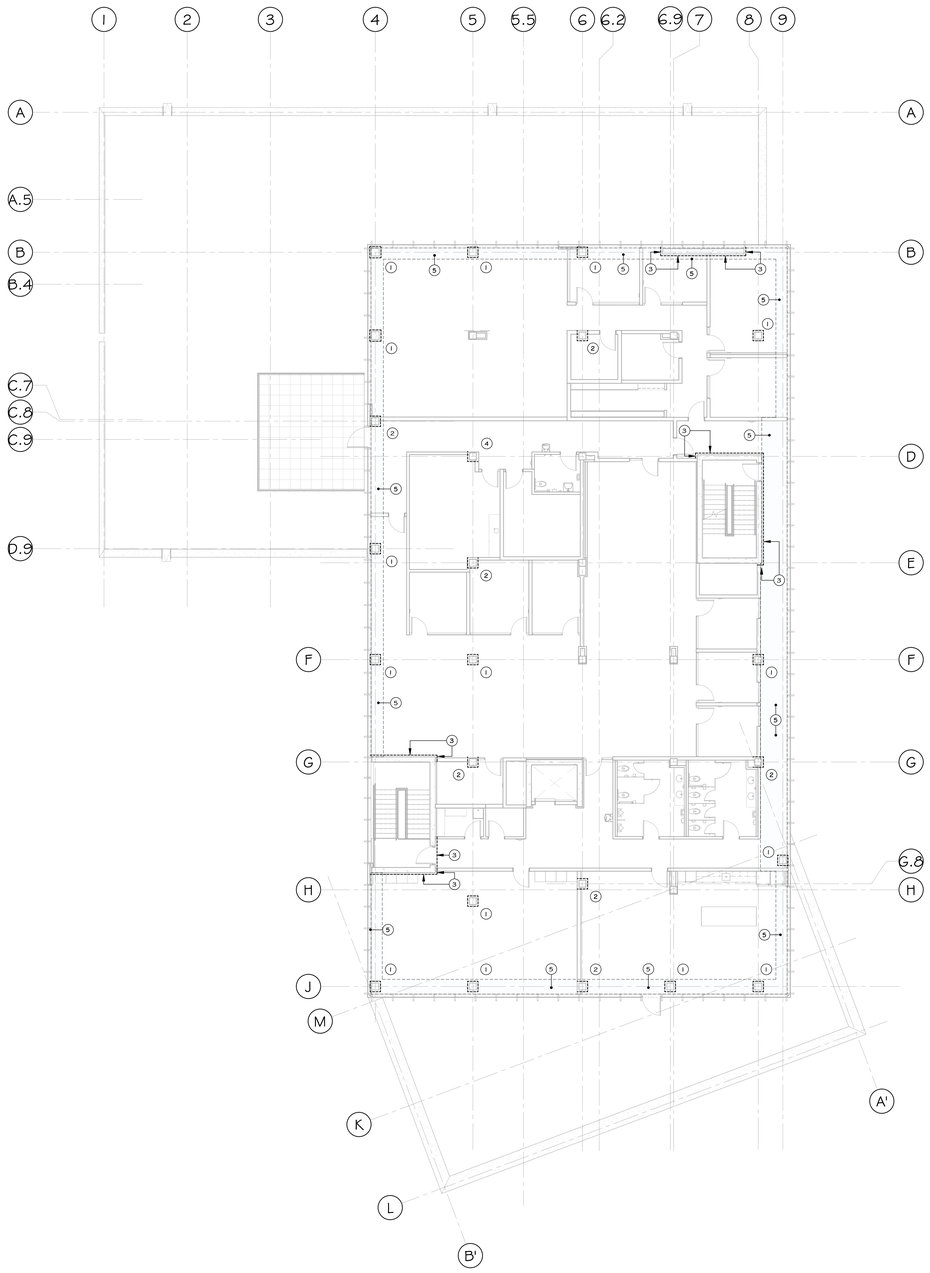

NIVEAU 200 - TRAITEMENT BÉTON

ÉCHELLE : 1 : 125

NOTES

1. COLONNE DE BÉTON AVEC COFFRAGE NEUF, VOIR SPÉCIFICATIONS PAR ING. EN STRUCTURE. PRÉVOIR JET DE SABLE SUR LES 4 FACES DE LA COLONNE.
2. COLONNE DE BÉTON AVEC COFFRAGE NEUF, VOIR SPÉCIFICATIONS PAR ING. EN STRUCTURE. PRÉVOIR JET DE SABLE SUR LES 3 FACES DE LA COLONNE.
3. MUR DE BÉTON AVEC COFFRAGE NEUF, VOIR SPÉCIFICATIONS PAR ING. EN STRUCTURE. PRÉVOIR JET DE SABLE SUR LA FACE DU MUR INDIQUÉ.
4. COLONNE DE BÉTON AVEC COFFRAGE NEUF, VOIR SPÉCIFICATIONS PAR ING. EN STRUCTURE. PRÉVOIR JET DE SABLE SUR LES 2 FACES DE LA COLONNE.
5. JOINNE DE LA DALLE DE BÉTON ET DU PARAPET DE BÉTON AU DESSUS AVEC COFFRAGE NEUF, VOIR SPÉCIFICATIONS PAR ING. EN STRUCTURE. POUR PRÉCISION DE L'EMPLACEMENT VOIR PLAN DE PLAFOND.

LÉGENDE

PROPOSÉ	EXISTANT	DESCRIPTION	PROPOSÉ	EXISTANT	DESCRIPTION

NOTES

REV No.	DATE	NATURE	PAR	APPROUVÉ
5	25-03-21	POUR SOUMISSION		
4	25-02-28	PLANS POUR DEMANDE DE PERMIS		
3	25-01-24	PLANS POUR COMMENTAIRES 90%		
2	24-11-22	PLANS POUR COMMENTAIRES 75%		

SCEAU :

ARCHITECTURE :

CCM2 ARCHITECTES + Confluence ARCHITECTURE

STRUCTURE - CIVIL :

qdi

MÉCANIQUE - ÉLECTRICITÉ :

DWB CONSULTANTS

Ville de Gatineau

SERVICE DES INFRASTRUCTURES ET DES PROJETS

NOM DU PROJET :

NOUVEAU POINT DE SERVICE DU SPVG – SECTEUR AYLMER

TITRE :

PLAN DES FINIS - BÉTON

LOCALISATION DU PROJET :

No VILLE : 22-2029-A201-XXX-YZZ	
RELEVÉ PAR : -	CONÇU PAR : G.M.
DESSINÉ PAR : F.G.B.	VÉRIFIÉ PAR : Y.G.
DATE : 25-03-21	APPROUVÉ PAR : -
No PROJET (FIRME) : 23002	ÉCHELLE : 1 : 125
No APPEL D'OFFRES : 2025 SP 024	PLAN No. : A2.23

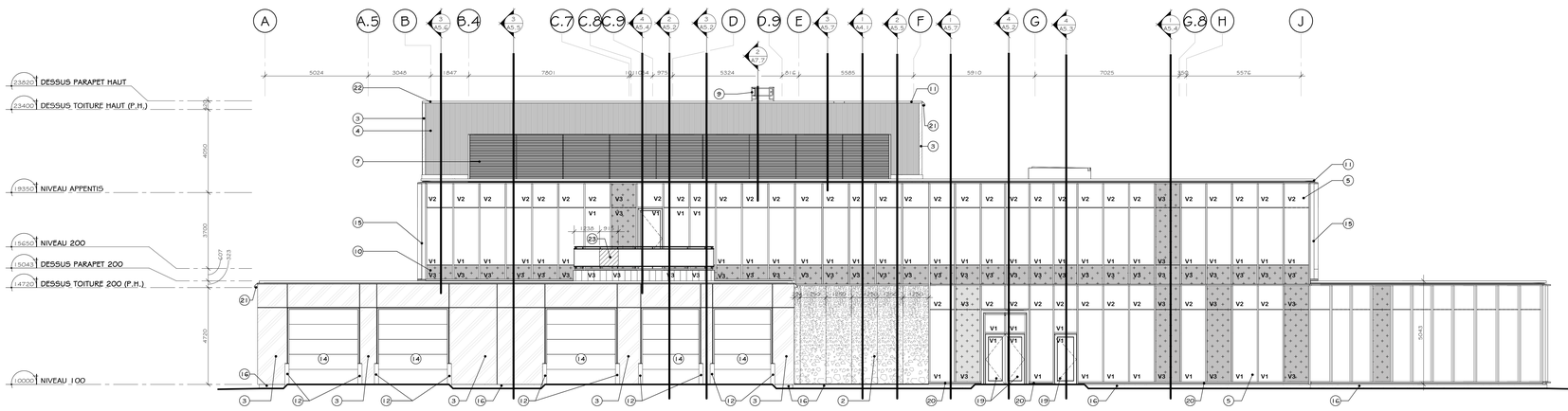

1 ÉLÉVATION OUEST
2.1
ÉCHELLE 1 : 100

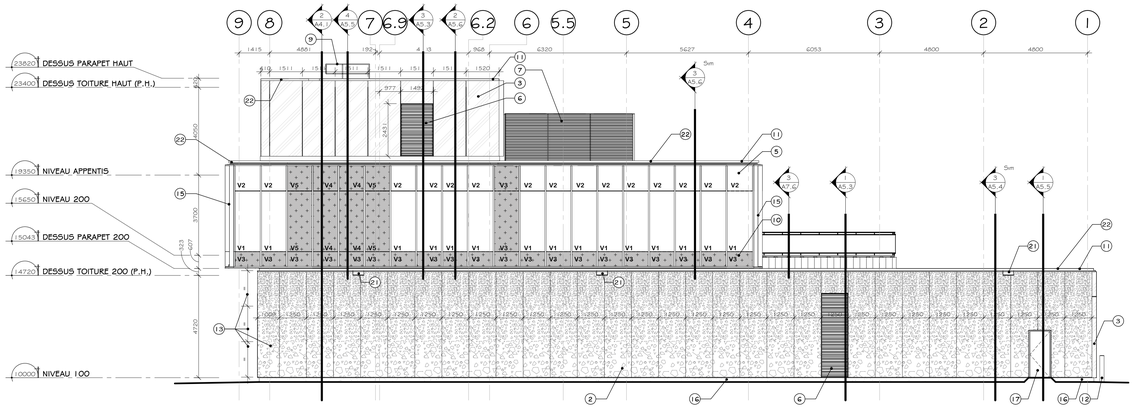

2 ÉLÉVATION NORD
2.1
ÉCHELLE 1 : 100

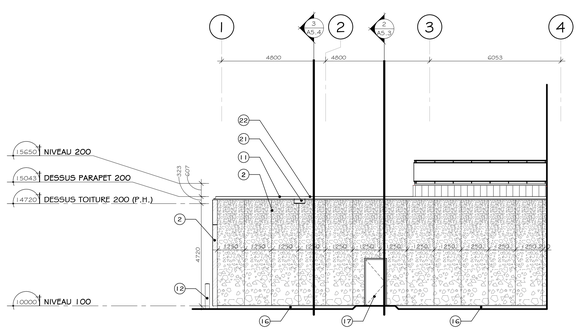

3 ÉLÉVATION PARTIELLE SUD
2.1
ÉCHELLE 1 : 100

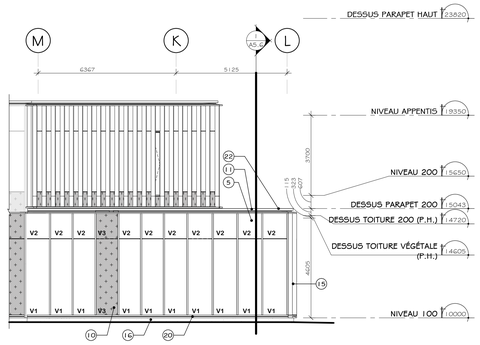

4 ÉLÉVATION NORD-OUEST
2.1
ÉCHELLE 1 : 100

LEGENDE ELEVATION

TYPE DE VERRE :
(CONFORME AUX NORMES)
(VOIR DEVIS POUR DESCRIPTION)

V1 : VITRAGE ISOLANT DOUBLE, VERRE THERMOS TREMPÉ.
V2 : VITRAGE ISOLANT DOUBLE, VERRE THERMOS.
V3 : PANNEAUX TYMPANS AVEC VITRAGE DOUBLE, VERRE THERMOS TREMPÉ AVEC ENDUIT DE CÉRAMIQUE.
V4 : VITRAGE DOUBLE, VERRE THERMOS TREMPÉ AVEC ENDUIT DE CÉRAMIQUE.
V5 : VITRAGE SIMPLE, VERRE TREMPÉ AVEC ENDUIT DE CÉRAMIQUE.

MUR-RIDEAU

SECTION DE VERRE TYMPAN, VOIR LÉGENDE DE VERRE.
SECTION DE VERRE THERMOS, VOIR LÉGENDE DE VERRE.
COUVERCLE À PRESSION ET MENEAUX À L'ARRIÈRE. VOIR DEVIS.
JOINT DE SILICONE ET MENEAUX À L'ARRIÈRE. VOIR DEVIS.
REVETEMENT EN PANNEAU DE BÉTON PRÉFABRIQUÉ DE 76mm DE DÉPAISSEUR. SPÉCIFICATIONS PAR FABRICANT DE MUR EN PANNEAUX DE BÉTON PRÉFABRIQUÉ. COULEUR 132 MOUNTAIN FOG, FINI SANDPEBBLE FINE.
REVÊTEMENT EN PANNEAU D'ALUMINIUM. COULEUR RAL 9016 TRAFFIC WHITE, VOIR DEVIS.
REVÊTEMENT EN ACIER ONDULÉ. COULEUR NOIR, VOIR DEVIS.
PERSIENNE EN EXTRUSION D'ALUMINIUM FINI DURANAR, COULEUR TELLE QUE PAREMENT QUELLES TRAVERSENT. VOIR DEVIS.

NOTES GENERALES ELEVATION

- A MOINS D'INDICATION CONTRAIRE AUX PLANS, TOUTES LES JONCTIONS DE MATÉRIAUX, DE SOUIN, DE MOULURE, CAPUCHON DE MUR-RIDEAU, DE PANNEAUX, ETC. DEVRONT ÊTRE ALIGNÉES À UN ÉLÉMENT ADJACENT TEL QU'UNE JONCTION DE MATÉRIAUX, UN CAPUCHON OU UN JOINT DE SILICONE DE MUR-RIDEAU, ETC. DE FAÇON À NE JAMAIS LAISSER DE JONCTION NON PRÉVUE DISPARAÎTRE. INFORMER L'ARCHITECTE DE LA POSITION DES JOINTS AVANT LE DÉBUT DES TRAVAUX.
- TOUTE COULEUR DE SCELLANT NON SPÉCIFIÉE AU PLANS DEVRA ÊTRE VALIDÉE AVEC L'ARCHITECTE AVANT L'APPLICATION.
- LA LOCALISATION DES SORTIES MURALES (PERSIENNES ET/OU GRILLES DE VENTILATION ET/OU ACCESSOIRE DE MÉCANIQUE) DEVRA ÊTRE COORDONNÉE AVANT LA FABRICATION DES MURS, VOIR SPÉCIFICATIONS PAR ING. EN MÉCANIQUE. TOUTES LES SORTIES MURALES DEVRONT ÊTRE ALIGNÉES AU MÊME NIVEAU.
- LA DÉCOUPE DES PANNEAUX DE FIBROCIMENT, LE PERÇAGE ET LA PEINTURE DES CHANTS PEUVENT ÊTRE RÉALISÉES AU CHANTIER, SUIVRE LES RECOMMANDATIONS DU FABRICANT.
- DE FAÇON GÉNÉRALE, SAUF INDICATION CONTRAIRE, LES MOULURES VERTICALES ET HORIZONTALES SONT DE COULEUR ET DE FINI AGENCÉS AU PAREMENT ADJACENT.
- FAIRE UN JOINT DE SCELLANT VERTICAL DE CHAQUE CÔTÉ DE CHAQUE MOULURE DE TRANSITION VERTICALE DANS LE REVÊTEMENT DE FIBROCIMENT, LA COULEUR DU SCELLANT SERA TELLE QUE LA MOULURE DE TRANSITION (AU CHOIX DE L'ARCHITECTE). NE PAS FAIRE DE JOINT DE SCELLANT À LA TÊTE ET À LA BASE DES MURS.
- PEINDRE TOUTES LES TRANCHES DES PANNEAUX DE FIBROCIMENT AVANT L'INSTALLATION, SUIVRE LES RECOMMANDATIONS DU FABRICANT.
- LES JOINTS DES SOUINS MÉTALLIQUES DOIVENT ÊTRE ALIGNÉS AVEC LES ÉLÉMENTS ARCHITECTURAUX DU BÂTIMENT (FENÊTRES, MURS-RIDEAUX, MENEAUX INTERMÉDIAIRES, TRANSITION DE MATÉRIAUX, MODULES EN PROJECTIONS, ETC.). INFORMER L'ARCHITECTE DE LA POSITION DES JOINTS AVANT LE DÉBUT DES TRAVAUX.
- TOUTES LES PERSIENNES ET/OU GRILLES DE VENTILATION ET/OU ACCESSOIRES DE MÉCANIQUE DOIVENT ÊTRE PEINT TEL QUE LA COULEUR DU MATÉRIAU QUI(S) TRAVERSENT.

MURS RIDEAUX

- L'ENTREPRENEUR DOIT S'ASSURER DE PRENDRE LES MESURES SUR LE SITE POUR S'ASSURER DE BIEN POSITIONNER LES ÉLÉMENTS DES SUPPORTS STRUCTURAUX DES MURS RIDEAUX.
- L'ENTREPRENEUR DOIT S'ASSURER DE FOURNIR TOUS LES ANCRAGES, SUPPORTS, RENFORTS, MOULURES ET ACCESSOIRES NÉCESSAIRES POUR COMPLÉTER L'INSTALLATION DES MURS RIDEAUX.
- TOUS LES SOUINS APPARENTS DES MURS RIDEAUX DOIVENT ÊTRE EN ALUMINIUM, DE MÊME COULEUR ET FINI QUE LES MENAUX AVEC DES DISPOSITIFS DE FIXATION DISSIMULÉS.
- SE RÉFÉRER AUX PLANS ET AUX ÉLÉVATIONS POUR LES DIMENSIONS DES MURS RIDEAUX ET POUR LES TYPES DE VERRE.

ÉCRAN ARCHITECTURAL

- LA CONSTRUCTION DES ÉCRANS ARCHITECTURAUX DOIVENT ÊTRE APPROUVÉS PAR UN INGÉNIEUR CERTIFIÉ, MEMBRE DE L'OIQ. SE RÉFÉRER AUX INDICATIONS DES DESSINS POUR TOUTES LES DIMENSIONS.
- TOUS LES FINIS ET COULEURS DES CADRAGES ET PANNEAUX DE PERSIENNES HORIZONTALES DOIVENT ÊTRE EN ACIER GALVANISÉ PAR IMMERSION À CHAUD.

SOUINS DE TOITURE

- TOUS LES SOUINS DE TOITURE DOIVENT ÊTRE EN TÔLE D'ALUMINIUM DE 2mm D'ÉPAISSEUR, AVEC COULEUR AGENCÉE AUX REVÊTEMENT ADJACENT.

TYPE DE PAREMENTS

- LORS DE LA FIXATION DES REVÊTEMENTS À L'AIDE DE VIS, S'ASSURER DE NE PAS VISSER EXCESSIVEMENT LES MATÉRIAUX AFIN D'ÉVITER TOUT VOILEMENT ET/OU EFFET DE PONÇONNEMENT.
- L'ENTREPRENEUR DOIT SE RÉFÉRER AUX PLANS DES DESSINS POUR TOUTES LES DIMENSIONS CONCERNANT LES PAREMENTS DE PANNEAUX MURAUX CIMENTAIRES ET LES BARDAGES D'ALUMINIUM ET D'ACIER.
- L'ENTREPRENEUR DOIT SE RÉFÉRER AUX RECOMMANDATIONS DU FABRICANT POUR TOUS LES SYSTÈMES DE SUPPORT DES PAREMENTS EXTÉRIEURS (PANNEAUX MURAUX CIMENTAIRES, BARDAGE D'ALUMINIUM ET BARDAGE D'ACIER.).
- PRÉVOIR TOUS LES JOINTS DE DILATATION ENTRE LES PANNEAUX MURAUX CIMENTAIRES POUR ÉVITER TOUTE DÉFORMATION DANS LES PANNEAUX ET POUR ABSORBER LES MOUVEMENTS.
- SE RÉFÉRER À LA LÉGENDE D'ÉLÉVATION POUR TOUS LES FINIS. VOIR DEVIS POUR LES COULEURS.

PORTES ET CADRES EXTÉRIEURS

- TOUTES LES PORTES D'ENTRÉE EXTÉRIEURES FAISANT PARTI D'UN SYSTÈME DE MUR-RIDEAU DOIVENT ÊTRE DE MÊME FINI ET COULEUR QUE CE SYSTÈME.
- TOUTES LES PORTES EXTÉRIEURES EN ACIER DOIVENT ÊTRE EN ACIER GALVANISÉ PAR IMMERSION À CHAUD, COULEUR SELON DEVIS.
- TOUS LES BÂTIS DES PORTES EXTÉRIEURES QUI(LS) SOIENT EN ALUMINIUM OU EN ACIER DOIVENT AVOIR LES ANCRAGES FIXÉS AUX ÉLÉMENTS DE CONSTRUCTION ADJACENTS REQUIS. AUX RECOMMANDATIONS DU FABRICANT POUR TOUS LES TYPES D'ANCRAGE, DE FIXATIONS ET DE SUPPORT.
- LES SOUINS DES PORTES EN ACIER DOIVENT ÊTRE EN ACIER PRÉPEINT DE CALIBRE 24, ET LES SOUINS AUX OUVERTURES EN ALUMINIUM DOIVENT ÊTRE EN ALUMINIUM 2mm. SE RÉFÉRER AU DEVIS.

NOTES

LISTE DE NOTES EFFECTIVES POUR LES FEUILLES A3.1 @ A3.2

1 NOUVELLE BUTE. SPÉCIFICATIONS PAR ING. CIVIL.
2 REVÊTEMENT EN PANNEAU DE BÉTON PRÉFABRIQUÉ. SPÉCIFICATIONS PAR FABRICANT DE MUR EN PANNEAUX DE BÉTON PRÉFABRIQUÉS.
3 REVÊTEMENT EN PANNEAU D'ALUMINIUM. VOIR DEVIS.
4 REVÊTEMENT EN PANNEAUX D'ACIER ONDULÉ POUR MUR SOLAIRE. VOIR DEVIS.
5 MUR RIDEAU EN ALUMINIUM. MENEAU CÔTÉ EXTÉRIEUR DE COULEUR RAL 9016 WHITE, VOIR DEVIS.
6 PERSIENNE EN EXTRUSION D'ALUMINIUM FINI DURANAR, COULEUR TELLE QUE PAREMENT QUELLES TRAVERSENT. VOIR DEVIS.
7 ÉCRAN ARCHITECTURAL EN ALUMINIUM. VOIR DEVIS.
8 REVÊTEMENT EN PANNEAU DE BÉTON PRÉFABRIQUÉ FIXÉ MÉCANIQUEMENT SUR DES BARRES EN Z. SPÉCIFICATIONS PAR FABRICANT DE MUR EN PANNEAUX DE BÉTON PRÉFABRIQUÉS.
9 TRAPPE D'ACCÈS À LA TOITURE AVEC GARDE-CORPS SUR PLOTS SANS PERFORATION DE LA MEMBRANE AVEC PORTILLON SUR RESSORT ET TRAPPE D'ACCÈS À FERMETURE AUTOMATIQUE. VOIR DÉTAIL DE TOITURE ET VOIR DEVIS.
10 PANNEAUX TYMPANS AVEC VITRAGE DOUBLE, VERRE THERMOS TREMPÉ AVEC ENDUIT DE CÉRAMIQUE. VOIR DEVIS.
11 SOUIN EN ALUMINIUM 2mm. VOIR DEVIS.
12 BOLLARD TYPIQUE. SPÉCIFICATIONS PAR ING. CIVIL.
13 MOTIF DE REVÊTEMENT EN PANNEAU DE BÉTON PRÉFABRIQUÉ TYPIQUE DIVISÉ EN TOIS DÉGRADÉS DE DIMENSIONS ÉGALE. SPÉCIFICATIONS PAR FABRICANT DE MUR EN PANNEAUX DE BÉTON PRÉFABRIQUÉS. VOIR DEVIS
14 CADRE ET PORTE DE GARAGE EXTÉRIEUR EN ACIER ISOLÉ. VOIR DEVIS.
15 REVÊTEMENT EN ALUMINIUM ET PANNE EN ALUMINIUM DE 2mm D'ÉPAISSEUR. VOIR DEVIS.
16 PANNEAU DE CIMENT 13mm. VOIR DEVIS.
17 PORTE ET CADRES EN ACIER ISOLÉ. VOIR DEVIS
18 PORTE D'ÉCRAN ARCHITECTURAL. VOIR 3/A7.7
19 PORTE EN ALUMINIUM ISOLÉ ET CADRE EN ALUMINIUM. VOIR DEVIS.
20 SOUIN EN ALUMINIUM 2mm, DE MÊME COULEUR ET FINI QUE LE MUR RIDEAU ADJACENT. VOIR DEVIS.
21 GOUTTIÈRE EN ALUMINIUM 2mm. VOIR DÉTAILS DE TOITURE.
22 PARAPET, VOIR DÉTAILS DE COUPES AGRANDIES.
23 PRÉVOIR DANS LE GARDE-CORPS, UNE PORTION OUVRANTE DE 915mm DE LARGEUR, AVEC CHARNIÈRES SOUDÉES ET SYSTÈME DE FERMETURE EN ALUMINIUM. POUVOIR CADENAS DE FERMETURE ADÉQUAT. VOIR DEVIS.

LÉGENDE

PROPOSÉ	EXISTANT	DESCRIPTION	PROPOSÉ	EXISTANT	DESCRIPTION

NOTES

REV. No.	DATE	NATURE	PAR	APPROUVÉ
5	25-03-21	POUR SOUMISSION		
4	25-02-26	PLANS POUR DEMANDE DE PERMIS		
3	25-01-24	PLANS POUR COMMENTAIRES 90%		
2	24-11-22	PLANS POUR COMMENTAIRES 75%		

SCEAU :

Ordre des architectes du Québec — A 5158 GUILLAUME MOREST ARCHITECTE

ARCHITECTURE :
CCM2 ARCHITECTES + Confluence ARCHITECTURE

STRUCTURE - CIVIL :
qdi

MÉCANIQUE - ÉLECTRICITÉ :
DWB CONSULTANTS

Ville de Gatineau — SERVICE DES INFRASTRUCTURES ET DES PROJETS

NOM DU PROJET :
NOUVEAU POINT DE SERVICE DU SPVG – SECTEUR AYLMER

TITRE :
ÉLÉVATIONS

LOCALISATION DU PROJET :

No VILLE : 22-2029-A201-XXX-YZZ	
RELEVÉ PAR : -	CONÇU PAR : G.M.
DESSINÉ PAR : Z.B.	VÉRIFIÉ PAR : Y.G.
DATE : 25-03-21	APPROUVÉ PAR : -
No PROJET (FIRME) : 23002	ÉCHELLE : As indicated
No APPEL D'OFFRES : 2025 SP 024	PLAN No. : A3.1

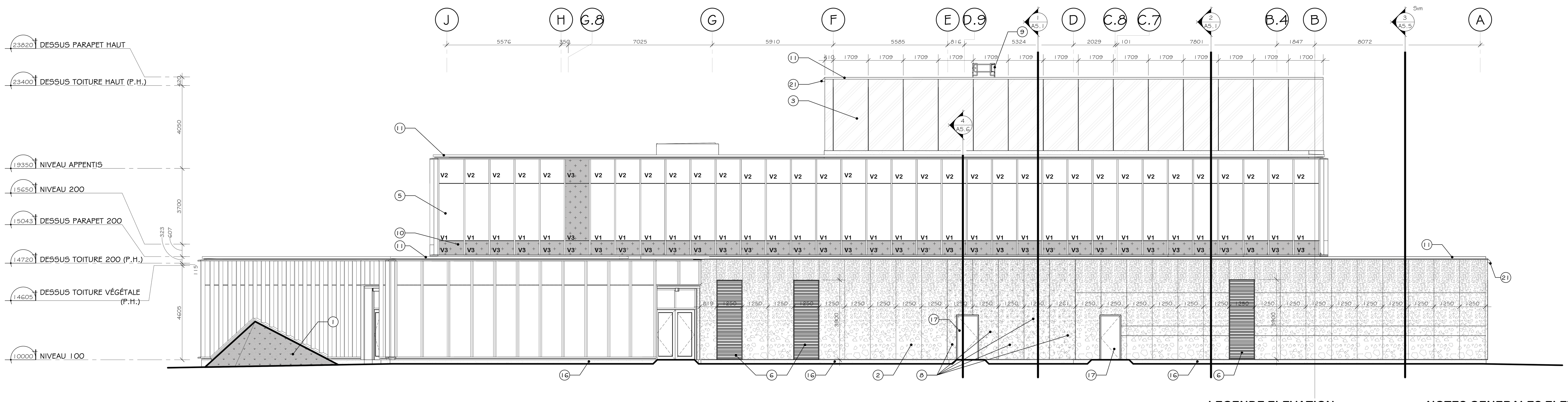

5 / 2.1 ÉLÉVATION EST
ÉCHELLE 1 : 100

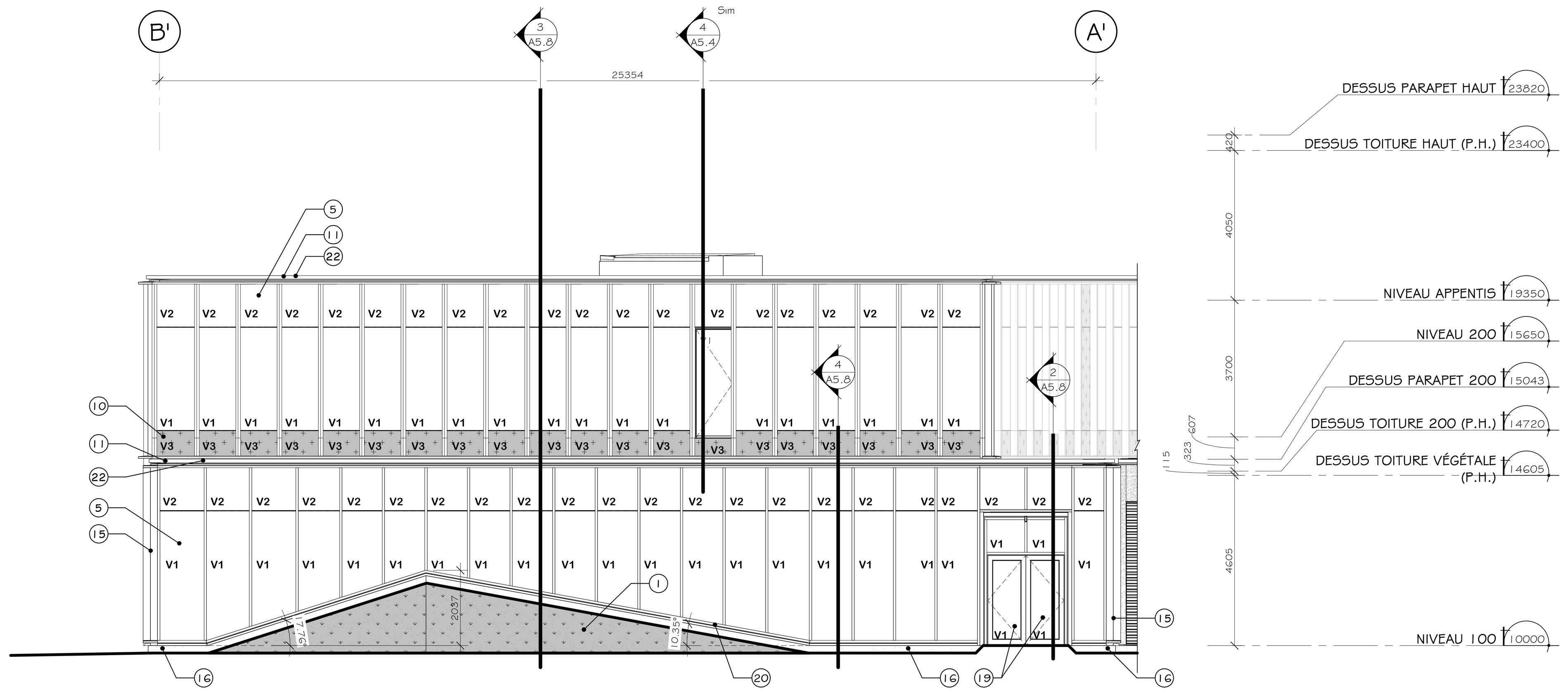

6 / 2.1 ÉLÉVATION SUD-OUEST
ÉCHELLE 1 : 100

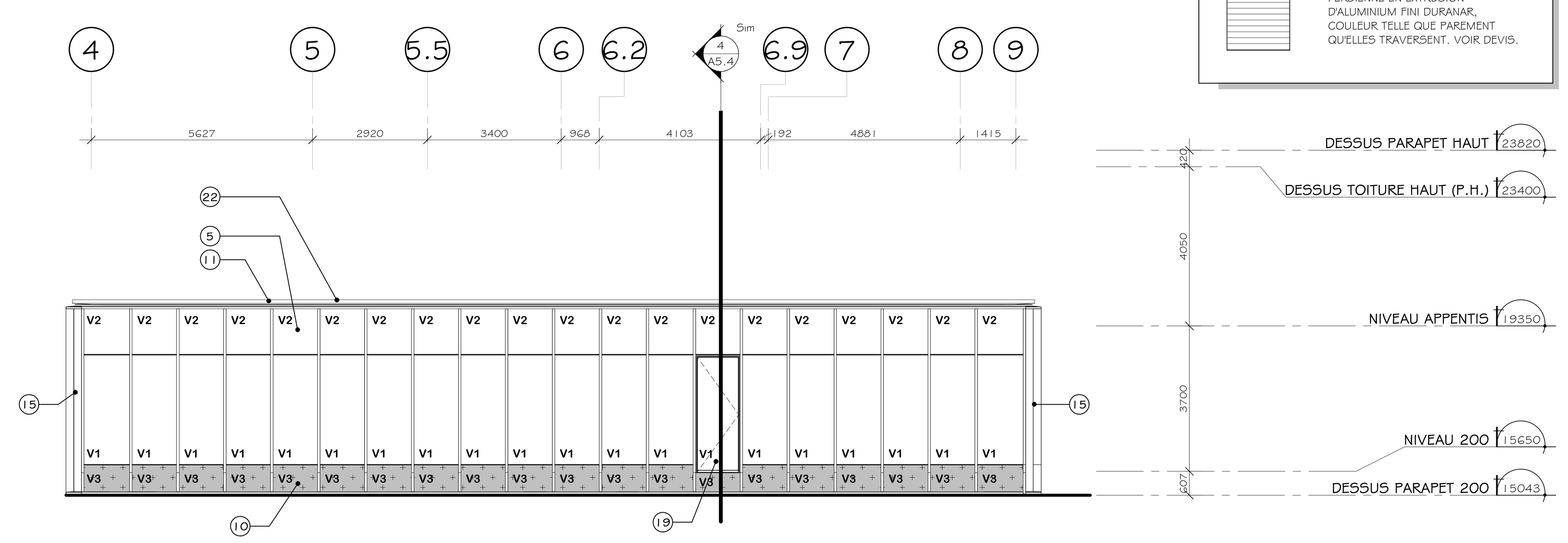

9 / 2.2 ÉLÉVATION SUD
ÉCHELLE 1 : 100

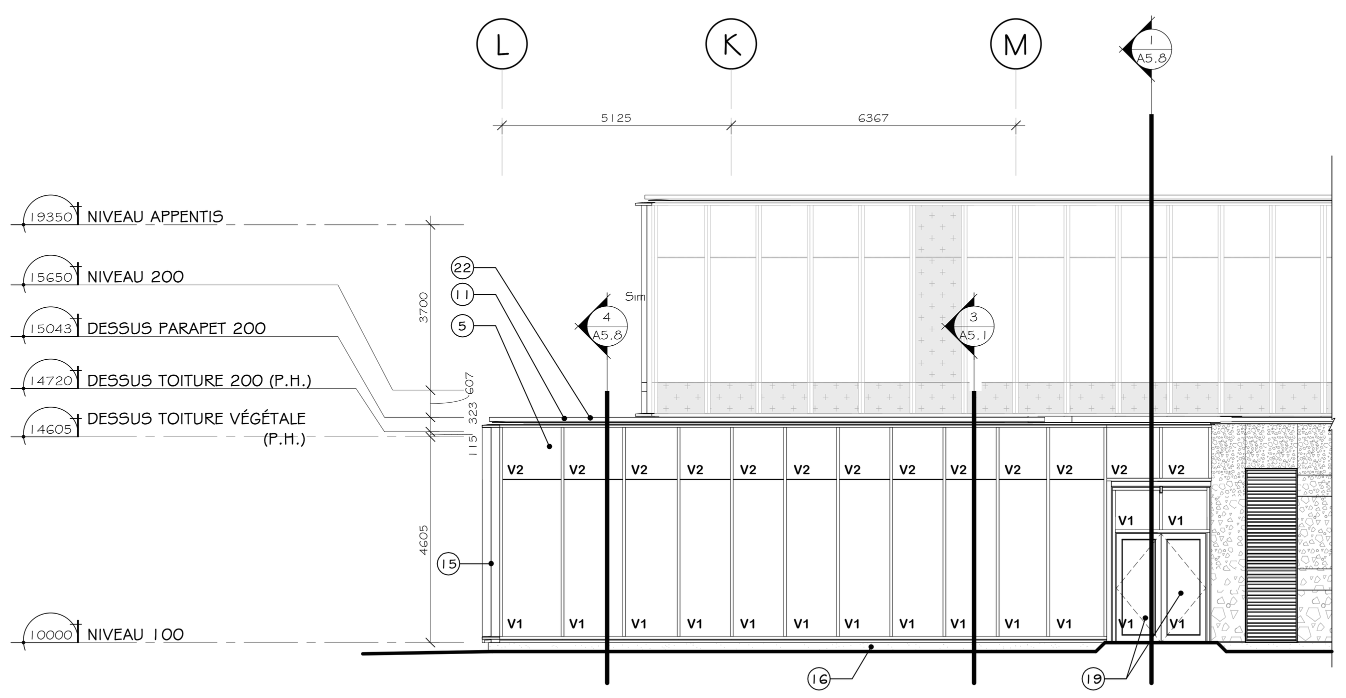

7 / 2.1 ÉLÉVATION SUD-OUEST
ÉCHELLE 1 : 100

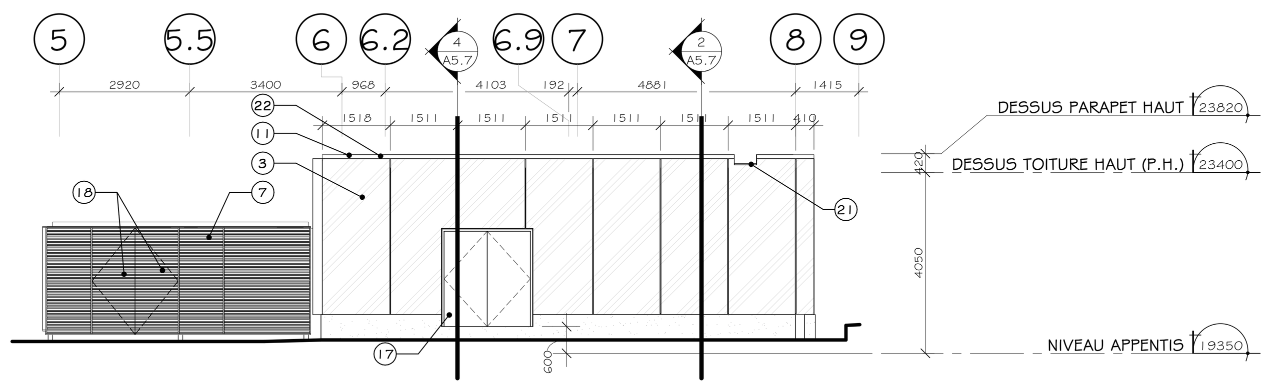

8 / 2.2 ÉLÉVATION SUD - APPENTIS
ÉCHELLE 1 : 100

LEGENDE ELEVATION

TYPE DE VERRE :
(CONFORME AUX NORMES)
(VOIR DEVIS POUR DESCRIPTION)

V1 : VITRAGE ISOLANT DOUBLE, VERRE THERMOS TREMPÉ.
V2 : VITRAGE ISOLANT DOUBLE, VERRE THERMOS.
V3 : PANNEAUX TYMPANS AVEC VITRAGE DOUBLE, VERRE THERMOS TREMPÉ AVEC ENDUIT DE CÉRAMIQUE.
V4 : VITRAGE DOUBLE, VERRE THERMOS TREMPÉ AVEC ENDUIT DE CÉRAMIQUE.
V5 : VITRAGE SIMPLE, VERRE TREMPÉ AVEC ENDUIT DE CÉRAMIQUE.

MUR-RIDEAU

- SECTION DE VERRE TYMPAN, VOIR LEGENDE DE VERRE.
- SECTION DE VERRE THERMOS, VOIR LEGENDE DE VERRE.
- COUVERCLE A PRESSION ET MENEAUX À L'ARRIERE. VOIR DEVIS.
- JOINT DE SILICONE ET MENEAUX A L'ARRIERE. VOIR DEVIS.

- REVETEMENT EN PANNEAU DE BÉTON PRÉFABRIQUÉ DE 76mm DE D'ÉPAISSEUR. SPÉCIFICATIONS PAR FABRICANT DE MUR EN PANNEAUX DE BÉTON PRÉFABRIQUÉ. COULEUR 132 MOUNTAIN FOG, FINI SANDPEBBLE FINE.
- REVETEMENT EN PANNEAU D'ALUMINIUM. COULEUR RAL 9016 TRAFFIC WHITE, VOIR DEVIS.
- REVÊTEMENT EN ACIER ONDULÉ. COULEUR NOIR, VOIR DEVIS.
- PERSIENNE EN EXTRUSION D'ALUMINIUM FINI DURANAR, COULEUR TELLE QUE PAREMENT QU'ELLES TRAVERSENT. VOIR DEVIS.

NOTES GENERALES ELEVATION

- A MOINS D'INDICATION CONTRAIRE AUX PLANS, TOUTES LES JONCTIONS DE MATERIAUX, DE SOLIN, DE MOULURE, CAPUCHON DE MUR-RIDEAU, DE PANNEAUX, ETC. DEVRONT ETRE ALIGNEES A UN ELEMENT ADJACENT TEL QU'UNE JONCTION DE MATERIAUX, UN CAPUCHON OU UN JOINT DE SILICONE DE MUR-RIDEAU, ETC. DE FACON A NE JAMAIS LAISSER DE JONCTION NON PREVUE DISPARATE. INFORMER L'ARCHITECTE DE LA POSITION DES JOINTS AVANT LE DEBUT DES TRAVAUX.
- TOUTE COULEUR DE SCELLANT NON SPECIFIÉE AU PLANS DEVRA ÊTRE VALIDÉE AVEC L'ARCHITECTE AVANT L'APPLICATION.
- LA LOCALISATION DES SORTIES MURALES (PERSIENNES ET/OU GRILLES DE VENTILATION ET/OU ACCESSOIRE DE MECANIQUE) DEVRA ETRE COORDONNÉE AVANT LA FABRICATION DES MURS, VOIR SPECIFICATIONS PAR ING. EN MECANIQUE. TOUTES LES SORTIES MURALES DEVRONT ETRE ALIGNEES AU MEME NIVEAU.
- LA DÉCOUPE DES PANNEAUX DE FIBROCIMENT, LE PERÇAGE ET LA PEINTURE DES CHANTS PEUVENT ÊTRE RÉALISÉS AU CHANTIER, SUIVRE LES RECOMMANDATIONS DU FABRICANT.
- DE FAÇON GÉNÉRALE, SAUF INDICATION CONTRAIRE, LES MOULURES VERTICALES ET HORIZONTALES SONT DE COULEUR ET DE FINI AGENCÉS AU PAREMENT ADJACENT.
- FAIRE UN JOINT DE SCELLANT VERTICAL DE CHAQUE COTÉ DE CHAQUE MOULURE DE TRANSITION VERTICALE DANS LE REVÊTEMENT DE FIBROCIMENT, LA COULEUR DU SCELLANT SERA TELLE QUE LA MOULURE DE TRANSITION (AU CHOIX DE L'ARCHITECTE), NE PAS FAIRE DE JOINT DE SCELLANT A LA TÊTE ET À LA BASE DES MURS.
- PEINDRE TOUTES LES TRANCHES DES PANNEAUX DE FIBROCIMENT AVANT L'INSTALLATION, SUIVRE LES RECOMMANDATIONS DU FABRICANT.
- LES JOINTS DES SOLINS METALLIQUES DOIVENT ETRE ALIGNÉS AVEC LES ÉLÉMENTS ARCHITECTURAUX DU BÂTIMENT (FENÊTRES, MURS RIDEAUX, MENEAUX INTERMÉDIAIRES, TRANSITION DE MATÉRIAUX, MODULES EN PROJECTIONS, ETC.). INFORMER L'ARCHITECTE DE LA POSITION DES JOINTS AVANT LE DÉBUT DES TRAVAUX.
- TOUTES LES PERSIENNES ET/OU GRILLES DE VENTILATION ET/OU ACCESSOIRES DE MÉCANIQUE DOIVENT ETRE PEINT TEL QUE LA COULEUR DU MATERIAU QU'ILS TRAVERSENT.

MURS RIDEAUX

- L'ENTREPRENEUR DOIT S'ASSURER DE PRENDRE LES MESURES SUR LE SITE POUR S'ASSURER DE BIEN POSITIONNER LES ÉLÉMENTS DES SUPPORTS STRUCTURAUX DES MURS RIDEAUX.
- L'ENTREPRENEUR DOIT S'ASSURER DE FOURNIR TOUS LES ANCRAGES, SUPPORTS, RENFORTS, MOULURES ET ACCESSOIRES NÉCESSAIRES POUR COMPLÉTER L'INSTALLATION DES MURS RIDEAUX.
- TOUS LES SOLINS APPARENTS DES MURS RIDEAUX DOIVENT ÊTRE EN ALUMINIUM, DE MÊME COULEUR ET FINI QUE LES MENAUX AVEC DES DISPOSITIFS DE FIXATION DISSIMULÉS.
- SE RÉFÉRER AUX PLANS ET AUX ÉLÉVATIONS POUR LES DIMENSIONS DES MURS RIDEAUX ET POUR LES TYPES DE VERRE.

ÉCRAN ARCHITECTURAL

- LA CONSTRUCTION DES ÉCRANS ARCHITECTURAUX DOIVENT ÊTRE APPROUVÉS PAR UN INGÉNIEUR CERTIFIÉ, MEMBRE DE L'OIQ. SE RÉFÉRER AUX INDICATIONS DES DESSINS POUR TOUTES LES DIMENSIONS.
- TOUS LES FINIS ET COULEURS DES CADRAGES ET PANNEAUX DE PERSIENNES HORIZONTALES DOIVENT ETRE EN ACIER GALVANISÉ PAR IMMERSION À CHAUD.

SOLINS DE TOITURE

- TOUS LES SOLINS DE TOITURE DOIVENT ÊTRE EN TÔLE D'ALUMINIUM DE 2mm D'ÉPAISSEUR, AVEC COULEUR AGENCÉE AUX REVÊTEMENT ADJACENT.

TYPE DE PAREMENTS

- LORS DE LA FIXATION DES REVÊTEMENTS A L'AIDE DE VIS, S'ASSURER DE NE PAS VISSER EXCESSIVEMENT LES MATERIAUX AFIN D'EVITER TOUT VOILEMENT ET/OU EFFET DE POINÇONNEMENT.
- L'ENTREPRENEUR DOIT SE RÉFÉRER AUX PLANS DES DESSINS POUR TOUTES LES DIMENSIONS CONCERNANT LES PAREMENTS DE PANNEAUX MURAUX CIMENTAIRES ET LES BARDAGES D'ALUMINIUM ET D'ACIER.
- L'ENTREPRENEUR DOIT SE RÉFÉRER AUX RECOMMANDATIONS DU FABRICANT POUR TOUS LES SYSTÈMES DE SUPPORT DES PAREMENTS EXTÉRIEURS (PANNEAUX MURAUX CIMENTAIRES, BARDAGE D'ALUMINIUM ET BARDAGE D'ACIER.).
- PRÉVOIR TOUS LES JOINTS DE DILATATION ENTRE LES PANNEAUX MURAUX CIMENTAIRES POUR ÉVITER TOUTE DÉFORMATION DANS LES PANNEAUX ET POUR ABSORBER LES MOUVEMENTS.
- SE RÉFÉRER À LA LÉGENDE D'ÉLÉVATION POUR TOUS LES FINIS. VOIR DEVIS POUR LES COULEURS.

PORTES ET CADRES EXTÉRIEURS

- TOUTES LES PORTES D'ENTRÉE EXTÉRIEURES FAISANT PARTI D'UN SYSTÈME DE MUR RIDEAU DOIVENT ÊTRE DE MÊME FINI ET COULEUR QUE CE SYSTÈME.
- TOUTES LES PORTES EXTÉRIEURES EN ACIER DOIVENT ÊTRE EN ACIER GALVANISÉ PAR IMMERSION À CHAUD, COLEUR SELON DEVIS.
- TOUS LES BÂTIS DES PORTES EXTÉRIEURES QU'ILS SOIENT EN ALUMINIUM OU EN ACIER DOIVENT AVOIR LES ANCRAGES FIXÉS AUX ÉLÉMENTS DE CONSTRUCTION ADJACENTS REQUIS. AUX RECOMMANDATIONS DU FABRICANT POUR TOUS LES TYPES D'ANCRAGE, DE FIXATIONS ET DE SUPPORT.
- LES SOLINS DES PORTES EN ACIER DOIVENT ÊTRE EN ACIER PRÉPEINT DE CALIBRE 24, ET LES SOLINS AUX OUVERTURES EN ALUMINIUM DOIVENT ÊTRE EN ALUMINIUM 2mm. SE RÉFÉRER AU DEVIS.

NOTES

LISTE DE NOTES EFFECTIVES POUR LES FEUILLES A3.1 @ A3.2

1 NOUVELLE BUTE. SPÉCIFICATIONS PAR ING. CIVIL.
2 REVÊTEMENT EN PANNEAU DE BÉTON PRÉFABRIQUÉ. SPÉCIFICATIONS PAR FABRICANT DE MUR EN PANNEAUX DE BÉTON PRÉFABRIQUÉS.
3 REVÊTEMENT EN PANNEAU D'ALUMINIUM. VOIR DEVIS.
4 REVÊTEMENT EN PANNEAUX D'ACIER ONDULÉ POUR MUR SOLAIRE. VOIR DEVIS.
5 MUR RIDEAU EN ALUMINIUM. MENEAU CÔTÉ EXTÉRIEUR DE COULEUR RAL 9016 WHITE, VOIR DEVIS.
6 PERSIENNE EN EXTRUSION D'ALUMINIUM FINI DURANAR, COULEUR TELLE QUE PAREMENT QU'ELLES TRAVERSENT. VOIR DEVIS.
7 ÉCRAN ARCHITECTURAL EN ALUMINIUM. VOIR DEVIS.
8 REVÊTEMENT EN PANNEAU DE BÉTON PRÉFABRIQUÉ FIXÉ MÉCANIQUEMENT SUR DES BARRES EN Z. SPÉCIFICATIONS PAR FABRICANT DE MUR EN PANNEAUX DE BÉTON PRÉFABRIQUÉS.
9 TRAPPE D'ACCÈS À LA TOITURE AVEC GARDE-CORPS SUR PLOTS SANS PERFORATION DE LA MEMBRANE AVEC PORTILLON SUR RESSORT ET TRAPPE D'ACCÈS À FERMETURE AUTOMATIQUE. VOIR DÉTAIL DE TOITURE ET VOIR DEVIS.
10 PANNEAUX TYMPANS AVEC VITRAGE DOUBLE, VERRE THERMOS TREMPÉ AVEC ENDUIT DE CÉRAMIQUE. VOIR DEVIS.
11 SOLIN EN ALUMINIUM 2mm. VOIR DEVIS.
12 BOLLARD TYPIQUE. SPÉCIFICATIONS PAR ING. CIVIL.
13 MOTIF DE REVÊTEMENT EN PANNEAU DE BÉTON PRÉFABRIQUÉ TYPIQUE DIVISÉ EN TOIS DÉGRADÉS DE DIMENSIONS ÉGALE. SPÉCIFICATIONS PAR FABRICANT DE MUR EN PANNEAUX DE BÉTON PRÉFABRIQUÉS. VOIR DEVIS.
14 CADRE ET PORTE DE GARAGE EXTÉRIEUR EN ACIER ISOLÉ. VOIR DEVIS.
15 REVÊTEMENT EN ALUMINIUM ET PANNE EN ALUMINIUM DE 2mm D'ÉPAISSEUR. VOIR DEVIS.
16 PANNEAU DE CIMENT 13mm. VOIR DEVIS.
17 PORTE ET CADRES EN ACIER ISOLÉ. VOIR DEVIS
18 PORTE D'ÉCRAN ARCHITECTURAL. VOIR 3/A7.7
19 PORTE EN ALUMINIUM ISOLÉ ET CADRE EN ALUMINIUM. VOIR DEVIS.
20 SOLIN EN ALUMINIUM 2mm, DE MÊME COULEUR ET FINI QUE LE MUR RIDEAU ADJACENT. VOIR DEVIS.
21 GOUTTIÈRE EN ALUMINIUM 2mm. VOIR DÉTAILS DE TOITURE.
22 PARAPÈT, VOIR DÉTAILS DE COUPES AGRANDIES.
23 PRÉVOIR DANS LE GARDE-CORPS, UNE PORTION OUVRANTE DE 915mm DE LARGEUR, AVEC CHARNIÈRES SOLIDES ET SYSTÈME DE FERMETURE EN ALUMINIUM. POURVOIR CADENAS DE FERMETURE ADÉQUAT. VOIR DEVIS.

LÉGENDE

PROPOSÉ	EXISTANT	DESCRIPTION	PROPOSÉ	EXISTANT	DESCRIPTION

NOTES

REV. No.	DATE	NATURE	PAR	APPROUVÉ
5	25-03-21	POUR SOUMISSION		
4	25-02-28	PLANS POUR DEMANDE DE PERMIS		
3	25-01-24	PLANS POUR COMMENTAIRES 90%		
2	24-11-22	PLANS POUR COMMENTAIRES 75%		

SCEAU :
Ordre des architectes du Québec — A 5107 LINO JOSÉ GOMES ALVES ARCHITECTE
Ordre des architectes du Québec — A 5158 GUILLAUME MOREST ARCHITECTE

ARCHITECTURE : CCM2 ARCHITECTES + Confluence ARCHITECTURE

STRUCTURE - CIVIL : qdi

MÉCANIQUE - ÉLECTRICITÉ : DWB CONSULTANTS

Ville de Gatineau — SERVICE DES INFRASTRUCTURES ET DES PROJETS

NOM DU PROJET :
NOUVEAU POINT DE SERVICE DU SPVG – SECTEUR AYLMER

TITRE :
ÉLÉVATIONS

LOCALISATION DU PROJET :

No VILLE : 22-2029-A201-XXX-YZZ	
RELEVÉ PAR : -	CONÇU PAR : G.M.
DESSINÉ PAR : Z.B.	VÉRIFIÉ PAR : Y.G.
DATE : 25-03-21	APPROUVÉ PAR : -
No PROJET (FIRME) : 23002	ÉCHELLE : As indicated
No APPEL D'OFFRES : 2025 SP 024	PLAN No. : A3.2

1 / 2.1 COUPE GÉNÉRALE 1

ÉCHELLE 1 : 75

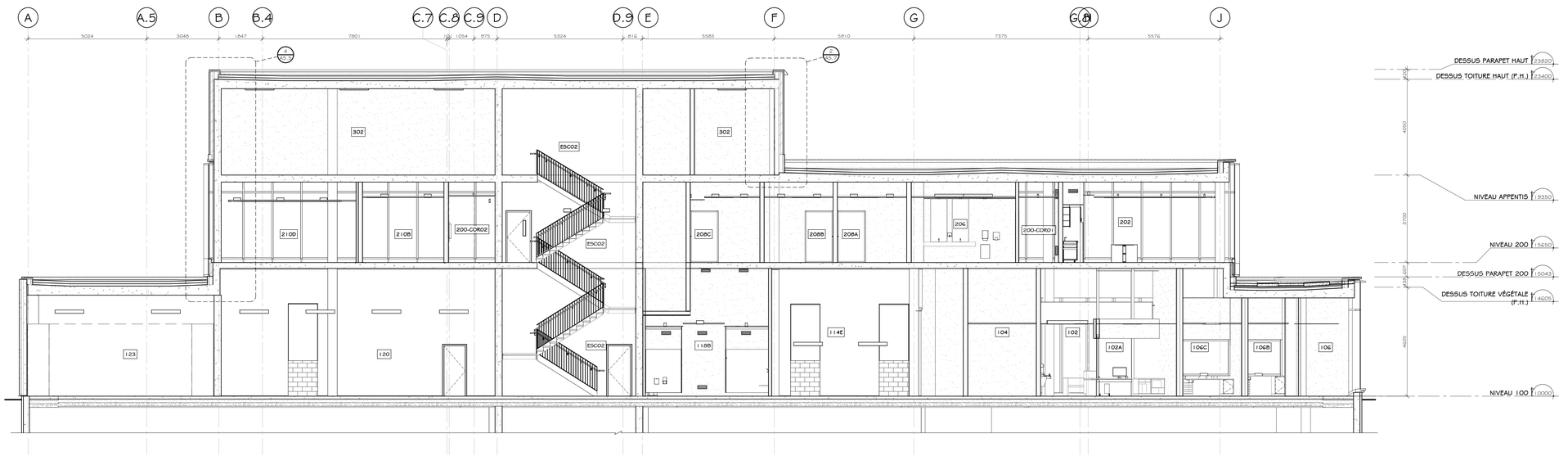

2 / 2.1 COUPE GÉNÉRALE 2

ÉCHELLE 1 : 75

LÉGENDE

PROPOSÉ	EXISTANT	DESCRIPTION	PROPOSÉ	EXISTANT	DESCRIPTION

NOTES

REV. No.	DATE	NATURE	PAR	APPROUVÉ
5	25-03-21	POUR SOUMISSION		
4	25-02-28	PLANS POUR DEMANDE DE PERMIS		
3	25-01-24	PLANS POUR COMMENTAIRES 90%		
2	24-11-22	PLANS POUR COMMENTAIRES 75%		

SCEAU :

A 5107 LAURENT GINIES ELKRIEF ARCHITECTE Ordre des architectes du Québec

A 5158 GUILLAUME MOREST ARCHITECTE Ordre des architectes du Québec

ARCHITECTURE :

CCM2 ARCHITECTES + Confluence ARCHITECTURE

STRUCTURE - CIVIL :

qdi

MÉCANIQUE - ÉLECTRICITÉ :

DWB CONSULTANTS

Ville de Gatineau

SERVICE DES INFRASTRUCTURES ET DES PROJETS

NOM DU PROJET :

NOUVEAU POINT DE SERVICE DU SPVG – SECTEUR AYLMER

TITRE :

COUPES GÉNÉRALES

LOCALISATION DU PROJET :

No VILLE : 22-2029-A201-XXX-YZZ	
RELEVÉ PAR : -	CONÇU PAR : G.M.
DESSINÉ PAR : Z.B.	VÉRIFIÉ PAR : Y.G.
DATE : 25-03-21	APPROUVÉ PAR : -
No PROJET (FIRME) : 23002	ÉCHELLE : 1 : 75
No APPEL D'OFFRES : 2025 SP 024	PLAN No. : A4.1

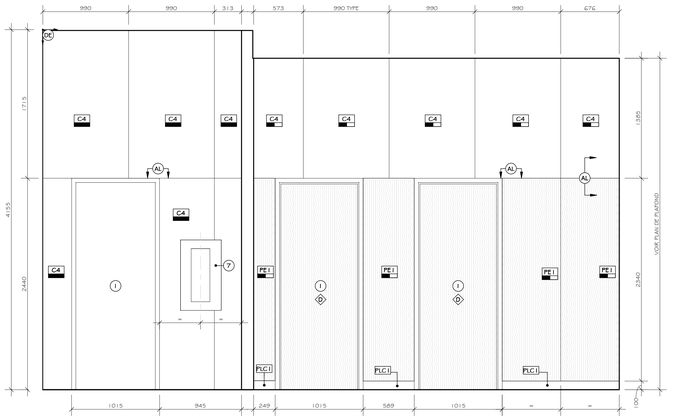

1 ÉLÉVATION INTÉRIEURE
A2.2 LOCAL 102 ÉCHELLE 1 : 25

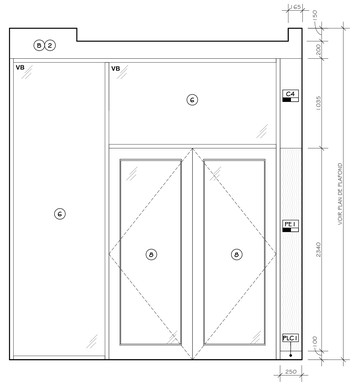

2 ÉLÉVATION INTÉRIEURE
A2.2 LOCAL 102 ÉCHELLE 1 : 25

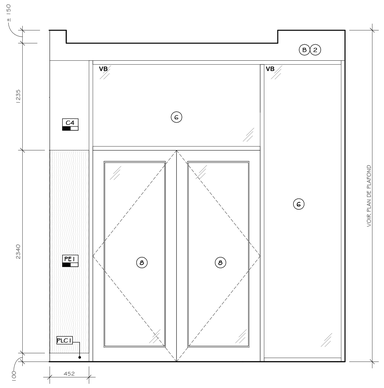

3 ÉLÉVATION INTÉRIEURE
A2.2 LOCAL 102 ÉCHELLE 1 : 25

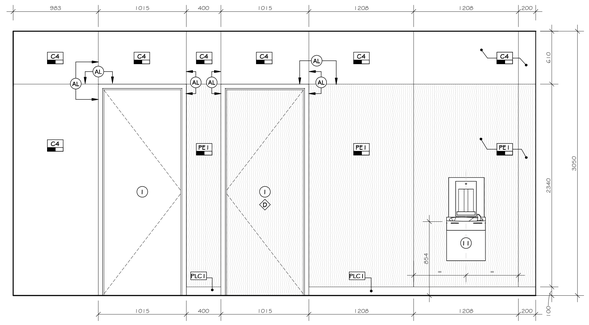

4 ÉLÉVATION INTÉRIEURE
A2.2 LOCAL 102 ÉCHELLE 1 : 25

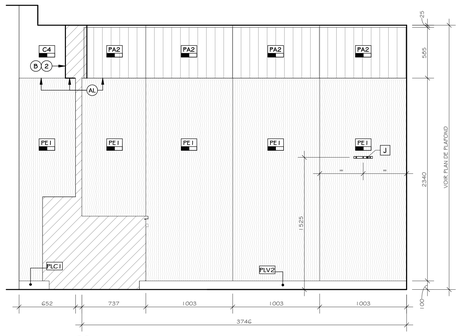

5 ÉLÉVATION INTÉRIEURE
A2.2 LOCAL 102A ÉCHELLE 1 : 25

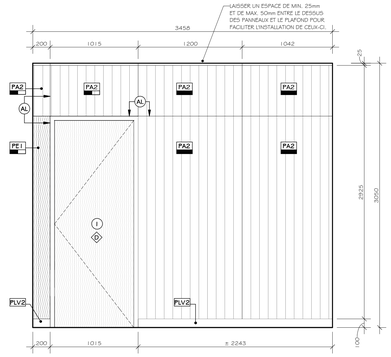

6 ÉLÉVATION INTÉRIEURE
A2.2 LOCAL 102A ÉCHELLE 1 : 25

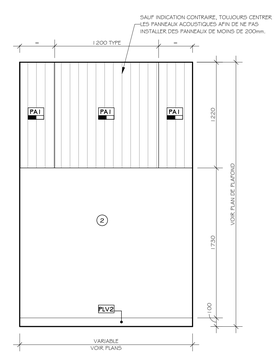

7 ÉLÉVATION INTÉRIEURE
A2.2 LOCAL 107 ÉCHELLE 1 : 25

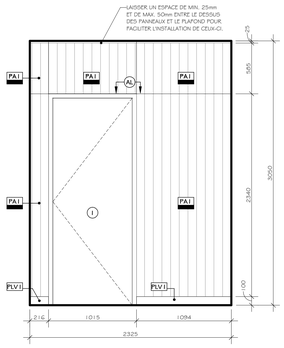

8 ÉLÉVATION INTÉRIEURE
A2.2 LOCAL 106C ÉCHELLE 1 : 25

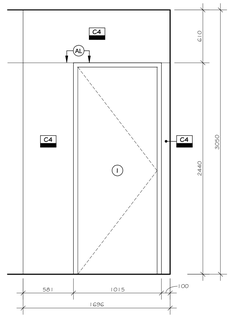

9 ÉLÉVATION INTÉRIEURE
A2.2 LOCAL 102 ÉCHELLE 1 : 25

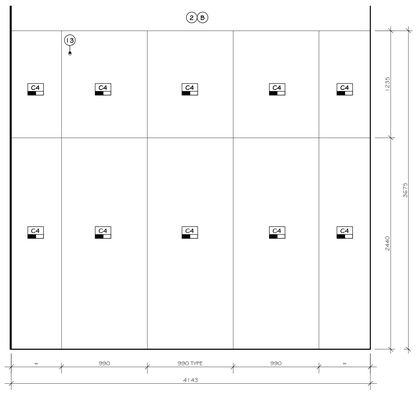

10 ÉLÉVATION INTÉRIEURE
A2.2 LOCAL 103 ÉCHELLE 1 : 25

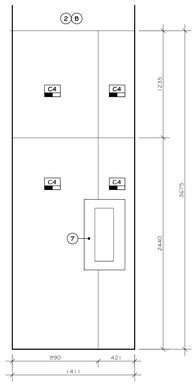

11 ÉLÉVATION INTÉRIEURE
A2.2 LOCAL 103 ÉCHELLE 1 : 25

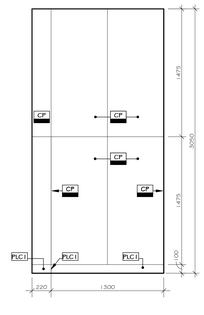

12 ÉLÉVATION INTÉRIEURE
A2.2 LOCAL 114 ÉCHELLE 1 : 25

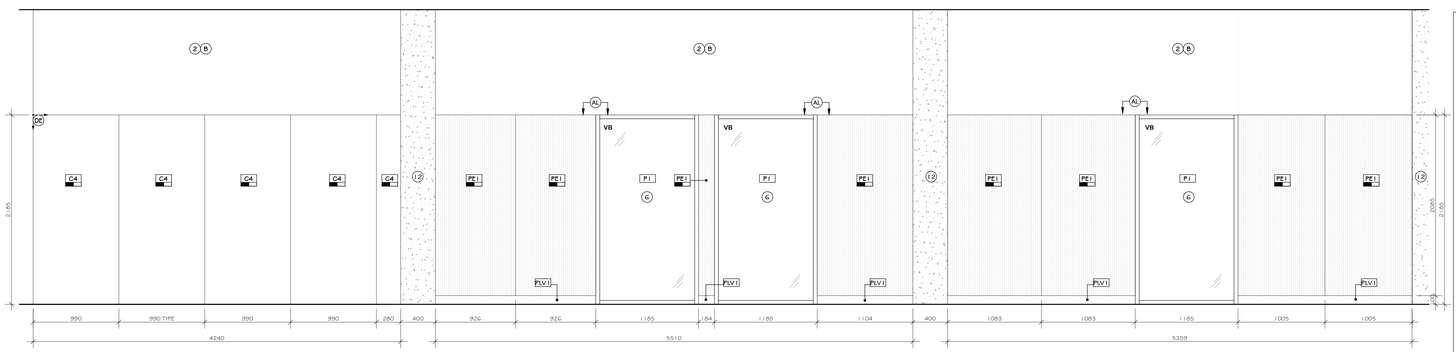

13 ÉLÉVATION INTÉRIEURE
A2.2 LOCAL 200-CORO2 ÉCHELLE 1 : 25

LÉGENDE DES FINIS - SYMBOLE

- COLORATION DES MURS ET/OU DES PLAFONDS
- COLORATION DES PORTES ET CADRES DES 2 CÔTÉS
- COLORATION DES PORTES ET CADRES DE 2 COULEURS (DIFFÉRENT DE CHAQUE CÔTÉ). LE SYMBOLE INDIQUE LA COULEUR DU CÔTÉ À PEINDRE LORSQUE LA PORTE EST FERMÉE.
- COLORATION DES CADRES SEULEMENT, PEINDRE DES 2 CÔTÉS
- COLORATION DES PORTES SEULEMENT, PEINDRE DES 2 CÔTÉS
- PORTES ET CADRES À NE PAS PEINDRE
- PORTES À NE PAS PEINDRE
- CADRES À NE PAS PEINDRE
- FINI DE SOL
- FINI DE MUR PLANCHER-PLAFOND
- FINI DE MUR DE HAUTEUR PARTIELLE, VOIR ÉLÉVATION POUR DÉTAILS
- EMPLACEMENT DU FINI MURAL
- SENS DE POSE
- TUILE DE DÉPART
- TRANSITION ENTRE LES FINIS
- MOULURE ENTRE LES FINIS DE PLANCHER
- ALIGNER LES ÉLÉMENTS

NOTES

LISTE DE NOTES EFFECTIVES POUR LES FEUILLES A4.1 @ A4.4

1. PORTE INTÉRIEURE, VOIR ÉLÉVATION ET TABLEAU DES PORTES ET CADRES, DÉBE DE FEUILLE A7.
2. GYPSE À PEINDRE, VOIR PLANS DES FINIS ET LÉGENDES DE COLORATION.
3. TÉLÉVISION 65" HORS CONTRAT.
4. PROTECTEUR DE COIN EN "L" 50mm X 50mm.
5. PORTE D'ASCENSEUR, PRÉVOIR LES PLAQUES DE SIGNALISATIONS ET LES BOUTONS EN SURFACE DES FINIS MURAUX. VOIR SPÉCIFICATIONS AU DEVIS.
6. SECTION VITRÉE, VOIR FEUILLE A7.1 POUR LA DESCRIPTION COMPLÈTE.
7. EXTINCTEUR, VOIR SPÉCIFICATIONS PAR ING. MÉCANIQUE.
8. PORTE EXTÉRIEURE, VOIR ÉLÉVATION A7.0.
9. BOYAU D'ARROSAGE, VOIR SPÉCIFICATIONS PAR ING. MÉCANIQUE.
10. ÉQUIPEMENT DE PLOMBERIE, VOIR SPÉCIFICATIONS PAR ING. EN MÉCANIQUE.
11. ÉQUIPEMENT SPÉCIALISÉ, VOIR DESCRIPTION COMPLÈTE SUR LA FEUILLE A2.23.
12. COLONNE OU MUR DE BÉTON APPARENT AVEC FINITION AU JET DE SABLE, À SCELLER SUR TOUTES LES FACES.
13. DÉCIBEUR MURAL.
14. PANNEAUX MURAUX, VOIR PLANS DES FINIS ET LÉGENDE DES FINIS.
15. MOULURE EN 'L' EN ALUMINIUM ANODISÉ PLEINE HAUTEUR.
16. TUILE DE CÉRAMIQUE MURALE, VOIR PLANS DES FINIS ET LÉGENDE DES FINIS.
17. MOULURE DE FINITION POUR CÉRAMIQUE, QUADEC DE SCHLUTER, VOIR PLANS DES FINIS ET LÉGENDE DES FINIS.

LÉGENDE

PROPOSÉ	EXISTANT	DESCRIPTION	PROPOSÉ	EXISTANT	DESCRIPTION

NOTES

RÉV. No.	DATE	NATURE	PAR	APPROUVÉ
5	25-03-21	POUR SOUMISSION		
4	25-02-28	PLANS POUR DEMANDE DE PERMIS		
3	25-01-24	PLANS POUR COMMENTAIRES 90%		
2	24-11-22	PLANS POUR COMMENTAIRES 75%		

SCEAU :

Ordre des architectes du Québec — A 5107 LOUIS-GUY LECLERC ARCHITECTE

Ordre des architectes du Québec — A 5158 GUILLAUME MOREST ARCHITECTE

ARCHITECTURE :

CCM2 ARCHITECTES + Confluence ARCHITECTURE

STRUCTURE - CIVIL :

qdi

MÉCANIQUE - ÉLECTRICITÉ :

DWB CONSULTANTS

Ville de Gatineau

SERVICE DES INFRASTRUCTURES ET DES PROJETS

NOM DU PROJET :

NOUVEAU POINT DE SERVICE DU SPVG – SECTEUR AYLMER

TITRE :

ÉLÉVATIONS INTÉRIEURES

LOCALISATION DU PROJET :

No VILLE : 22-2029-A201-XXX-YZZ	
RELEVÉ PAR : -	CONÇU PAR : G.M.
DESSINÉ PAR : F.G.B.	VÉRIFIÉ PAR : Y.G.
DATE : 25-03-21	APPROUVÉ PAR : -
No PROJET (FIRME) : 23002	ÉCHELLE : As indicated
No APPEL D'OFFRES : 2025 SP 024	PLAN No. : A4.2

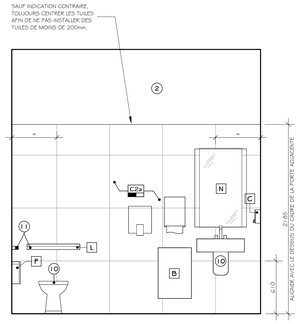

14 ÉLÉVATION INTÉRIEURE - TYPE
A2.2 LOCAL 109 ÉCHELLE 1 : 25

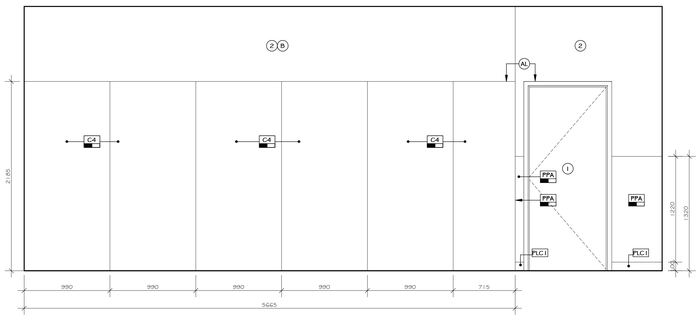

15 ÉLÉVATION INTÉRIEURE
A2.2 LOCAL 112 ÉCHELLE 1 : 25

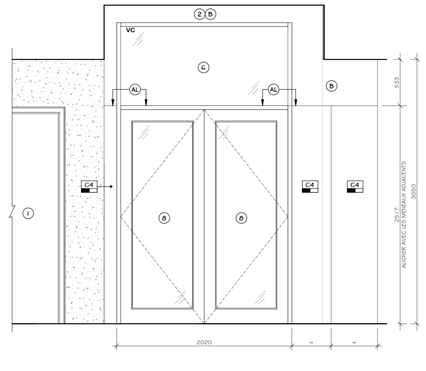

16 ÉLÉVATION INTÉRIEURE
A2.2 LOCAL 112 ÉCHELLE 1 : 25

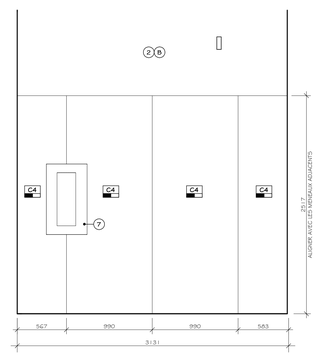

17 ÉLÉVATION INTÉRIEURE
A2.2 LOCAL 113 ÉCHELLE 1 : 25

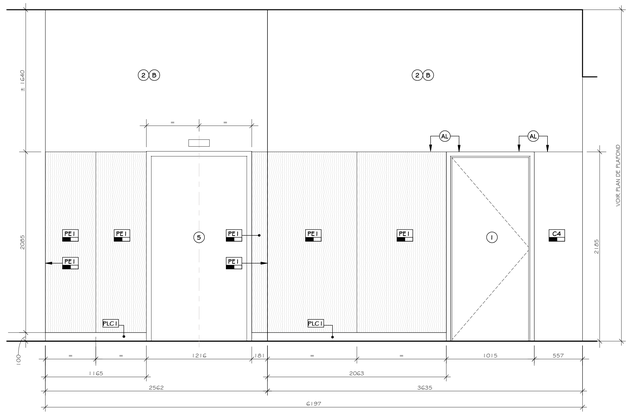

18 ÉLÉVATION INTÉRIEURE
A2.2 LOCAL 112 ÉCHELLE 1 : 25

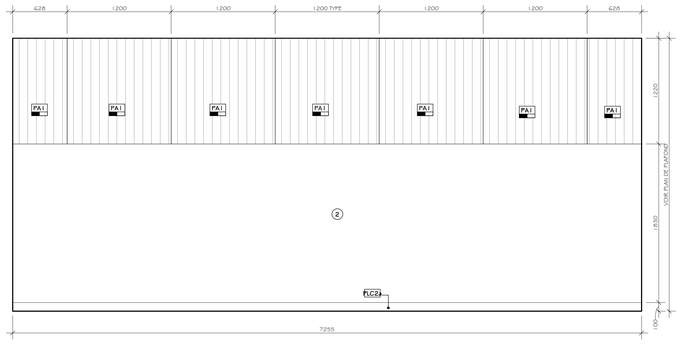

19 ÉLÉVATION INTÉRIEURE
A2.2 LOCAL 119 ÉCHELLE 1 : 25

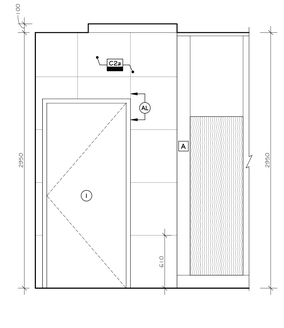

20 ÉLÉVATION INTÉRIEURE
A2.2 LOCAL 118A ÉCHELLE 1 : 25

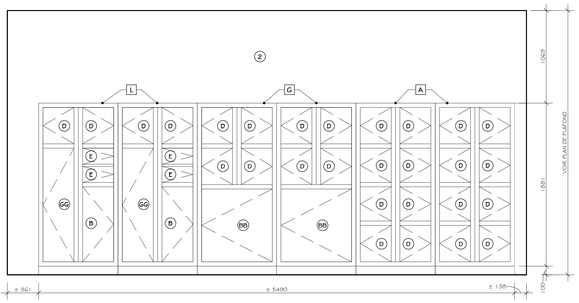

21 ÉLÉVATIONS INTÉRIEURES
CASIERS CONVINCTIONS
LOCAL 115 ÉCHELLE 1 : 25

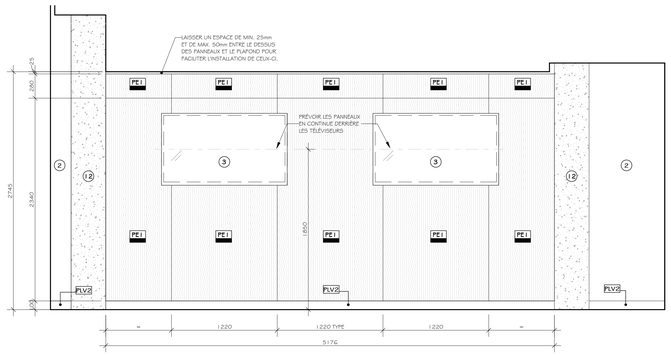

22 ÉLÉVATION INTÉRIEURE
A2.2 LOCAL 202 ÉCHELLE 1 : 25

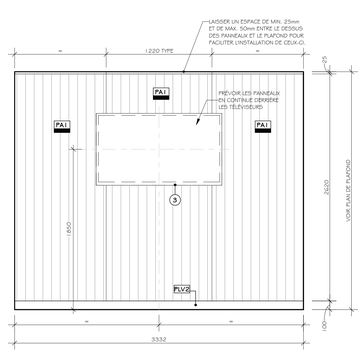

23 ÉLÉVATION INTÉRIEURE
A2.2 LOCAL 213 ÉCHELLE 1 : 25

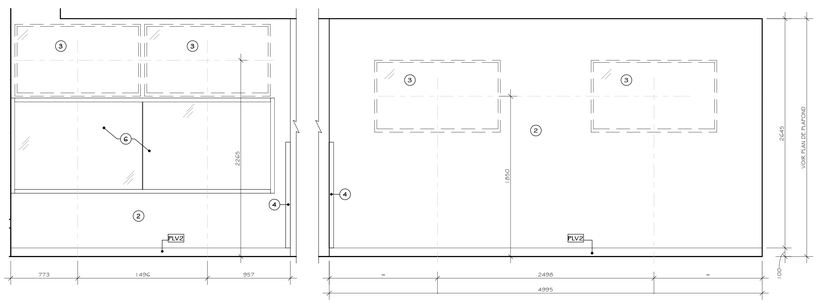

24 ÉLÉVATION INTÉRIEURE
A2.2 LOCAL 210M ÉCHELLE 1 : 25

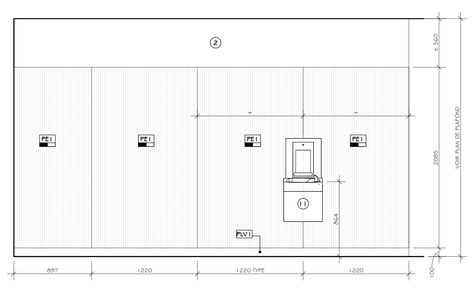

25 ÉLÉVATION INTÉRIEURE
A2.2 LOCAL 200-CORD1 ÉCHELLE 1 : 25

LÉGENDE DES FINIS - SYMBOLE

- COLORATION DES MURS ET/OU DES PLAFONDS
- COLORATION DES PORTES ET CADRES DES 2 CÔTÉS
- COLORATION DES PORTES ET CADRES DE 2 COULEURS (DIFFÉRENT DE CHAQUE CÔTÉ). LE SYMBOLE INDIQUE LA COULEUR DU CÔTÉ À PEINDRE LORSQUE LA PORTE EST FERMÉE.
- COLORATION DES CADRES SEULEMENT, PEINDRE DES 2 CÔTÉS
- COLORATION DES PORTES SEULEMENT, PEINDRE DES 2 CÔTÉS
- PORTES ET CADRES À NE PAS PEINDRE
- PORTES À NE PAS PEINDRE
- CADRES À NE PAS PEINDRE
- FINI DE SOL
- FINI DE MUR PLANCHER-PLAFOND
- FINI DE MUR DE HAUTEUR PARTIELLE, VOIR ÉLÉVATION POUR DÉTAILS
- EMPLACEMENT DU FINI MURAL
- SENS DE POSE
- TUILE DE DÉPART
- TRANSITION ENTRE LES FINIS
- MOULURE ENTRE LES FINIS DE PLANCHER
- ALIGNER LES ÉLÉMENTS

NOTES

LISTE DE NOTES EFFECTIVES POUR LES FEUILLES A4.1 @ A4.4

1. PORTE INTÉRIEURE, VOIR ÉLÉVATION ET TABLEAU DES PORTES ET CADRES, SÉRIE DE FEUILLE A7.
2. GYPSE À PEINDRE, VOIR PLANS DES FINIS ET LÉGENDES DE COLORATION.
3. TÉLÉVISION 65" HORS CONTRAT.
4. PROTECTEUR DE COIN EN "L" 50mm X 50mm.
5. PORTE D'ASCENSEUR, PRÉVOIR LES PLAQUES DE SIGNALISATIONS ET LES BOUTONS EN SURFACE DES FINIS MURAUX. VOIR SPÉCIFICATIONS AU DEVIS.
6. SECTION VITRÉE, VOIR FEUILLE A7.1 POUR LA DESCRIPTION COMPLÈTE.
7. EXTINCTEUR, VOIR SPÉCIFICATIONS PAR ING. MÉCANIQUE.
8. PORTE EXTÉRIEURE, VOIR ÉLÉVATION A7.0.
9. BOYAU D'ARROSAGE, VOIR SPÉCIFICATIONS PAR ING. MÉCANIQUE.
10. ÉQUIPEMENT DE PLOMBERIE, VOIR SPÉCIFICATIONS PAR ING. EN MÉCANIQUE.
11. ÉQUIPEMENT SPÉCIALISÉ, VOIR DESCRIPTION COMPLÈTE SUR LA FEUILLE A2.23.
12. COLONNE OU MUR DE BÉTON APPARENT AVEC FINITION AU JET DE SABLE, À SCELLER SUR TOUTES LES FACES.
13. ÉVIER MURAL.
14. PANNEAUX MURAUX, VOIR PLANS DES FINIS ET LÉGENDE DES FINIS.
15. MOULURE EN "L" EN ALUMINIUM ANODISÉ PLEINE HAUTEUR.
16. TUILE DE CÉRAMIQUE MURALE, VOIR PLANS DES FINIS ET LÉGENDE DES FINIS.
17. MOULURE DE FINITION POUR CÉRAMIQUE, QUADEC DE SCHLUTER, VOIR PLANS DES FINIS ET LÉGENDE DES FINIS.

LÉGENDE

PROPOSÉ	EXISTANT	DESCRIPTION	PROPOSÉ	EXISTANT	DESCRIPTION

NOTES

REV. No.	DATE	NATURE	PAR	APPROUVÉ
5	25-03-21	POUR SOUMISSION		
4	25-02-28	PLANS POUR DEMANDE DE PERMIS		
3	25-01-24	PLANS POUR COMMENTAIRES 90%		
2	24-11-22	PLANS POUR COMMENTAIRES 75%		

SCEAU :

Ordre des architectes du Québec — A 5107 LINO JOSÉ GOMES ALVES ARCHITECTE

Ordre des architectes du Québec — A 5158 GUILLAUME MOREST ARCHITECTE

ARCHITECTURE :

CCM2 ARCHITECTES + Confluence ARCHITECTURE

STRUCTURE - CIVIL :

qdi

MÉCANIQUE - ÉLECTRICITÉ :

DWB CONSULTANTS

Ville de Gatineau

SERVICE DES INFRASTRUCTURES ET DES PROJETS

NOM DU PROJET :

NOUVEAU POINT DE SERVICE DU SPVG – SECTEUR AYLMER

TITRE :

ÉLÉVATIONS INTÉRIEURES

LOCALISATION DU PROJET :

No VILLE : 22-2029-A201-XXX-YZZ	
RELEVÉ PAR : -	CONÇU PAR : G.M.
DESSINÉ PAR : F.G.B.	VÉRIFIÉ PAR : Y.G.
DATE : 25-03-21	APPROUVÉ PAR : -
No PROJET (FIRME) : 23002	ÉCHELLE : As indicated
No APPEL D'OFFRES : 2025 SP 024	PLAN No. : A4.3

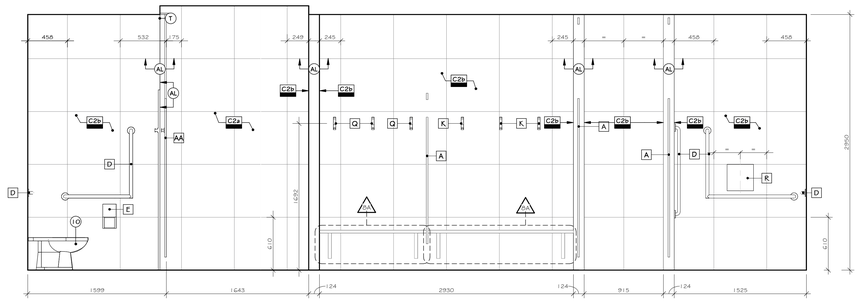

26 ÉLÉVATION INTÉRIEURE
A2.20 LOCAL 118A ÉCHELLE 1 : 25

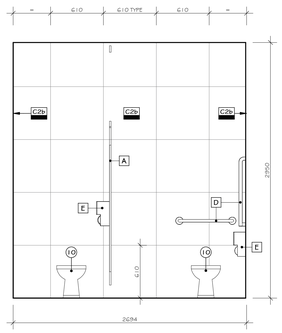

27 ÉLÉVATION INTÉRIEURE
A2.20 LOCAL 118A ÉCHELLE 1 : 25

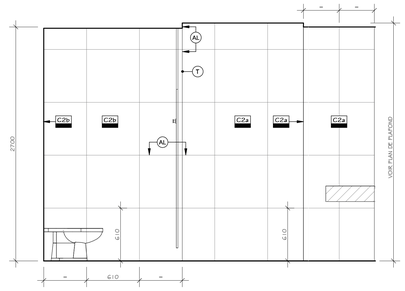

28 ÉLÉVATION INTÉRIEURE
A2.20 LOCAL 205 ÉCHELLE 1 : 25

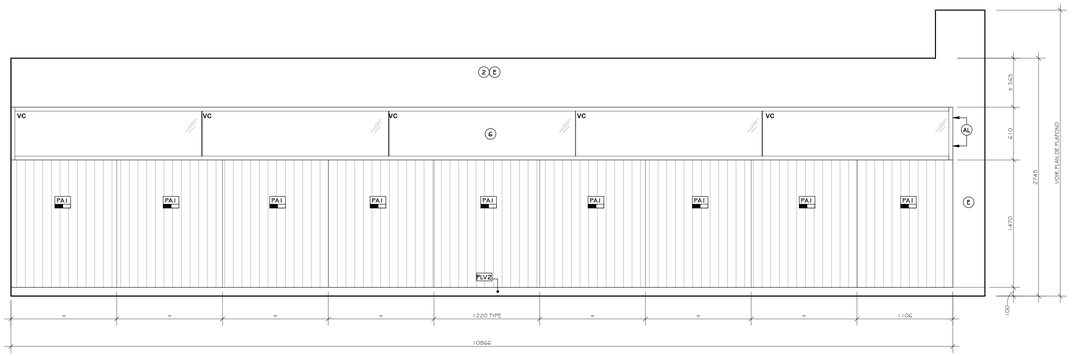

29 ÉLÉVATION INTÉRIEURE
A2.20 LOCAL 210H ÉCHELLE 1 : 25

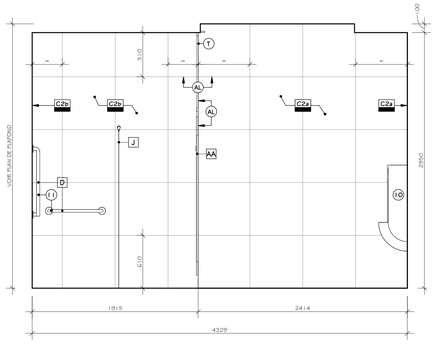

30 ÉLÉVATION INTÉRIEURE
A2.20 LOCAL 118A ÉCHELLE 1 : 25

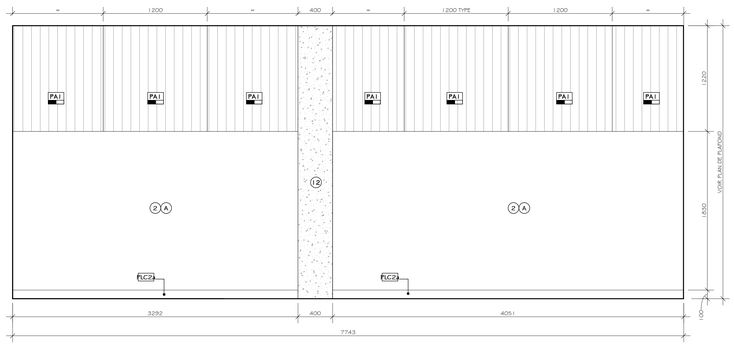

31 ÉLÉVATION INTÉRIEURE
A2.20 LOCAL 119 ÉCHELLE 1 : 25

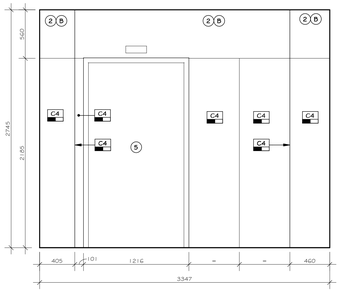

32 ÉLÉVATION INTÉRIEURE
A2.20 LOCAL 200-COR01 ÉCHELLE 1 : 25

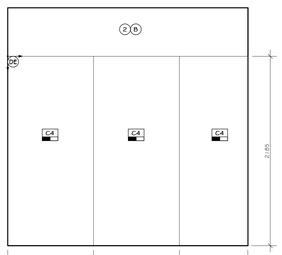

33 ÉLÉVATION INTÉRIEURE
A2.20 LOCAL 200-COR01 ÉCHELLE 1 : 25

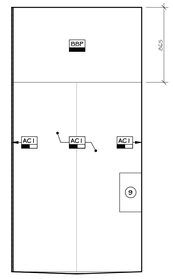

34 ÉLÉVATION INTÉRIEURE
A2.20 LOCAL 121B ÉCHELLE 1 : 25

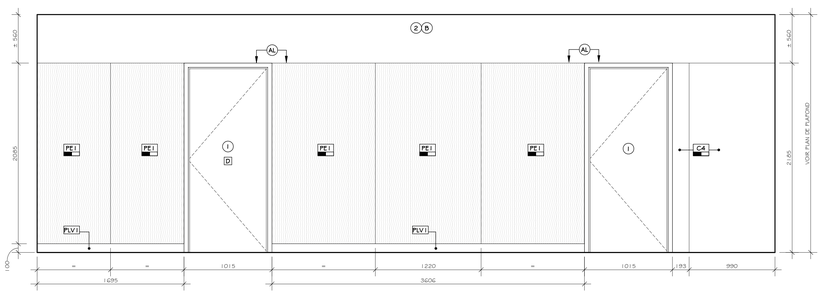

35 ÉLÉVATION INTÉRIEURE
A2.20 LOCAL 200-COR01 ÉCHELLE 1 : 25

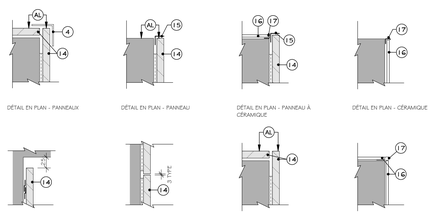

DÉTAILS TYPE FINITIONS MURAL
ÉCHELLE 1 : 5

LÉGENDE DES FINIS - SYMBOLE

- COLORATION DES MURS ET/OU DES PLAFONDS
- COLORATION DES PORTES ET CADRES DES 2 CÔTÉS
- COLORATION DES PORTES ET CADRES DE 2 COULEURS (DIFFÉRENT DE CHAQUE CÔTÉ). LE SYMBOLE INDIQUE LA COULEUR DU CÔTÉ À PEINDRE LORSQUE LA PORTE EST FERMÉE.
- COLORATION DES CADRES SEULEMENT, PEINDRE DES 2 CÔTÉS
- COLORATION DES PORTES SEULEMENT, PEINDRE DES 2 CÔTÉS
- PORTES ET CADRES À NE PAS PEINDRE
- PORTES À NE PAS PEINDRE
- CADRES À NE PAS PEINDRE
- FINI DE SOL
- FINI DE MUR PLANCHER-PLAFOND
- FINI DE MUR DE HAUTEUR PARTIELLE, VOIR ÉLÉVATION POUR DÉTAILS
- EMPLACEMENT DU FINI MURAL
- SENS DE POSE
- TUILE DE DÉPART
- TRANSITION ENTRE LES FINIS
- MOULURE ENTRE LES FINIS DE PLANCHER
- ALIGNER LES ÉLÉMENTS

NOTES

LISTE DE NOTES EFFECTIVES POUR LES FEUILLES A4.1 @ A4.4

1. PORTE INTÉRIEURE, VOIR ÉLÉVATION ET TABLEAU DES PORTES ET CADRES, SÉRIE DE FEUILLE A7.
2. GYPSE À PEINDRE, VOIR PLANS DES FINIS ET LÉGENDES DE COLORATION.
3. TÉLÉVISION 65" HORS CONTRAT.
4. PROTECTEUR DE COIN EN "L" 50mm X 50mm.
5. PORTE D'ASCENSEUR, PRÉVOIR LES PLAQUES DE SIGNALISATIONS ET LES BOUTONS EN SURFACE DES FINIS MURAUX. VOIR SPÉCIFICATIONS AU DEVIS.
6. SECTION VITRÉE, VOIR FEUILLE A7.1 POUR LA DESCRIPTION COMPLÈTE.
7. EXTINCTEUR, VOIR SPÉCIFICATIONS PAR ING. MÉCANIQUE.
8. PORTE EXTÉRIEURE, VOIR ÉLÉVATION A7.0.
9. BOYAU D'ARROSAGE, VOIR SPÉCIFICATIONS PAR ING. MÉCANIQUE.
10. ÉQUIPEMENT DE PLOMBERIE, VOIR SPÉCIFICATIONS PAR ING. EN MÉCANIQUE.
11. ÉQUIPEMENT SPÉCIALISÉ, VOIR DESCRIPTION COMPLÈTE SUR LA FEUILLE A2.23.
12. COLONNE OU MUR DE BÉTON APPARENT AVEC FINITION AU JET DE SABLE, À SCELLER SUR TOUTES LES FACES.
13. DÉFLECTEUR MURAL.
14. PANNEAUX MURAUX, VOIR PLANS DES FINIS ET LÉGENDE DES FINIS.
15. MOULURE EN "L" EN ALUMINIUM ANODISÉ PLEINE HAUTEUR.
16. TUILE DE CÉRAMIQUE MURALE, VOIR PLANS DES FINIS ET LÉGENDE DES FINIS.
17. MOULURE DE FINITION POUR CÉRAMIQUE, QUADEC DE SCHLUTER, VOIR PLANS DES FINIS ET LÉGENDE DES FINIS.

LÉGENDE

PROPOSÉ	EXISTANT	DESCRIPTION	PROPOSÉ	EXISTANT	DESCRIPTION

NOTES

REV. No.	DATE	NATURE	PAR	APPROUVÉ
5	25-03-21	POUR SOUMISSION		
4	25-02-28	PLANS POUR DEMANDE DE PERMIS		
3	25-01-24	PLANS POUR COMMENTAIRES 90%		
2	24-11-22	PLANS POUR COMMENTAIRES 75%		

SCEAU :

Ordre des architectes du Québec — A 5107 LAURENT GAUDET ARCHITECTE

Ordre des architectes du Québec — A 5158 GUILLAUME MOREST ARCHITECTE

ARCHITECTURE :

CCM2 ARCHITECTES + Confluence ARCHITECTURE

STRUCTURE - CIVIL :

qdi

MÉCANIQUE - ÉLECTRICITÉ :

DWB CONSULTANTS

Ville de Gatineau

SERVICE DES INFRASTRUCTURES ET DES PROJETS

NOM DU PROJET :

NOUVEAU POINT DE SERVICE DU SPVG – SECTEUR AYLMER

TITRE :

ÉLÉVATIONS INTÉRIEURES

LOCALISATION DU PROJET :

No VILLE : 22-2029-A201-XXX-YZZ

RELEVÉ PAR : -	CONÇU PAR : G.M.
DESSINÉ PAR : F.G.B.	VÉRIFIÉ PAR : Y.G.
DATE : 25-03-21	APPROUVÉ PAR : -
No PROJET (FIRME) : 23002	ÉCHELLE : As indicated
No APPEL D'OFFRES : 2025 SP 024	PLAN No. : A4.4

COMPOSITION DE MUR TYPE

COMPOSITION DE MUR TYPE : M-1

- PANNEAU DE BÉTON PRÉFABRIQUÉ DE 300mm D'ÉPAISSEUR COMPOSÉ DE:
  - BÉTON DE 150mm.
  - ISOLANT EN POLYISOCIANURATE 75mm D'ÉPAISSEUR (RSI 3.00).
  - BÉTON DE 76mm AVEC INSERTION DE PIERRE, VOIR ÉLÉVATIONS POUR DESCRIPTION.

COMPOSITION DE MUR TYPE : M-2 (X)

- MUR DE BÉTON COULÉ DE 300mm D'ÉPAISSEUR, VOIR SÉCIFICATIONS PAR ING. EN STRUCTURE.
- MEMBRANE AUTOCOLLANTE PARE-AIR/VAPEUR EN BITUME ÉLASTOMÈRE.
- ISOLANT SEMI-RIGIDE EN FIBRE DE ROCHE 75mm D'ÉPAISSEUR (2.25 RSI).
- ISOLANT SEMI-RIGIDE EN FIBRE DE ROCHE 75mm D'ÉPAISSEUR (2.25 RSI).

VOIR DESCRIPTION DE LA COMPOSITION POUR LE REVÊTEMENT EXTÉRIEUR TYPE: M-2 (X)

COMPOSITION DE MUR TYPE : M-3 (X)

- PANNEAU DE GYPSE TYPE 'X', 16mm D'ÉPAISSEUR, JOINTS TIRÉS, À PEINDRE.
- FOURRURES MÉTALLIQUES HORIZONTAUX, 22mm DE PROFONDEUR @ 400mm C/C.
- COLOMBAGES MÉTALLIQUES STRUCTURAUX 152mm (CAL.16) GALVANISÉ @ 400mm C/C.
- PANNEAU DE GYPSE EXTÉRIEUR AVEC REVÊTEMENT EN FIBRE DE VERRE, 13mm D'ÉPAISSEUR.
- MEMBRANE AUTOCOLLANTE PARE-AIR/VAPEUR EN BITUME ÉLASTOMÈRE.
- PERS 'Z' HORIZONTAUX EN ACIER GALVANISÉ DE 75mm X 1.2mm D'ÉPAISSEUR @ 600mm C/C.
- ISOLANT SEMI-RIGIDE EN FIBRE DE ROCHE 75mm D'ÉPAISSEUR (2.25 RSI).
- PERS 'Z' HORIZONTAUX EN ACIER GALVANISÉ DE 89mm X 1.2mm D'ÉPAISSEUR @ 600mm C/C.
- ISOLANT SEMI-RIGIDE EN FIBRE DE ROCHE 75mm D'ÉPAISSEUR (2.25 RSI).

VOIR DESCRIPTION DE LA COMPOSITION POUR LE REVÊTEMENT EXTÉRIEUR TYPE: M-3 (X)

COMPOSITION DE MUR TYPE : M-4 (X)

- MUR DE BÉTON COULÉ, VOIR SPÉCIFICATIONS PAR ING. EN STRUCTURE.
- MEMBRANE AUTOCOLLANTE PARE-AIR/VAPEUR EN BITUME ÉLASTOMÈRE.
- PERS 'Z' HORIZONTAUX EN ACIER GALVANISÉ DE 75mm X 1.2mm D'ÉPAISSEUR @ 600mm C/C.
- ISOLANT SEMI-RIGIDE EN FIBRE DE ROCHE 75mm D'ÉPAISSEUR (2.25 RSI).
- PERS 'Z' HORIZONTAUX EN ACIER GALVANISÉ DE 89mm X 1.2mm D'ÉPAISSEUR @ 600mm C/C.
- ISOLANT SEMI-RIGIDE EN FIBRE DE ROCHE 75mm D'ÉPAISSEUR (2.25 RSI).

VOIR DESCRIPTION DE LA COMPOSITION POUR LE REVÊTEMENT EXTÉRIEUR TYPE: M-4 (X)

COMPOSITION DE MUR TYPE : M-5 (X)

- MUR DE BLOC DE BÉTON DE 190mm, ARMATURE VOIR SPÉCIFICATIONS PAR ING. EN STRUCTURE.
- MEMBRANE AUTOCOLLANTE PARE-AIR/VAPEUR EN BITUME ÉLASTOMÈRE.
- PERS 'Z' HORIZONTAUX EN ACIER GALVANISÉ DE 75mm X 1.2mm D'ÉPAISSEUR @ 600mm C/C.
- ISOLANT SEMI-RIGIDE EN FIBRE DE ROCHE 75mm D'ÉPAISSEUR (2.25 RSI).
- PERS 'Z' HORIZONTAUX EN ACIER GALVANISÉ DE 89mm X 1.2mm D'ÉPAISSEUR @ 600mm C/C.
- ISOLANT SEMI-RIGIDE EN FIBRE DE ROCHE 75mm D'ÉPAISSEUR (2.25 RSI).

VOIR DESCRIPTION DE LA COMPOSITION POUR LE REVÊTEMENT EXTÉRIEUR TYPE: M-5 (X)

COMPOSITION DE MUR TYPE : M-6 (X)

- PANNEAU DE GYPSE TYPE 'X', 16mm D'ÉPAISSEUR, JOINTS TIRÉS, À PEINDRE.
- FOURRURES MÉTALLIQUES HORIZONTAUX, 22mm DE PROFONDEUR @ 400mm C/C.
- COLOMBAGES MÉTALLIQUES STRUCTURAUX 152mm (CAL.16) GALVANISÉ @ 400mm C/C.
- PANNEAU DE GYPSE EXTÉRIEUR AVEC REVÊTEMENT EN FIBRE DE VERRE, 13mm D'ÉPAISSEUR.
- MEMBRANE AUTOCOLLANTE PARE-AIR/VAPEUR EN BITUME ÉLASTOMÈRE.

VOIR DESCRIPTION DE LA COMPOSITION POUR LE REVÊTEMENT EXTÉRIEUR TYPE: M-6 (X)

COMPOSITION DE MUR TYPE : M-7 (X)

- MUR DE BÉTON COULÉ, VOIR SPÉCIFICATIONS PAR ING. EN STRUCTURE.
- MEMBRANE AUTOCOLLANTE PARE-AIR/VAPEUR EN BITUME ÉLASTOMÈRE.
- PERS 'Z' VERTICAUX EN ACIER GALVANISÉ DE 75mm X 1.2mm D'ÉPAISSEUR @ 600mm C/C.
- ISOLANT SEMI-RIGIDE EN FIBRE DE ROCHE 75mm D'ÉPAISSEUR (2.25 RSI).
- PERS 'Z' HORIZONTAUX EN ACIER GALVANISÉ DE 89mm X 1.2mm D'ÉPAISSEUR @ 600mm C/C.
- ISOLANT SEMI-RIGIDE EN FIBRE DE ROCHE 50mm D'ÉPAISSEUR (1.50 RSI).

VOIR DESCRIPTION DE LA COMPOSITION POUR LE REVÊTEMENT EXTÉRIEUR TYPE: M-7 (X)

COMPOSITION DE MUR TYPE : M-8 (X)

- MUR DE BLOC DE BÉTON DE 140mm, ARMATURE VOIR SPÉCIFICATIONS PAR ING. EN STRUCTURE.
- MEMBRANE AUTOCOLLANTE PARE-AIR/VAPEUR EN BITUME ÉLASTOMÈRE.
- PERS 'Z' HORIZONTAUX EN ACIER GALVANISÉ DE 50mm X 1.2mm D'ÉPAISSEUR @ 600mm C/C.
- ISOLANT EN POLYURÉTHANE GICLÉ 100mm D'ÉPAISSEUR (3.60 RSI).
- PERS 'Z' VERTICAUX EN ACIER GALVANISÉ DE 63mm X 1.2mm D'ÉPAISSEUR @ 600mm C/C.

VOIR DESCRIPTION DE LA COMPOSITION POUR LE REVÊTEMENT EXTÉRIEUR TYPE: M-8 (X)

COMPOSITION DE MUR TYPE : M-9 (X)

- PANNEAU DE GYPSE TYPE 'X', 16mm D'ÉPAISSEUR, JOINTS TIRÉS, À PEINDRE.
- FOURRURES MÉTALLIQUES HORIZONTAUX, 22mm DE PROFONDEUR @ 400mm C/C.
- COLOMBAGES MÉTALLIQUES STRUCTURAUX 152mm (CAL.16 GALVANISÉ @ 400mm C/C.
- PANNEAU DE GYPSE EXTÉRIEUR AVEC REVÊTEMENT EN FIBRE DE VERRE, 13mm D'ÉPAISSEUR.
- MEMBRANE AUTOCOLLANTE PARE-AIR/VAPEUR EN BITUME ÉLASTOMÈRE.
- PERS 'Z' HORIZONTAUX EN ACIER GALVANISÉ DE 75mm X 1.2mm D'ÉPAISSEUR @ 600mm C/C.
- ISOLANT EN POLYURÉTHANE GICLÉ 150mm D'ÉPAISSEUR (3.60 RSI).
- PERS 'Z' HORIZONTAUX EN ACIER GALVANISÉ DE 89mm X 1.2mm

VOIR DESCRIPTION DE LA COMPOSITION POUR LE REVÊTEMENT EXTÉRIEUR TYPE: M-9 (X)

COMPOSITION DE PARAPET TYPE

COMPOSITION DE PARAPET TYPE : PA-1 (X)

- MEMBRANE DE FINITION EN BITUME ÉLASTOMÈRE, DE COULEUR BLANCHE.
- MEMBRANE SOUS-COUCHE EN BITUME ÉLASTOMÈRE.
- PANNEAU DE CIMENT, 13mm D'ÉPAISSEUR.
- PANNEAU DE CONTREPLAQUÉ DE TYPE EXTÉRIEUR, 19mm D'ÉPAISSEUR.
- PANNEAU DISOLANT EN FIBRE DE ROCHE 38mm D'ÉPAISSEUR (1.14 RSI).
- BLOCAGE DE BOIS DE DIMENSIONS REQUISES.
- PANNEAU DE CONTREPLAQUÉ DE TYPE EXTÉRIEUR, 19mm D'ÉPAISSEUR.
- ISOLANT EN NATTE DE FIBRE DE ROCHE DE 152mm D'ÉPAISSEUR (4.59 RSI).
- COLOMBAGES MÉTALLIQUES STRUCTURAUX 152mm (CAL.18) GALVANISÉ @ 400mm C/C.
- MEMBRANE PARE-VAPEUR AUTOCOLLANTE EN BITUME ÉLASTOMÈRE.

VOIR DESCRIPTION DE LA COMPOSITION POUR LE REVÊTEMENT EXTÉRIEUR TYPE: PA-X (X)

COMPOSITION DE PARAPET TYPE : PA-2

- MEMBRANE DE FINITION EN BITUME ÉLASTOMÈRE.
- MEMBRANE SOUS-COUCHE EN BITUME ÉLASTOMÈRE.
- PANNEAU DE CIMENT, 13mm D'ÉPAISSEUR.
- PANNEAU DE CONTREPLAQUÉ DE TYPE EXTÉRIEUR, 19mm D'ÉPAISSEUR.
- PANNEAU DISOLANT EN FIBRE DE ROCHE 38mm D'ÉPAISSEUR (1.14 RSI).
- BLOCAGE DE BOIS DE DIMENSIONS REQUISES.
- PANNEAU DE CONTREPLAQUÉ DE TYPE EXTÉRIEUR, 19mm D'ÉPAISSEUR.
- ISOLANT EN NATTE DE FIBRE DE ROCHE DE 152mm D'ÉPAISSEUR (4.59 RSI).
- COLOMBAGES MÉTALLIQUES STRUCTURAUX 152mm (CAL.18) GALVANISÉ @ 400mm C/C.
- MEMBRANE PARE-VAPEUR AUTOCOLLANTE EN BITUME ÉLASTOMÈRE.
- MURET DE BÉTON COULÉ DE 250mm D'ÉPAISSEUR, VOIR SÉCIFICATIONS PAR ING. EN STRUCTURE. PRÉVOIR FINI JET DE SABLE.

COMPOSITION DE PARAPET TYPE : PA-3

- MEMBRANE DE FINITION EN BITUME ÉLASTOMÈRE, DE COULEUR BLANCHE.
- MEMBRANE SOUS-COUCHE EN BITUME ÉLASTOMÈRE.
- PANNEAU DE CIMENT, 13mm D'ÉPAISSEUR.
- PANNEAU DE CONTREPLAQUÉ DE TYPE EXTÉRIEUR, 19mm D'ÉPAISSEUR.
- PANNEAU DISOLANT EN FIBRE DE ROCHE 38mm D'ÉPAISSEUR (1.14 RSI).
- BLOCAGE DE BOIS DE DIMENSIONS REQUISES.
- PANNEAU DE CONTREPLAQUÉ DE TYPE EXTÉRIEUR, 19mm D'ÉPAISSEUR.
- ISOLANT EN NATTE DE FIBRE DE ROCHE DE 152mm D'ÉPAISSEUR (4.59 RSI).
- COLOMBAGES MÉTALLIQUES STRUCTURAUX 152mm (CAL.18) GALVANISÉ @ 400mm C/C.
- MEMBRANE PARE-VAPEUR AUTOCOLLANTE EN BITUME ÉLASTOMÈRE.

COMPOSITION DE FONDATION TYPE

COMPOSITION DE FONDATION TYPE : F-1 (X)

- MUR DE BÉTON COULÉ, VOIR SPÉCIFICATIONS PAR ING. EN STRUCTURE.
- ENDUIT HYDROFUGE SUR TOUTE LA HAUTEUR INCLUANT LA FACE HORIZONTALE ET VERTICALE DES SEMELLES.
- PANNEAU DISOLANT EN POLYSTYRÈNE EXTRUDÉ DE 75mm D'ÉPAISSEUR.
- PANNEAU DRAINANT EN POLYÉTHYLÈNE ET DUN GÉOTEXTILE LAMINÉ DE 10mm D'ÉPAISSEUR (100.G).

VOIR DESCRIPTION DE LA COMPOSITION POUR LE REVÊTEMENT EXTÉRIEUR TYPE: F-1 (X)

COMPOSITION DE REVÊTEMENT TYPE

COMPOSITION DE REVÊTEMENT : (A)

VOIR DESCRIPTION DE LA COMPOSITION POUR LE MUR, LE PARAPET OU LE SOFFITE TYPE: M-X (A)

- SYSTÈME DE FIXATION EN ACIER GALVANISÉ DE 212mm DE PROFONDEUR, PAR POURVOIR DE PANNEAUX DE BÉTON PRÉFABRIQUÉS.
- PANNEAU DE BÉTON PRÉFABRIQUÉ DE 152mm AVEC INSERTION DE PIERRE, VOIR ÉLÉVATIONS POUR DESCRIPTION.

COMPOSITION DE REVÊTEMENT : (B)

VOIR DESCRIPTION DE LA COMPOSITION POUR LE MUR, LE PARAPET OU LE SOFFITE TYPE: M-X (B)

- SOUS-ENTREMISE HORIZONTAUX ET VERTICAUX DE TYPE 'OMEGA', DE 19mm DE PROFONDEUR, EN ACIER GALVANISÉ @ 400mm C/C.
- PAREMENT EN PANNEAU D'ALUMINIUM, VOIR ÉLÉVATIONS POUR DESCRIPTION.

COMPOSITION DE REVÊTEMENT : (C)

VOIR DESCRIPTION DE LA COMPOSITION POUR LE MUR, LE PARAPET OU LE SOFFITE TYPE: M-X (C)

- PERS 'Z' VERTICAUX EN ACIER GALVANISÉ DE 75mm X1.2mm D'ÉPAISSEUR @ 400mm C/C.
- PANNEAU DE BÉTON LÉGER, 13mm D'ÉPAISSEUR, RECOUVERT D'UN ENDUIT ACRYLIQUE JUSQU'À 350mm SOUS LE NIVEAU FINI DU SOL. VOIR ÉLÉVATIONS POUR COULEUR ET FINI.

COMPOSITION DE REVÊTEMENT : (D)

VOIR DESCRIPTION DE LA COMPOSITION POUR LE MUR, LE PARAPET OU LE SOFFITE TYPE: M-X (D)

- PERS 'Z' HORIZONTAUX EN ACIER GALVANISÉ DE 100mm X1.2mm D'ÉPAISSEUR @ 600mm C/C.
- PANNEAU DISOLANT EN POLYSTYRÈNE EXTRUDÉ DE 100mm D'ÉPAISSEUR.
- PLIAGE EN ALUMINIUM 3.2mm D'ÉPAISSEUR, VOIR ÉLÉVATION POUR DESCRIPTION.

COMPOSITION DE REVÊTEMENT : (E)

VOIR DESCRIPTION DE LA COMPOSITION POUR LE MUR, LE PARAPET OU LE SOFFITE TYPE: M-X (E)

- PERS 'Z' HORIZONTAUX EN ACIER GALVANISÉ DE 89mm X 1.2mm D'ÉPAISSEUR @ 600mm C/C.
- SOUS-ENTREMISE HORIZONTAUX ET VERTICAUX DE TYPE 'OMEGA', DE 19mm DE PROFONDEUR, EN ACIER GALVANISÉ @ 400mm C/C.
- PAREMENT EN PANNEAU D'ALUMINIUM, VOIR ÉLÉVATIONS POUR DESCRIPTION.

COMPOSITION DE REVÊTEMENT : (F)

VOIR DESCRIPTION DE LA COMPOSITION POUR LE MUR, LE PARAPET OU LE SOFFITE TYPE: M-X (F)

- SOUS-ENTREMISE HORIZONTAUX @ 600mm C/C ET HORIZONTAUX @ CHAQUE JOINT DE PANNEAUX, DE TYPE 'OMEGA', DE 19mm DE PROFONDEUR, EN ACIER GALVANISÉ.
- PAREMENT EN TÔLE D'ACIER, VOIR ÉLÉVATIONS POUR DESCRIPTION.
- SYSTÈME DE MUR SOLAIRE COMPOSÉ DE:
  - PERS 'Z' VERTICAUX EN ACIER GALVANISÉ DE 178mm X 1.2mm D'ÉPAISSEUR @ ±600mm C/C, INSTALÉ À LA JONCTION ENTRE 2 PANNEAU DU PAREMENT EN TÔLE D'ACIER, VOIR DÉTAIL EN PLAN).
  - SOUS-ENTREMISE HORIZONTAUX DE TYPE 'OMEGA', DE 25mm DE PROFONDEUR, EN ACIER GALVANISÉ @ 400mm C/C.
  - PAREMENT EN TÔLE D'ACIER PERFORÉ DE TYPE CORRUGÉ, VOIR ÉLÉVATIONS POUR DESCRIPTION.

COMPOSITION DE TOITURE TYPE

COMPOSITION DE TOITURE TYPE : T-1

- MEMBRANE DE FINITION EN BITUME ÉLASTOMÈRE, DE COULEUR BLANCHE.
- MEMBRANE SOUS-COUCHE EN BITUME ÉLASTOMÈRE.
- ISOLANT EN POLYISOCIANURATE 75mm D'ÉPAISSEUR (3.00 RSI).
- ISOLANT EN POLYISOCIANURATE DE 100mm D'ÉPAISSEUR (4.00 RSI).
- MEMBRANE PARE-VAPEUR THERMOSOUDÉ EN BITUME ÉLASTOMÈRE.
- DALLE DE BÉTON COULÉ EN PENTE, VOIR SPÉCIFICATIONS PAR ING. EN STRUCTURE.
- PLAFOND FINI, VOIR PLAN DE PLAFOND POUR DESCRIPTION.

COMPOSITION DE TOITURE TYPE : T-2

- VÉGÉTATION, VOIR SPÉCIFICATIONS PAR ARCHITECTE PAYSAGISTE.
- SUBSTRAT DE CROISSANCE DE HAUTEUR VARIABLE, POINT DE DÉPART @ 150mm D'ÉPAISSEUR AU PÉRIMÈTRE, VOIR SPÉCIFICATIONS PAR ARCHITECTE PAYSAGISTE.
- TOILE FILTRANTE EN FIBRE DE POLYPROPYLÈNE ET DE POLYESTER.
- PANNEAU DE DRAINAGE GAUFRÉ EN POLYPROPYLÈNE, 8mm D'ÉPAISSEUR.
- BARRIÈRE ANTI-RACINES EN POLYÉTHYLÈNE HAUTE DENSITÉ (20mils).
- MEMBRANE DE FINITION EN BITUME ÉLASTOMÈRE.
- MEMBRANE SOUS-COUCHE EN BITUME ÉLASTOMÈRE.
- ISOLANT EN POLYISOCIANURATE DE 75mm D'ÉPAISSEUR (3.00 RSI).
- ISOLANT EN POLYISOCIANURATE DE 100mm D'ÉPAISSEUR (4.00 RSI).
- MEMBRANE PARE-VAPEUR THERMOSOUDÉ EN BITUME ÉLASTOMÈRE.
- DALLE DE BÉTON COULÉ EN PENTE, VOIR SPÉCIFICATIONS PAR ING. EN STRUCTURE.
- PLAFOND FINI, VOIR PLAN DE PLAFOND POUR DESCRIPTION.

COMPOSITION DE TOITURE TYPE : T-3

- MEMBRANE LIQUIDE DE FINITION EN BITUME ÉLASTOMÈRE, DE COULEUR BLANCHE.
- MEMBRANE LIQUIDE SOUS-COUCHE EN BITUME ÉLASTOMÈRE.
- ISOLANT EN POLYISOCIANURATE 75mm D'ÉPAISSEUR (3.00 RSI).
- ISOLANT EN POLYISOCIANURATE DE 100mm D'ÉPAISSEUR (4.00 RSI).
- MEMBRANE LIQUIDE PARE-VAPEUR THERMOSOUDÉ EN BITUME ÉLASTOMÈRE.
- DALLE DE BÉTON COULÉ, VOIR SPÉCIFICATIONS PAR ING. EN STRUCTURE.
- PLAFOND FINI, VOIR PLAN DE PLAFOND POUR DESCRIPTION.

COMPOSITION DE PLANCHER TYPE

COMPOSITION DE PLANCHER TYPE : P-1

- REVÊTEMENT DE PLANCHER, VOIR PLANS DES FINIS.
- DALLE DE BÉTON COULÉ, VOIR SPÉCIFICATIONS PAR ING. EN STRUCTURE.
- PARE-VAPEUR HAUTE RÉSISTANCE EN POLYÉTHYLÈNE DE 0.38mm (15 mils) D'ÉPAISSEUR.
- PANNEAU DISOLANT DE POLYSTYRÈNE EXTRUDÉ 50mm D'ÉPAISSEUR (1.52 RSI) TYPE 3, SUR TOUTE LA SURFACE DE LA DALLE.
- INFRASTRUCTURE, VOIR SPÉCIFICATIONS PAR ING. CIVIL.

COMPOSITION DE PLANCHER TYPE : P-2

- REVÊTEMENT DE PLANCHER, VOIR PLANS DES FINIS.
- DALLE DE BÉTON COULÉ, VOIR SPÉCIFICATIONS PAR ING. EN STRUCTURE.

COMPOSITION DE SOFFITE TYPE

COMPOSITION DE SOFFITE TYPE : S-1 (X)

- REVÊTEMENT DE PLANCHER, VOIR PLANS DES FINIS.
- DALLE DE BÉTON COULÉ, VOIR SPÉCIFICATIONS PAR ING. EN STRUCTURE.
- MEMBRANE PARE-AIR/VAPEUR AUTOCOLLANTE, EN BITUME ÉLASTOMÈRE.
- PERS 'Z' HORIZONTAUX EN ACIER GALVANISÉ DE 100mm X 1.2mm D'ÉPAISSEUR @ 600mm C/C.
- PANNEAU DISOLANT EN FIBRE DE ROCHE 100mm D'ÉPAISSEUR (3.0 RSI).
- PERS 'Z' VERTICAUX EN ACIER GALVANISÉ DE 100mm X 1.2mm D'ÉPAISSEUR @ 600mm C/C.
- PANNEAU DISOLANT EN FIBRE DE ROCHE 100mm D'ÉPAISSEUR (3.0 RSI).

VOIR DESCRIPTION DE LA COMPOSITION POUR LE REVÊTEMENT EXTÉRIEUR TYPE: S-1 (X)

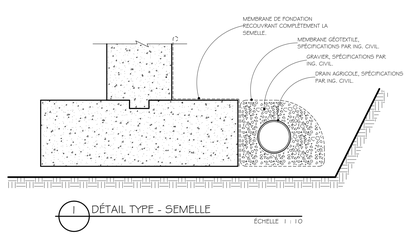

1 DÉTAIL TYPE - SEMELLE

ÉCHELLE 1 : 10

LÉGENDE

PROPOSÉ	EXISTANT	DESCRIPTION	PROPOSÉ	EXISTANT	DESCRIPTION

NOTES

REV. No.	DATE	NATURE	PAR	APPROUVÉ
5	25-03-21	POUR SOUMISSION		
4	25-02-26	PLANS POUR DEMANDE DE PERMIS		
3	25-01-24	PLANS POUR COMMENTAIRES 90%		
2	24-11-22	PLANS POUR COMMENTAIRES 75%		

SCEAU :

A 5158 LINO JOSÉ GOMES ALVES ARCHITECTE

A 5158 GUILLAUME MOREST ARCHITECTE

Ordre des architectes du Québec

ARCHITECTURE :

CCM2 ARCHITECTES + Confluence ARCHITECTURE

STRUCTURE - CIVIL :

qdi

MÉCANIQUE - ÉLECTRICITÉ :

DWB CONSULTANTS

Ville de Gatineau

SERVICE DES INFRASTRUCTURES ET DES PROJETS

NOM DU PROJET :

NOUVEAU POINT DE SERVICE DU SPVG – SECTEUR AYLMER

TITRE :

COMPOSITIONS TYPES

LOCALISATION DU PROJET :

No VILLE : 22-2029-A201-XXX-YZZ	
RÉLEVÉ PAR :	CONÇU PAR : G.M.
DESSINÉ PAR : Z.B.	VÉRIFIÉ PAR : Y.G.
DATE : 25-03-21	APPROUVÉ PAR : -
No PROJET (FIRME) : 23002	ÉCHELLE : 1 : 10
No APPEL D'OFFRES : 2025 SP 024	PLAN No. : A5.0

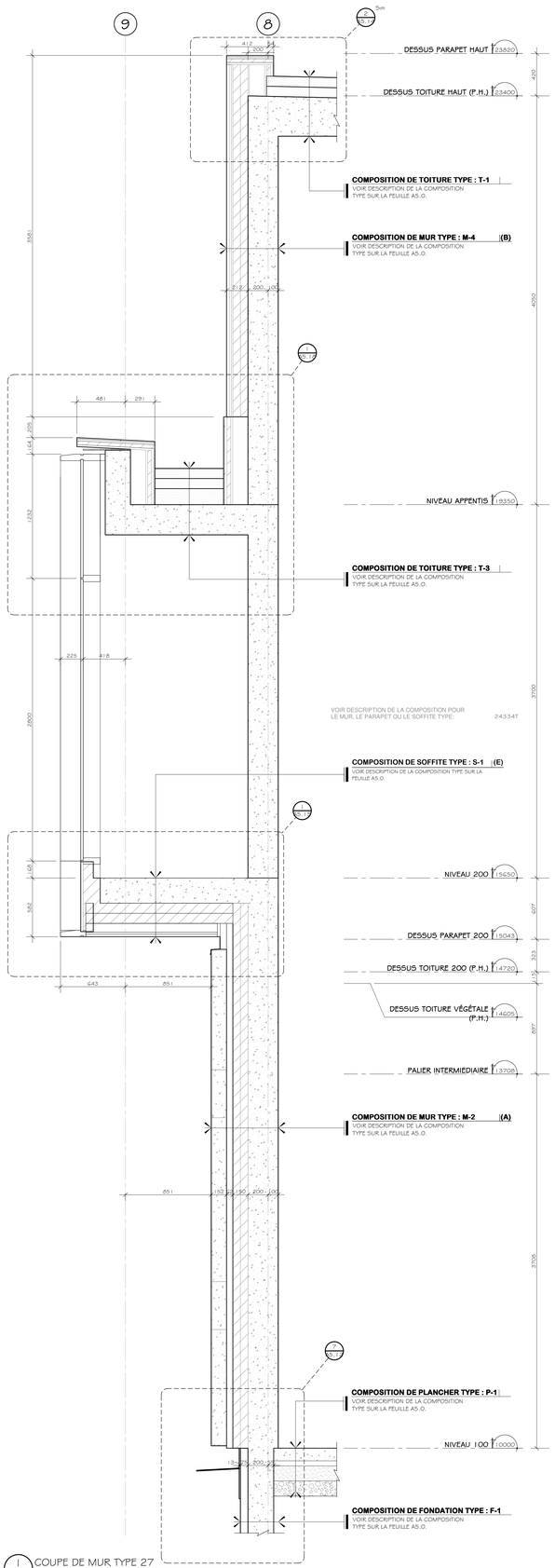

1 COUPE DE MUR TYPE 27
A3.2
ÉCHELLE 1 : 20

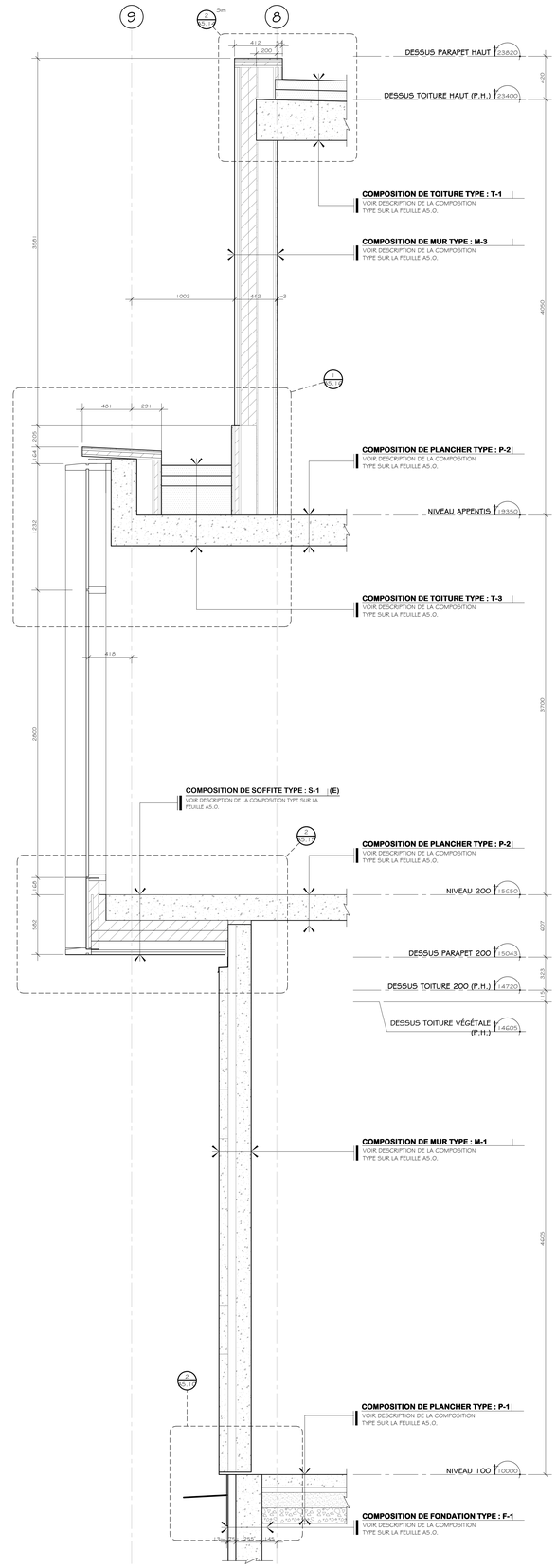

2 COUPE DE MUR TYPE 28
A3.2
ÉCHELLE 1 : 20

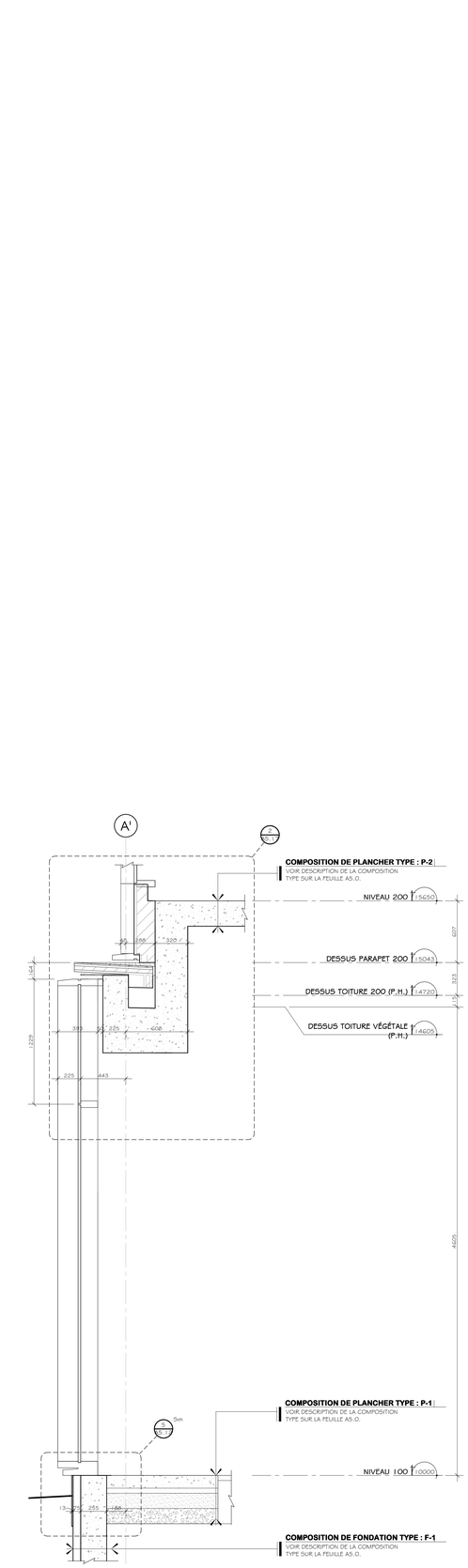

3 COUPE DE MUR TYPE 30
A3.2
ÉCHELLE 1 : 20

LÉGENDE

PROPOSÉ	EXISTANT	DESCRIPTION	PROPOSÉ	EXISTANT	DESCRIPTION

NOTES

REV. No.	DATE	NATURE	PAR	APPROUVÉ
5	25-03-21	POUR SOUMISSION		
4	25-02-28	PLANS POUR DEMANDE DE PERMIS		
3	25-01-24	PLANS POUR COMMENTAIRES 90%		
2	24-11-22	PLANS POUR COMMENTAIRES 75%		

SCEAU :

Ordre des architectes du Québec — A 5107 — LINO JOSÉ GOMES ACOSTA — ARCHITECTE

Ordre des architectes du Québec — A 5158 — GUILLAUME MOREST — ARCHITECTE

ARCHITECTURE :

CCM2 ARCHITECTES + Confluence ARCHITECTURE

STRUCTURE - CIVIL :

qdi

MÉCANIQUE - ÉLECTRICITÉ :

DWB CONSULTANTS

Ville de Gatineau

SERVICE DES INFRASTRUCTURES ET DES PROJETS

NOM DU PROJET :

NOUVEAU POINT DE SERVICE DU SPVG – SECTEUR AYLMER

TITRE :

COUPES MURS TYPES

LOCALISATION DU PROJET :

No VILLE : 22-2029-A201-XXX-YZZ

RELEVÉ PAR : -	CONÇU PAR : G.M.
DESSINÉ PAR : Z.B.	VÉRIFIÉ PAR : Y.G.
DATE : 25-03-21	APPROUVÉ PAR : -
No PROJET (FIRME) : 23002	ÉCHELLE : 1 : 20
No APPEL D'OFFRES : 2025 SP 024	PLAN No. : A5.1

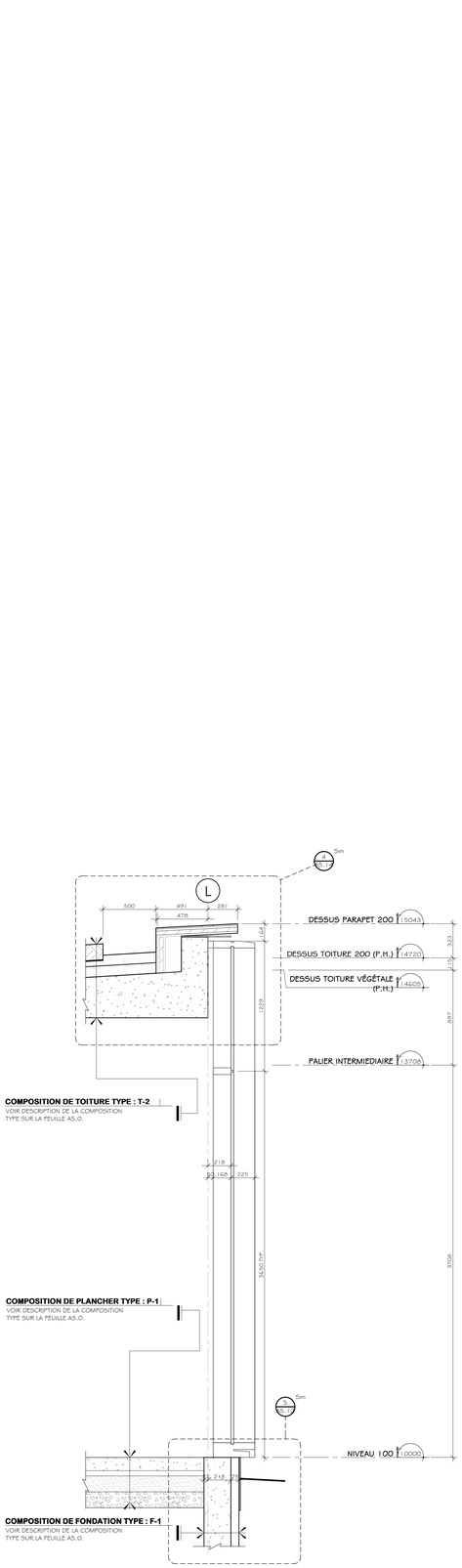

1 COUPE DE MUR TYPE
A3.1 — ÉCHELLE : 1 : 20

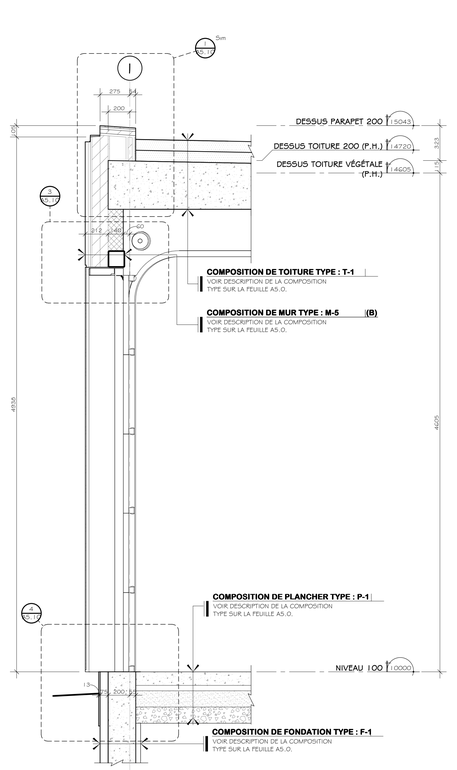

2 COUPE DE MUR TYPE
A3.1 — ÉCHELLE : 1 : 20

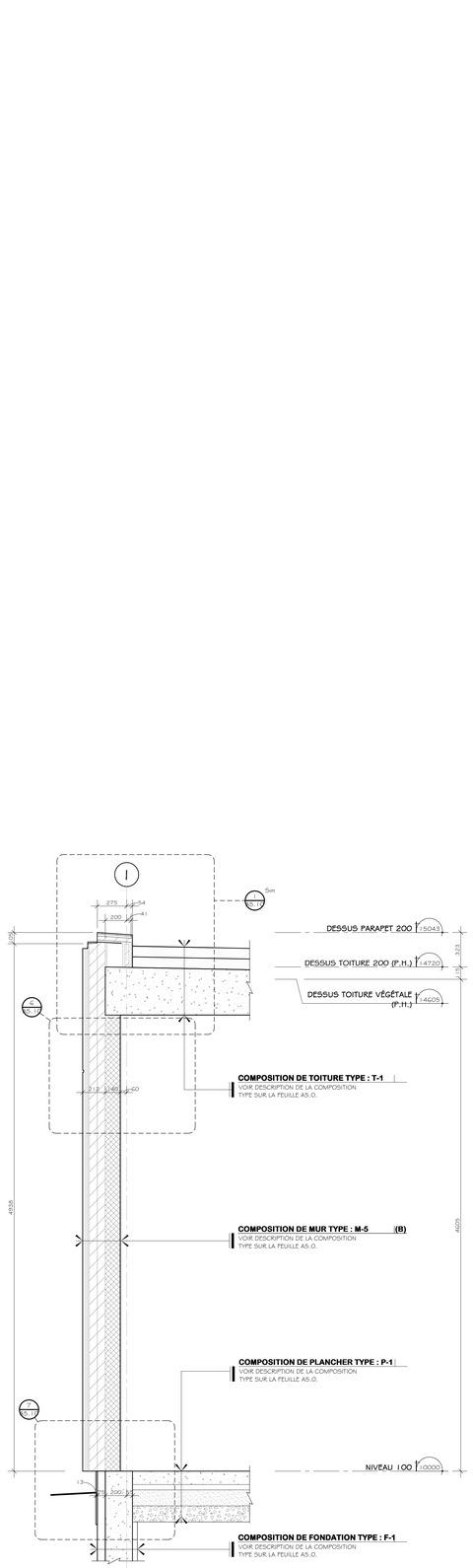

3 COUPE DE MUR TYPE
A3.1 — ÉCHELLE : 1 : 20

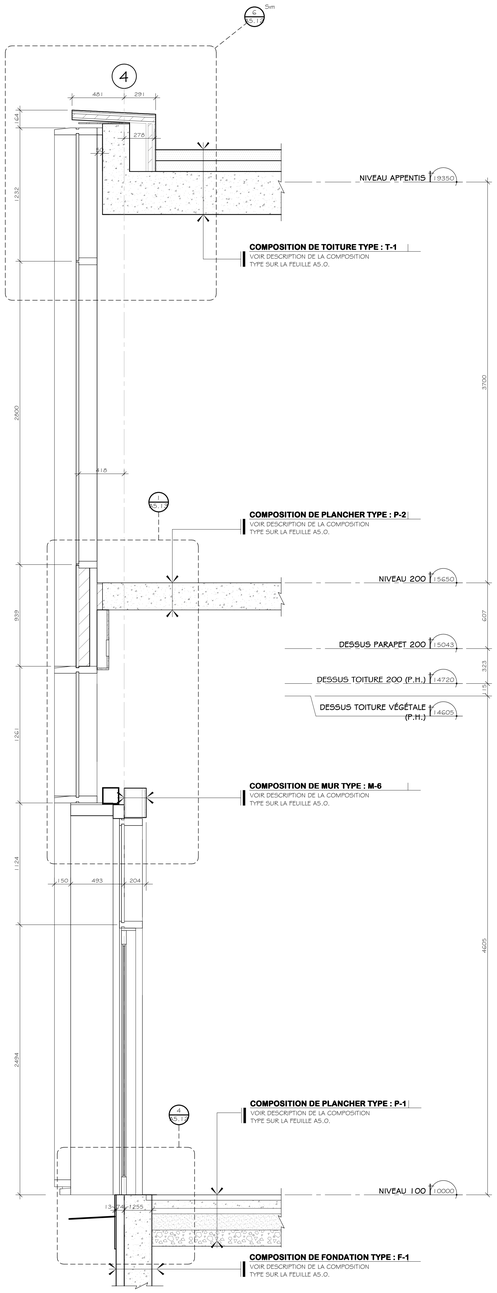

4 COUPE DE MUR TYPE
A3.1 — ÉCHELLE : 1 : 20

LÉGENDE

PROPOSÉ	EXISTANT	DESCRIPTION	PROPOSÉ	EXISTANT	DESCRIPTION

NOTES

REV. No.	DATE	NATURE	PAR	APPROUVÉ
5	25-03-21	POUR SOUMISSION		
4	25-02-28	PLANS POUR DEMANDE DE PERMIS		
3	25-01-24	PLANS POUR COMMENTAIRES 90%		
2	24-11-22	PLANS POUR COMMENTAIRES 75%		

SCEAU :

Ordre des architectes du Québec — A5107 — LINO JOSÉ GOMES ALVES — ARCHITECTE
Ordre des architectes du Québec — A 5158 — GUILLAUME MOREST — ARCHITECTE

ARCHITECTURE : CCM2 ARCHITECTES + Confluence ARCHITECTURE

STRUCTURE - CIVIL : qdi

MÉCANIQUE - ÉLECTRICITÉ : DWB CONSULTANTS

Ville de Gatineau — **SERVICE DES INFRASTRUCTURES ET DES PROJETS**

NOM DU PROJET :

NOUVEAU POINT DE SERVICE DU SPVG – SECTEUR AYLMER

TITRE :

COUPES MURS TYPES

LOCALISATION DU PROJET :

No VILLE : 22-2029-A201-XXX-YZZ

RELEVÉ PAR : -	CONÇU PAR : G.M.
DESSINÉ PAR : Z.B.	VÉRIFIÉ PAR : Y.G.
DATE : 25-03-21	APPROUVÉ PAR : -
No PROJET (FIRME) : 23002	ÉCHELLE : 1 : 20
No APPEL D'OFFRES : 2025 SP 024	PLAN No. : A5.2

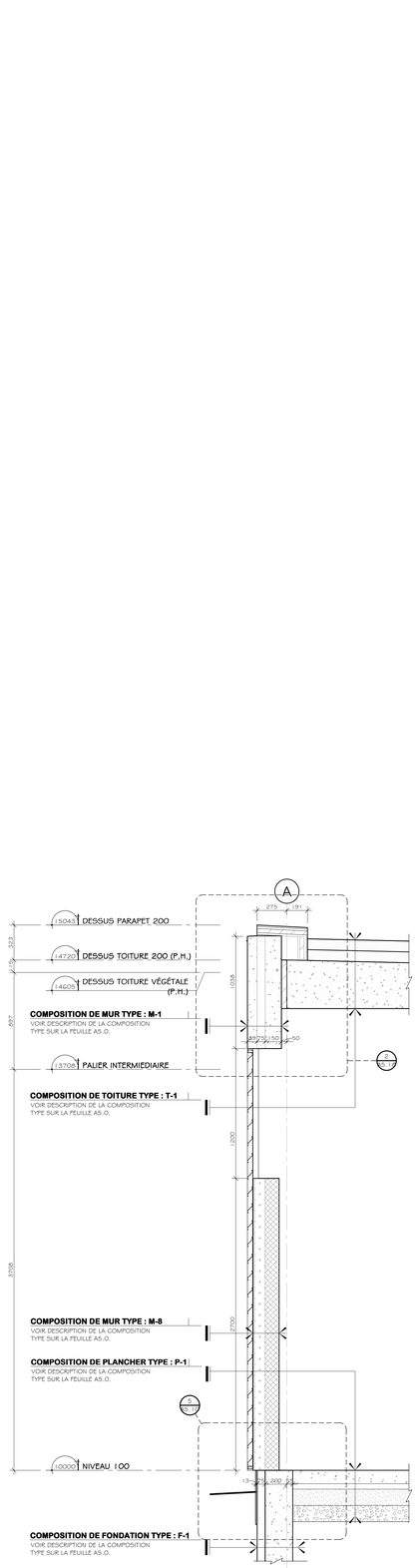

1 COUPE DE MUR TYPE
A3.1 — ÉCHELLE 1 : 20

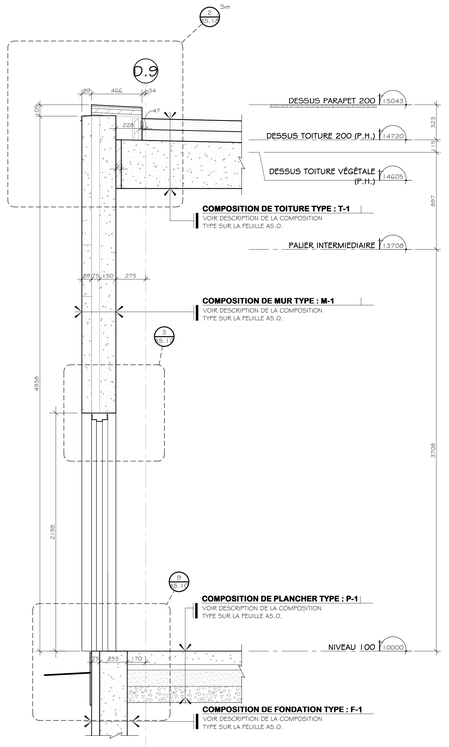

2 COUPE DE MUR TYPE
A3.1 — ÉCHELLE 1 : 20

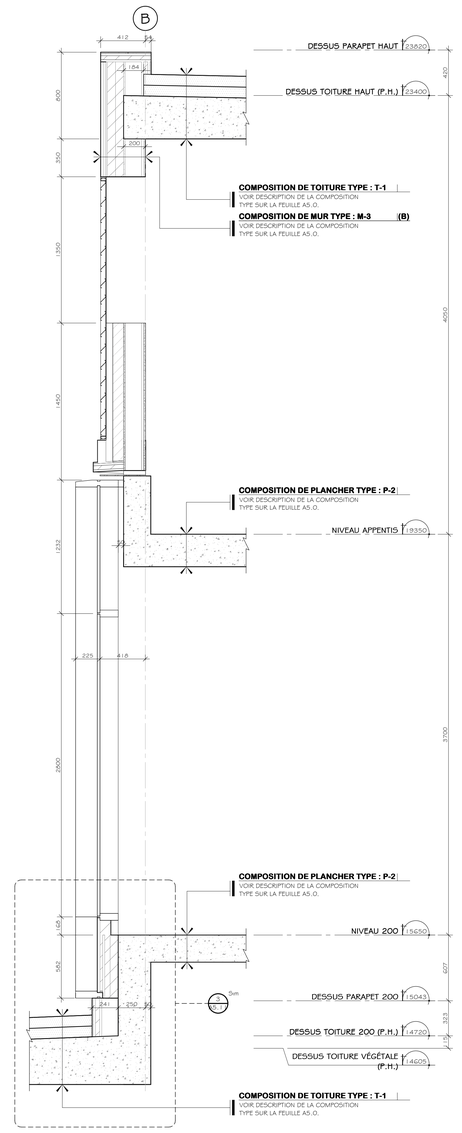

3 COUPE DE MUR TYPE
A3.1 — ÉCHELLE 1 : 20

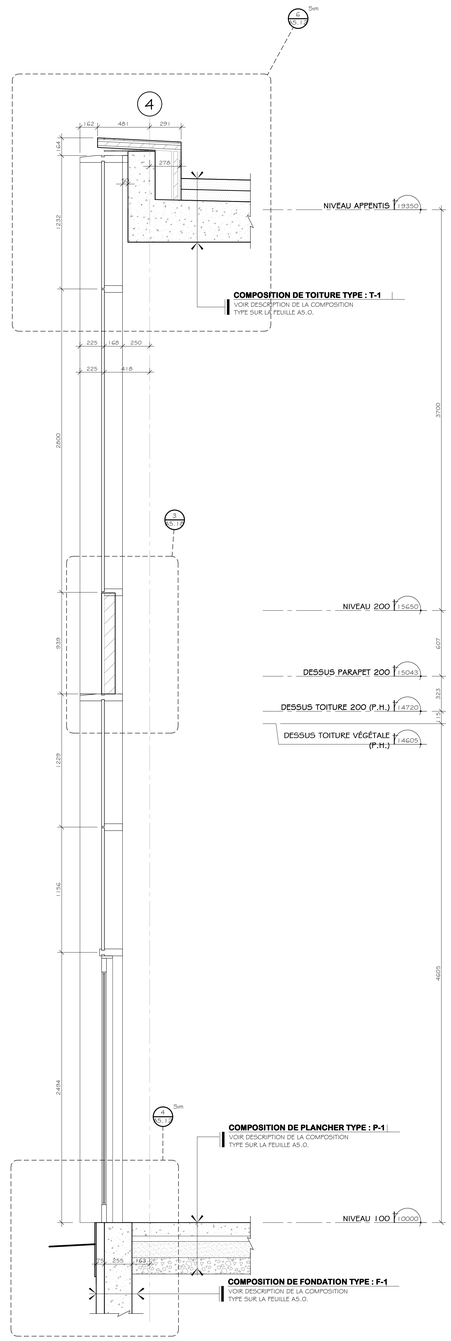

4 COUPE DE MUR TYPE
A3.1 — ÉCHELLE 1 : 20

LÉGENDE

PROPOSÉ	EXISTANT	DESCRIPTION	PROPOSÉ	EXISTANT	DESCRIPTION

NOTES

REV. No.	DATE	NATURE	PAR	APPROUVÉ
5	25-03-21	POUR SOUMISSION		
4	25-02-28	PLANS POUR DEMANDE DE PERMIS		
3	25-01-24	PLANS POUR COMMENTAIRES 90%		
2	24-11-22	PLANS POUR COMMENTAIRES 75%		

SCEAU :

Ordre des architectes du Québec — A 5107 LINO JOSÉ GOMES ALVES ARCHITECTE

Ordre des architectes du Québec — A 5158 GUILLAUME MOREST ARCHITECTE

ARCHITECTURE :

CCM2 ARCHITECTES + Confluence ARCHITECTURE

STRUCTURE - CIVIL :

qdi

MÉCANIQUE - ÉLECTRICITÉ :

DWB CONSULTANTS

Ville de Gatineau

SERVICE DES INFRASTRUCTURES ET DES PROJETS

NOM DU PROJET :

NOUVEAU POINT DE SERVICE DU SPVG – SECTEUR AYLMER

TITRE :

COUPES MURS TYPES

LOCALISATION DU PROJET :

No VILLE : 22-2029-A201-XXX-YZZ	
RELEVÉ PAR : -	CONÇU PAR : G.M.
DESSINÉ PAR : Z.B.	VÉRIFIÉ PAR : Y.G.
DATE : 25-03-21	APPROUVÉ PAR : -
No PROJET (FIRME) : 23002	ÉCHELLE : 1 : 20
No APPEL D'OFFRES : 2025 SP 024	PLAN No. : A5.3

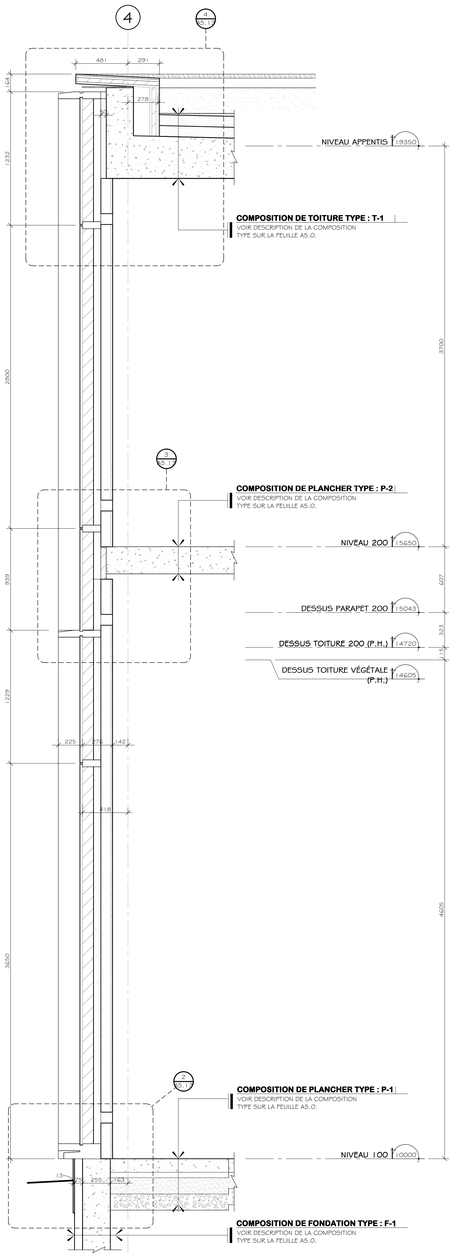

1 COUPE DE MUR TYPE
A3.1 ÉCHELLE 1 : 20

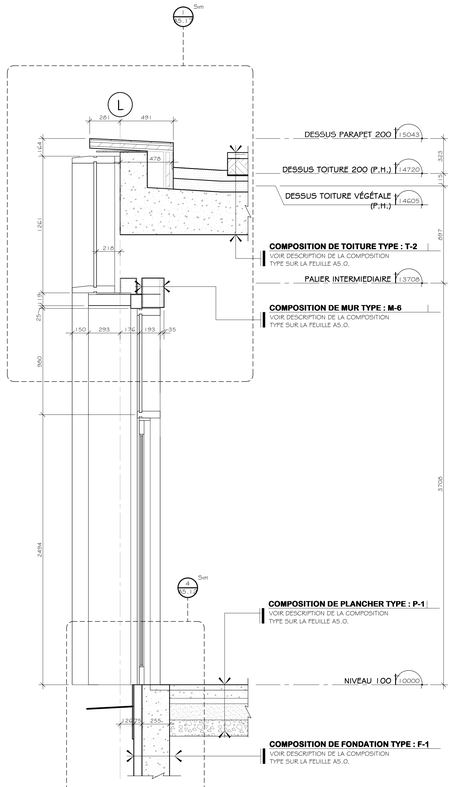

2 COUPE DE MUR TYPE
A3.1 ÉCHELLE 1 : 20

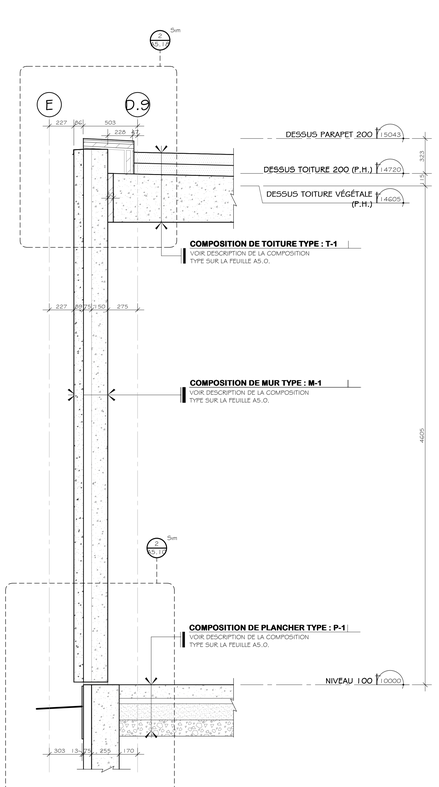

3 COUPE DE MUR TYPE
A3.1 ÉCHELLE 1 : 20

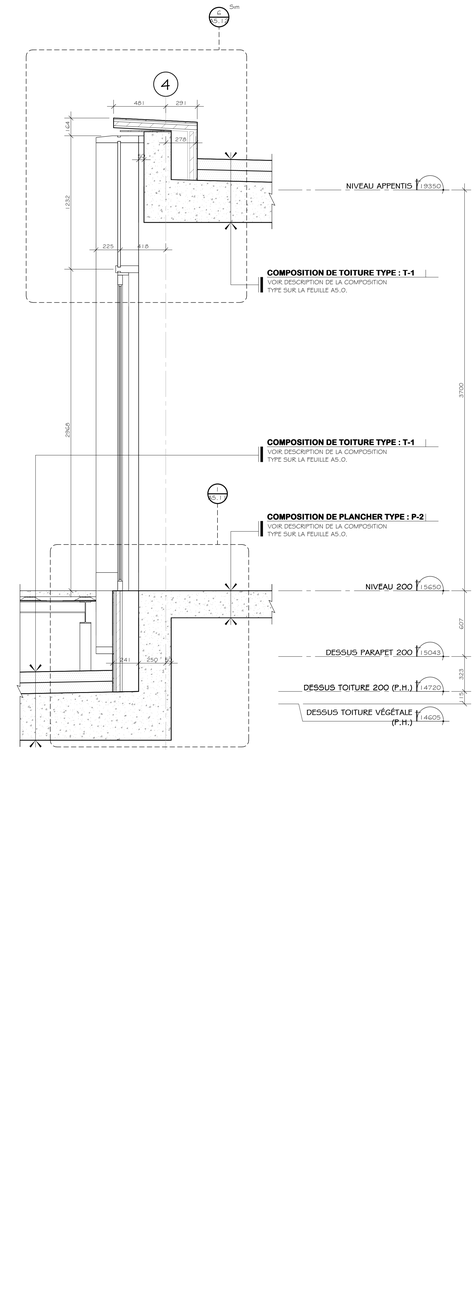

4 COUPE DE MUR TYPE
A3.1 ÉCHELLE 1 : 20

LÉGENDE

PROPOSÉ	EXISTANT	DESCRIPTION	PROPOSÉ	EXISTANT	DESCRIPTION

NOTES

REV. No.	DATE	NATURE	PAR	APPROUVÉ
5	25-03-21	POUR SOUMISSION		
4	25-02-28	PLANS POUR DEMANDE DE PERMIS		
3	25-01-24	PLANS POUR COMMENTAIRES 90%		
2	24-11-22	PLANS POUR COMMENTAIRES 75%		

SCEAU :

Ordre des architectes du Québec — A5107 — LINO JOSÉ GOMES ALVES — ARCHITECTE

Ordre des architectes du Québec — A 5158 — GUILLAUME MOREST — ARCHITECTE

ARCHITECTURE :

CCM2 ARCHITECTES + Confluence ARCHITECTURE

STRUCTURE - CIVIL :

qdi

MÉCANIQUE - ÉLECTRICITÉ :

DWB CONSULTANTS

Ville de Gatineau

SERVICE DES INFRASTRUCTURES ET DES PROJETS

NOM DU PROJET :

NOUVEAU POINT DE SERVICE DU SPVG – SECTEUR AYLMER

TITRE :

COUPES MURS TYPES

LOCALISATION DU PROJET :

No VILLE : 22-2029-A201-XXX-YZZ

RELEVÉ PAR : -	CONÇU PAR : G.M.
DESSINÉ PAR : Z.B.	VÉRIFIÉ PAR : Y.G.
DATE : 25-03-21	APPROUVÉ PAR : -
No PROJET (FIRME) : 23002	ÉCHELLE : 1 : 20
No APPEL D'OFFRES : 2025 SP 024	PLAN No. : A5.4

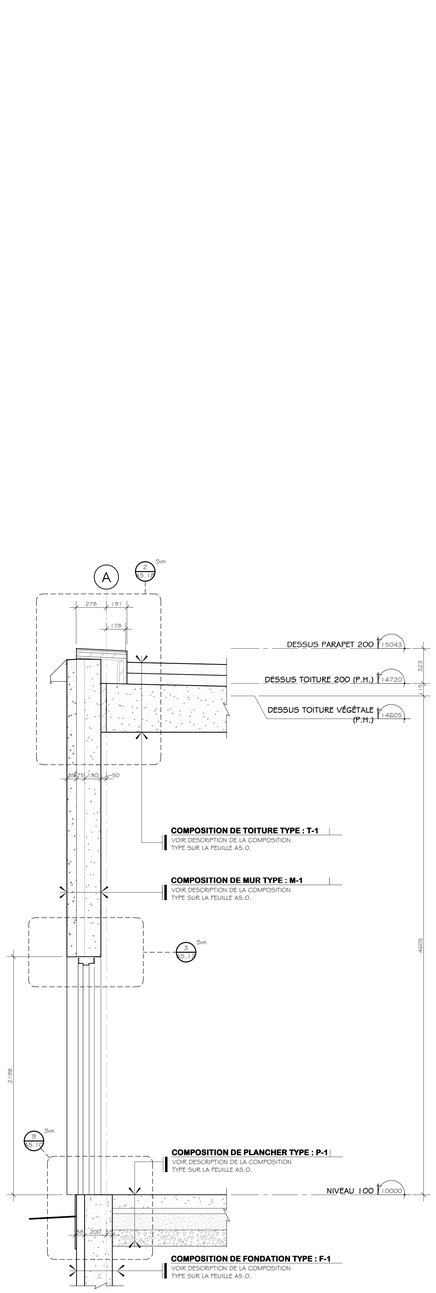

1 COUPE DE MUR TYPE
A3.1 — ÉCHELLE : 1 : 20

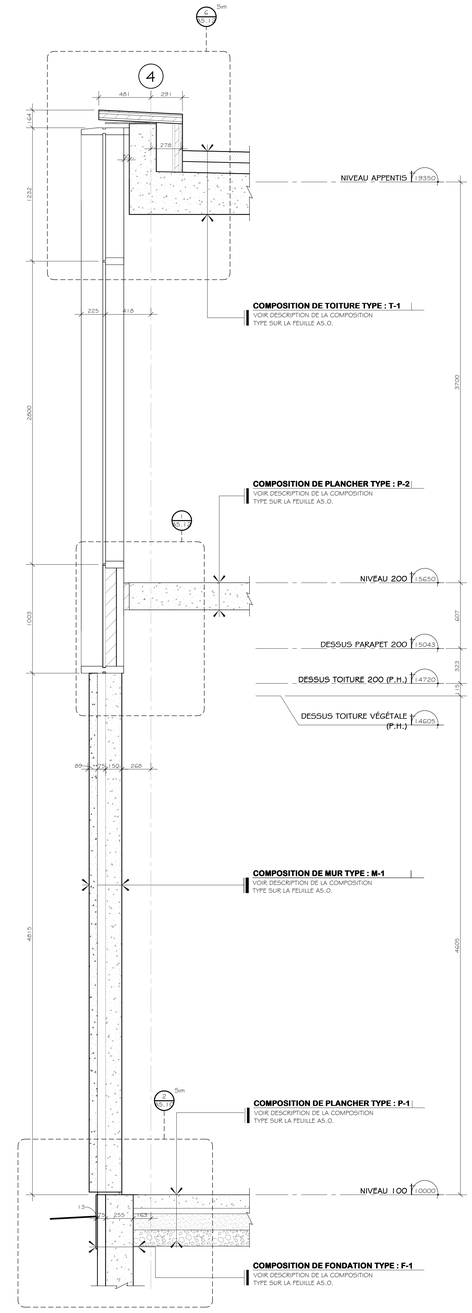

2 COUPE DE MUR TYPE
A3.1 — ÉCHELLE : 1 : 20

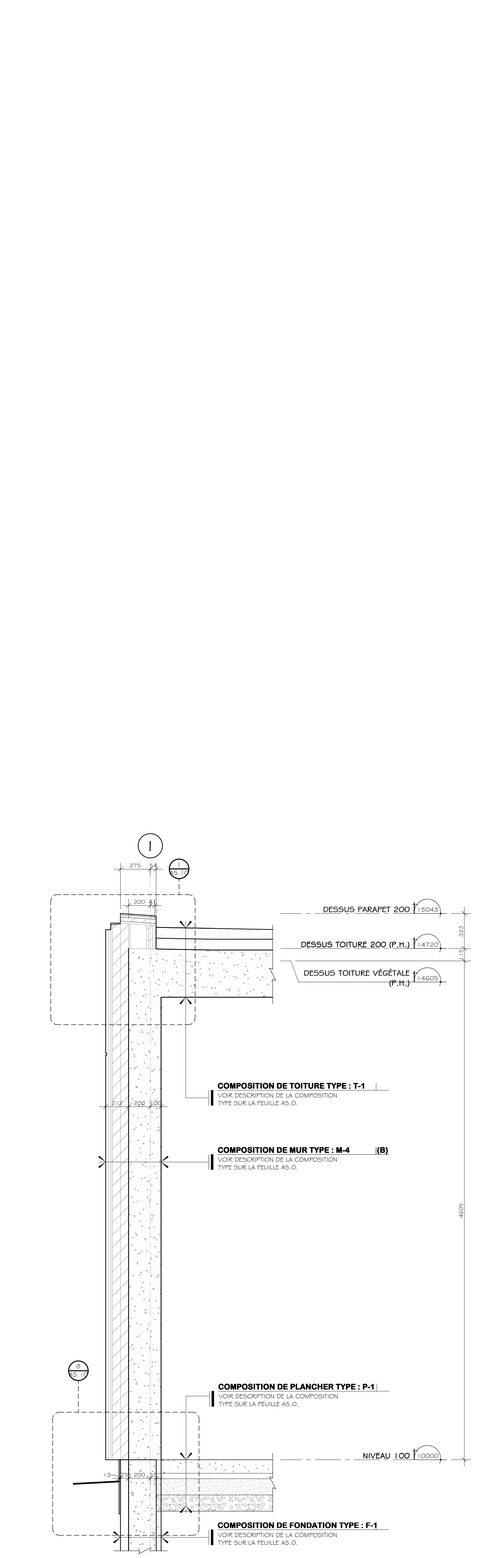

3 COUPE DE MUR TYPE
A3.1 — ÉCHELLE : 1 : 20

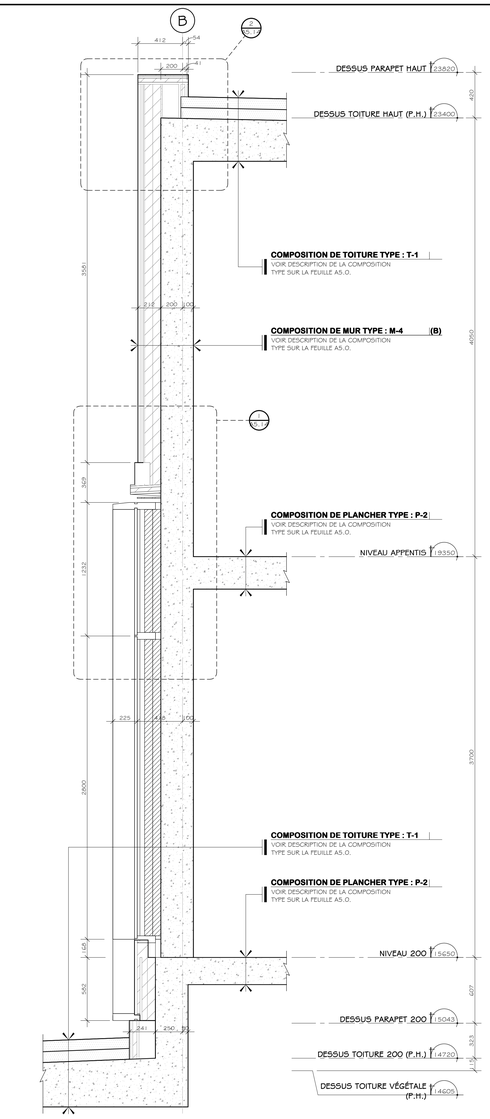

4 COUPE DE MUR TYPE
A3.1 — ÉCHELLE : 1 : 20

LÉGENDE

PROPOSÉ	EXISTANT	DESCRIPTION	PROPOSÉ	EXISTANT	DESCRIPTION

NOTES

REV. No.	DATE	NATURE	PAR	APPROUVÉ
5	25-03-21	POUR SOUMISSION		
4	25-02-28	PLANS POUR DEMANDE DE PERMIS		
3	25-01-24	PLANS POUR COMMENTAIRES 90%		
2	24-11-22	PLANS POUR COMMENTAIRES 75%		

SCEAU :

ARCHITECTURE :

CCM2 ARCHITECTES + Confluence ARCHITECTURE

STRUCTURE - CIVIL :

qdi

MÉCANIQUE - ÉLECTRICITÉ :

DWB CONSULTANTS

Ville de Gatineau

SERVICE DES INFRASTRUCTURES ET DES PROJETS

NOM DU PROJET :

NOUVEAU POINT DE SERVICE DU SPVG – SECTEUR AYLMER

TITRE :

COUPES MURS TYPES

LOCALISATION DU PROJET :

No VILLE : 22-2029-A201-XXX-YZZ	
RELEVÉ PAR : -	CONÇU PAR : G.M.
DESSINÉ PAR : Z.B.	VÉRIFIÉ PAR : Y.G.
DATE : 25-03-21	APPROUVÉ PAR : -
No PROJET (FIRME) : 23002	ÉCHELLE : 1 : 20
No APPEL D'OFFRES : 2025 SP 024	PLAN No. : A5.5

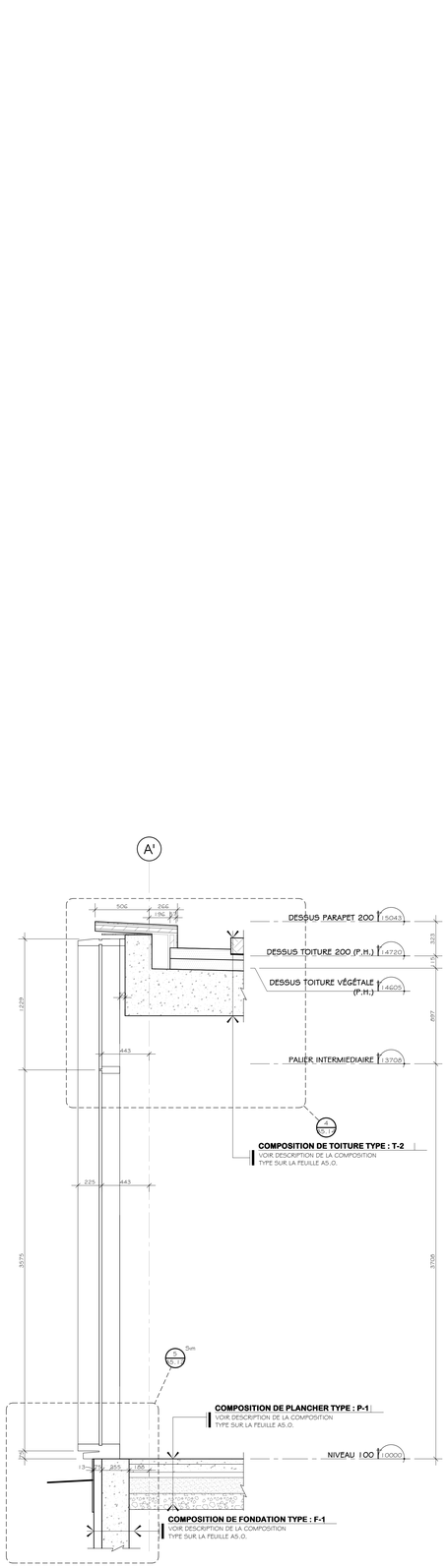

1 COUPE DE MUR TYPE
A3.1 — ÉCHELLE : 1 : 20

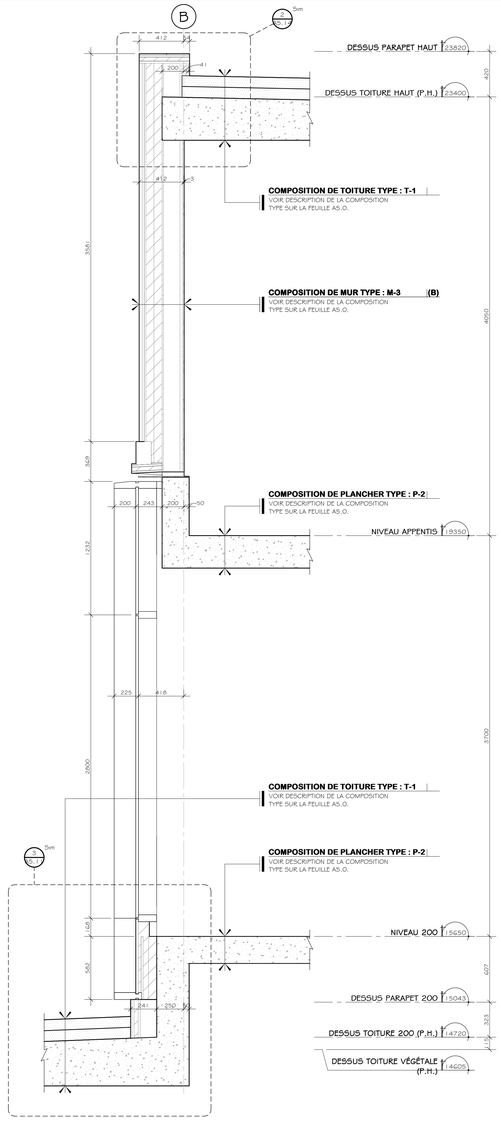

2 COUPE DE MUR TYPE
A3.1 — ÉCHELLE : 1 : 20

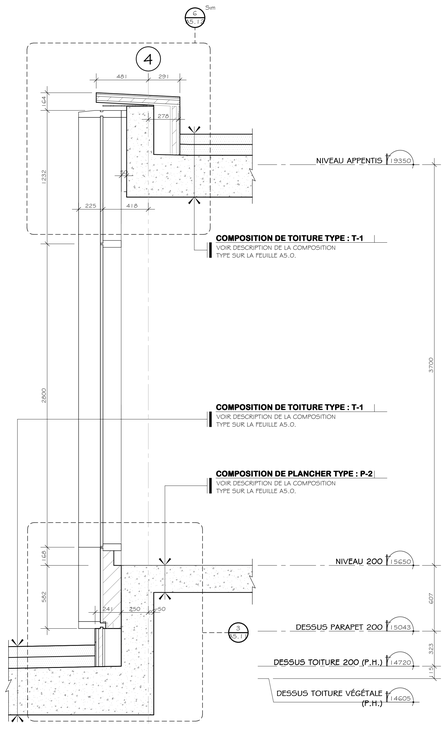

3 COUPE DE MUR TYPE
A3.1 — ÉCHELLE : 1 : 20

4 COUPE DE MUR TYPE
A3.2 — ÉCHELLE : 1 : 20

LÉGENDE

PROPOSÉ	EXISTANT	DESCRIPTION	PROPOSÉ	EXISTANT	DESCRIPTION

NOTES

REV. No.	DATE	NATURE	PAR	APPROUVÉ
5	25-03-21	POUR SOUMISSION		
4	25-02-26	PLANS POUR DEMANDE DE PERMIS		
3	25-01-24	PLANS POUR COMMENTAIRES 90%		
2	24-11-22	PLANS POUR COMMENTAIRES 75%		

SCEAU :

Ordre des architectes du Québec — A 5158 — LINO JOSÉ GOMES ALVES — ARCHITECTE

Ordre des architectes du Québec — A 5158 — GUILLAUME MOREST — ARCHITECTE

ARCHITECTURE :

CCM2 ARCHITECTES + Confluence ARCHITECTURE

STRUCTURE - CIVIL :

qdi

MÉCANIQUE - ÉLECTRICITÉ :

DWB CONSULTANTS

Ville de Gatineau

SERVICE DES INFRASTRUCTURES ET DES PROJETS

NOM DU PROJET :

NOUVEAU POINT DE SERVICE DU SPVG – SECTEUR AYLMER

TITRE :

COUPES MURS TYPES

LOCALISATION DU PROJET :

No VILLE : 22-2029-A201-XXX-YZZ	
RELEVÉ PAR : -	CONÇU PAR : G.M.
DESSINÉ PAR : Y.Z.B.	VÉRIFIÉ PAR : Y.G.
DATE : 25-03-21	APPROUVÉ PAR : -
No PROJET (FIRME) : 23002	ÉCHELLE : 1 : 20
No APPEL D'OFFRES : 2025 SP 024	PLAN No. : A5.6

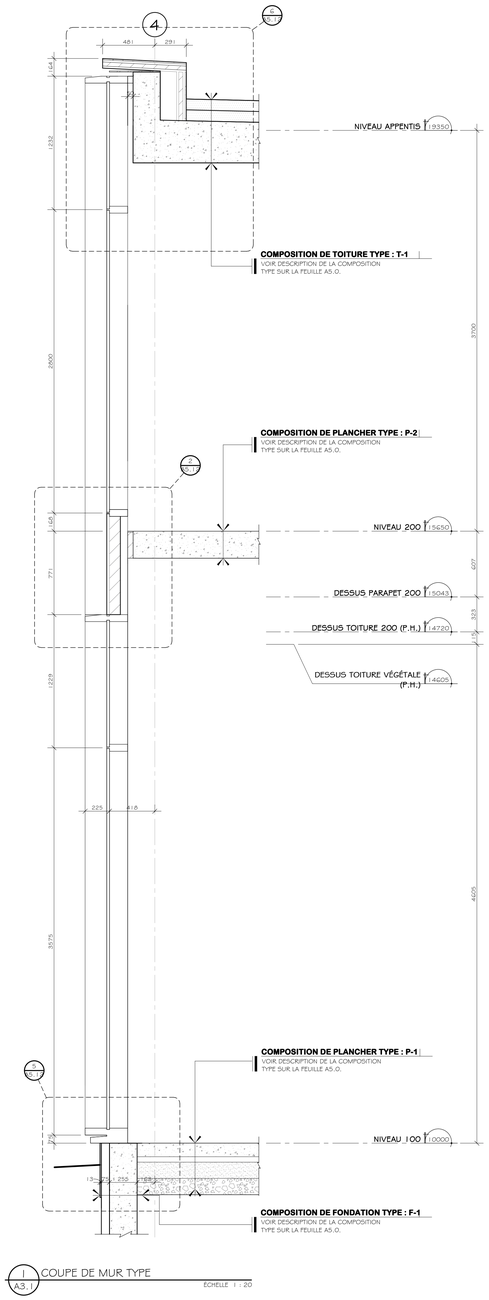

1 A3.1 COUPE DE MUR TYPE

ÉCHELLE 1 : 20

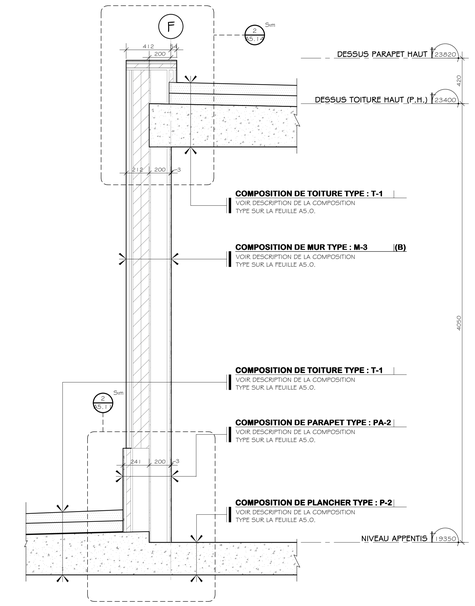

2 A5.2 COUPE DE MUR TYPE

ÉCHELLE 1 : 20

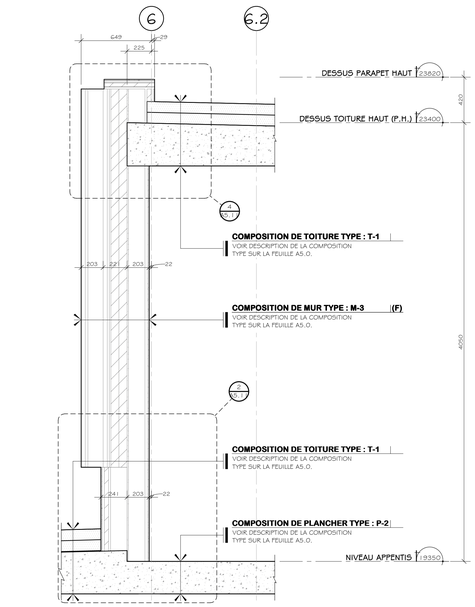

3 A3.1 COUPE DE MUR TYPE

ÉCHELLE 1 : 20

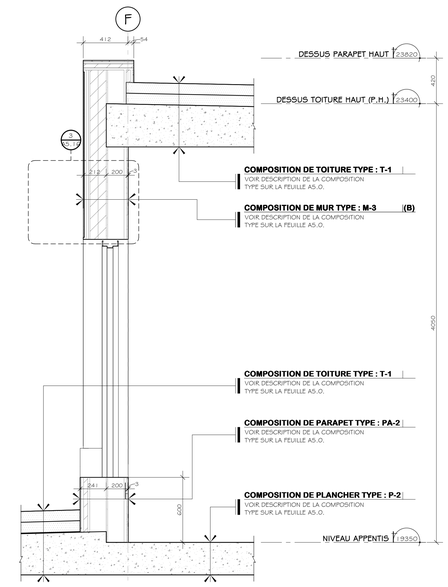

4 A3.2 COUPE DE MUR TYPE 39

ÉCHELLE 1 : 20

LÉGENDE

PROPOSÉ	EXISTANT	DESCRIPTION	PROPOSÉ	EXISTANT	DESCRIPTION

NOTES

REV. No.	DATE	NATURE	PAR	APPROUVÉ
5	25-03-21	POUR SOUMISSION		
4	25-02-26	PLANS POUR DEMANDE DE PERMIS		
3	25-01-24	PLANS POUR COMMENTAIRES 90%		
2	24-11-22	PLANS POUR COMMENTAIRES 75%		

SCEAU :

Ordre des architectes du Québec — A5707 — LINO JOSÉ GOMES ALVES — ARCHITECTE
Ordre des architectes du Québec — A 5158 — GUILLAUME MOREST — ARCHITECTE

ARCHITECTURE :

CCM2 ARCHITECTES + Confluence ARCHITECTURE

STRUCTURE - CIVIL :

qdi

MÉCANIQUE - ÉLECTRICITÉ :

DWB CONSULTANTS

Ville de Gatineau

SERVICE DES INFRASTRUCTURES ET DES PROJETS

NOM DU PROJET :

NOUVEAU POINT DE SERVICE DU SPVG – SECTEUR AYLMER

TITRE :

COUPES MURS TYPES

LOCALISATION DU PROJET :

No VILLE : 22-2029-A201-XXX-YZZ	
RELEVÉ PAR : -	CONÇU PAR : G.M.
DESSINÉ PAR : Z.B.	VÉRIFIÉ PAR : Y.G.
DATE : 25-03-21	APPROUVÉ PAR : -
No PROJET (FIRME) : 23002	ÉCHELLE : 1 : 20
No APPEL D'OFFRES : 2025 SP 024	PLAN No. : A5.7

1 A3.2 COUPE DE MUR TYPE
ÉCHELLE : 1 : 20

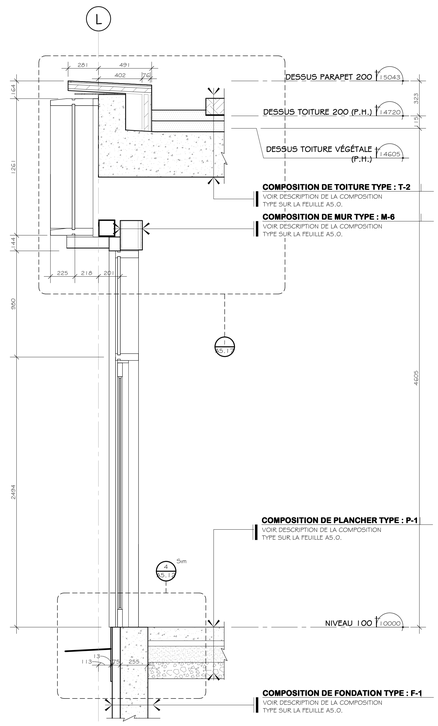

2 A3.2 COUPE DE MUR TYPE
ÉCHELLE : 1 : 20

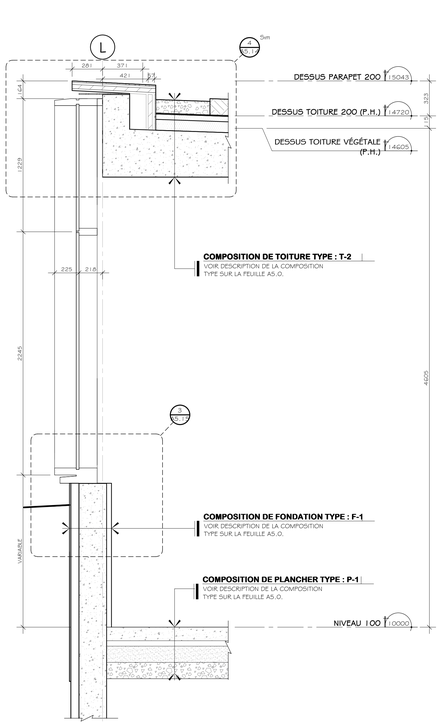

3 A3.2 COUPE DE MUR TYPE
ÉCHELLE : 1 : 20

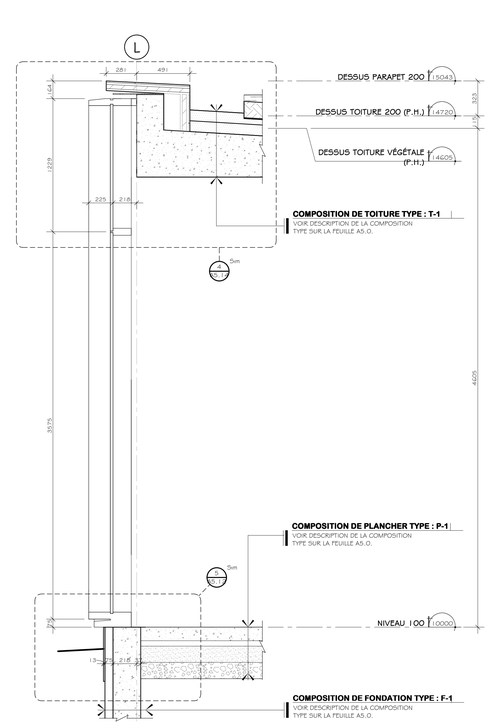

4 A3.2 COUPE DE MUR TYPE
ÉCHELLE : 1 : 20

LÉGENDE

PROPOSÉ	EXISTANT	DESCRIPTION	PROPOSÉ	EXISTANT	DESCRIPTION

NOTES

LISTE DE NOTES EFFECTIVES POUR LES FEUILLES A5.10 @ A5.12

REV. No.	DATE	NATURE	PAR	APPROUVÉ
5	25-03-21	POUR SOUMISSION		
4	25-02-28	PLANS POUR DEMANDE DE PERMIS		
3	25-01-24	PLANS POUR COMMENTAIRES 90%		
2	24-11-22	PLANS POUR COMMENTAIRES 75%		

SCEAU :

ARCHITECTURE :

CCM2 ARCHITECTES + Confluence ARCHITECTURE

STRUCTURE - CIVIL :

MÉCANIQUE - ÉLECTRICITÉ :

DWB CONSULTANTS

Ville de Gatineau

SERVICE DES INFRASTRUCTURES ET DES PROJETS

NOM DU PROJET :

NOUVEAU POINT DE SERVICE DU SPVG – SECTEUR AYLMER

TITRE :

COUPES MURS TYPES

LOCALISATION DU PROJET :

No VILLE : 22-2029-A201-XXX-YZZ

RELEVÉ PAR : -	CONÇU PAR : G.M.
DESSINÉ PAR : Z.B.	VÉRIFIÉ PAR : Y.G.
DATE : 25-03-21	APPROUVÉ PAR : -
No PROJET (FIRME) : 23002	ÉCHELLE : 1 : 20
No APPEL D'OFFRES : 2025 SP 024	PLAN No. : A5.8

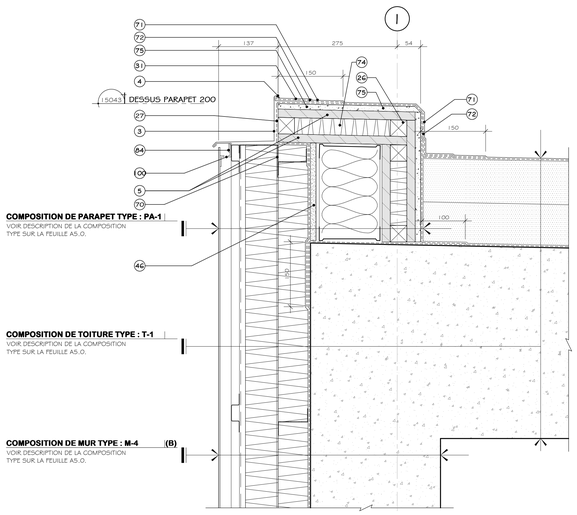

1 A5.2 COUPE DE MUR TYPE

ÉCHELLE 1 : 5

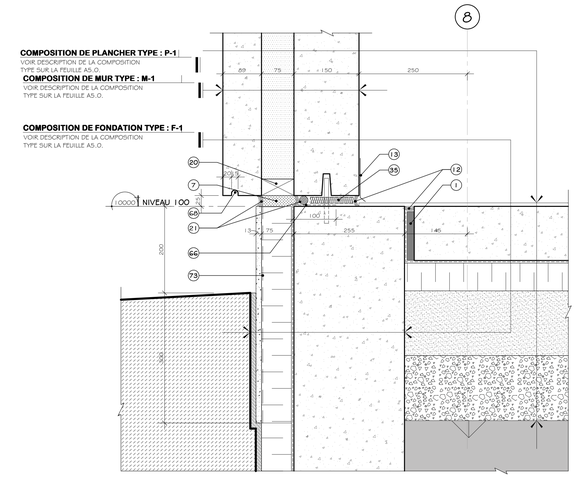

2 A5.1 COUPE DE MUR TYPE

ÉCHELLE 1 : 5

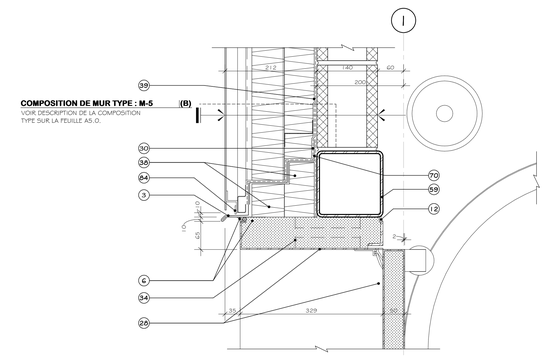

3 A5.2 COUPE DE MUR TYPE

ÉCHELLE 1 : 5

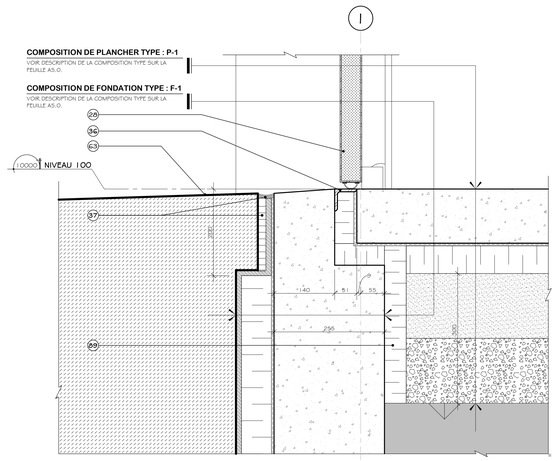

4 A5.2 COUPE DE MUR TYPE

ÉCHELLE 1 : 5

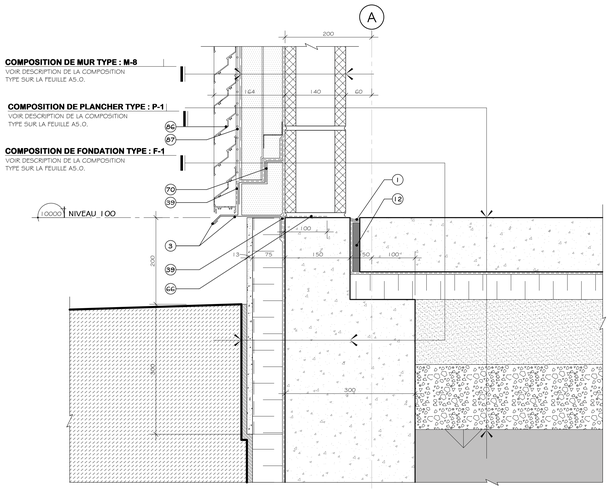

5 A5.3 COUPE DE MUR TYPE

ÉCHELLE 1 : 5

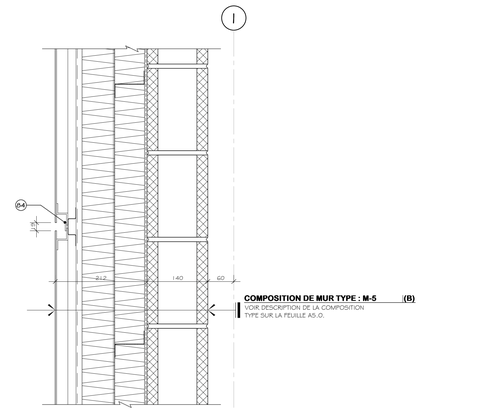

6 A5.2 COUPE DE MUR TYPE

ÉCHELLE 1 : 5

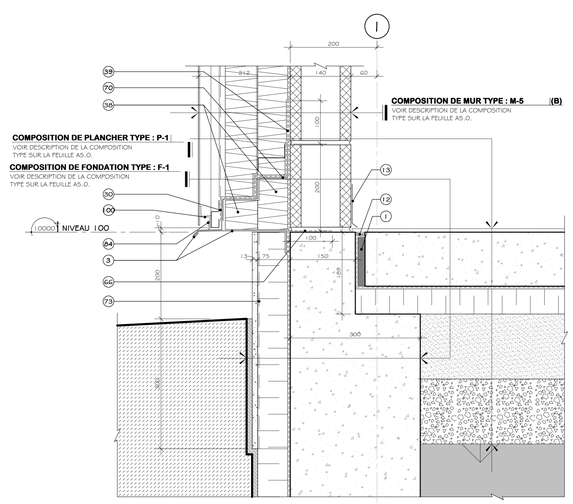

7 A5.2 COUPE DE MUR TYPE

ÉCHELLE 1 : 5

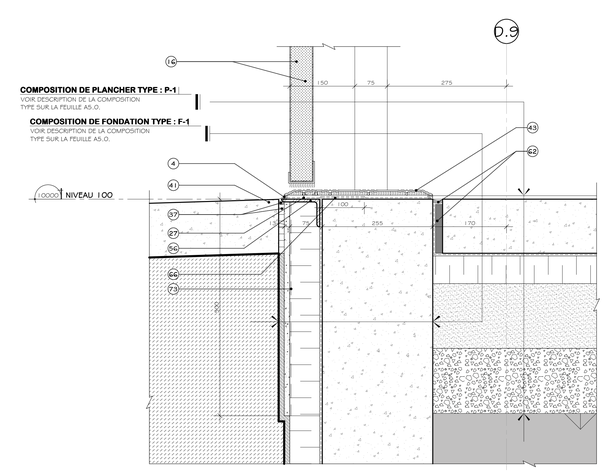

9 A5.3 COUPE DE MUR TYPE

ÉCHELLE 1 : 5

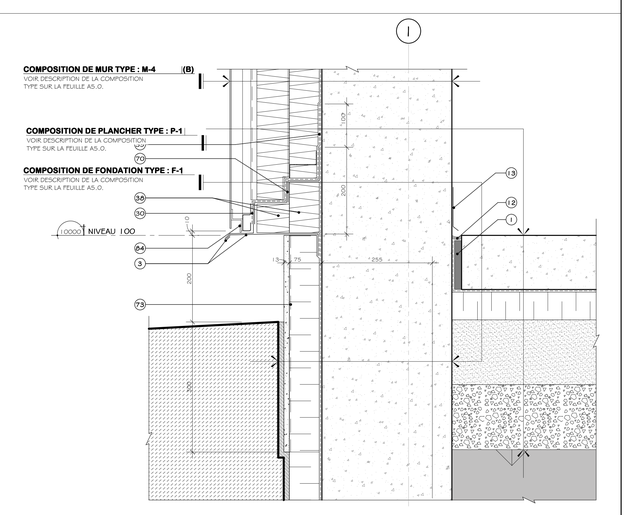

8 A5.5 COUPE DE MUR TYPE

ÉCHELLE 1 : 5

NOTES

	LISTE DE NOTES EFFECTIVES POUR LES FEUILLES A5.10 @ A5.18
1	PLAQUE DE FIXATION POUR TÊTE DE BLOC DE BÉTON. SPÉCIFICATIONS PAR ING. EN STRUCTURE.
3	SOUS-EN ALUMINIUM, 2mm D'ÉPAISSEUR AVEC LARMIER. VOIR DESCRIPTION COMPLÈTE SUR LES ÉLÉVATIONS POUR COULEUR ET VOIR DEVIS.
4	SCELLANT EXTÉRIEUR SUR LE PÉRIMÈTRE. VOIR DEVIS.
5	CONTREPLAQUE DE TYPE EXTÉRIEUR, 19mm. VOIR DEVIS.
6	BOUDINS COMPRESSIBLES, SCELLANTS EXTÉRIEURS ET ISOLANT POLYURÉTHANE GICLÉ. VOIR DEVIS.
7	REMPLIR TOUTE LA CAVITÉ D'ISOLANT THERMIQUE DE POLYURÉTHANE GICLÉ. VOIR DEVIS.
8	SYSTÈME DE MUR RIDEAU EN ALUMINIUM. VOIR DEVIS.
9	MANCHON POUR MENEAU VERTICAL FIXÉ MÉCANIQUEMENT. SPÉCIFICATIONS PAR FABRICANT DE MUR RIDEAU.
10	REMPLIR LA CAVITÉ D'ISOLANT SEMI-RIGIDE EN FIBRE DE ROCHE. VOIR DEVIS.
11	PANTON DE JET DE SABLE. VOIR TABLEAU DES FINIS.
12	SCELLANT INTÉRIEUR. VOIR DEVIS.
13	PLINTHE. VOIR PLANS DES FINIS ET VOIR DEVIS.
14	REMPORT DE COIN POUR GYPSE. VOIR DEVIS.
15	JUXTAPOSER LES ÉPAISSEURS DE GYPSE.
16	PORTE ET CADRE EXTÉRIEURS EN ACIER ISOLÉ. VOIR DEVIS.
17	COLONNE DE BÉTON. SPÉCIFICATIONS PAR ING. STRUCTURE.
18	SOUS-EN ACIER PRÉ-ÉMAILLÉ, CALIBRE 24. VOIR DEVIS.
20	BLOCAGE DE BOIS TRAITÉ. SPÉCIFICATIONS PAR FABRICANT DE MUR EN PANNEAUX DE BÉTON PRÉFABRIQUÉS.
21	BOUDINS COMPRESSIBLES ET SCELLANTS SUR TOUTE LA LIGNE DU JOINT. VOIR DEVIS.
22	COUPE DE PANNEAU À 45 DEGRÉS. SPÉCIFICATIONS PAR FABRICANT DE MUR EN PANNEAUX DE BÉTON PRÉFABRIQUÉS.
23	SYSTÈME DE PORTE EN ALUMINIUM ISOLÉ. VOIR DEVIS.
24	SYSTÈME DE PANNEAU TYMPAN ET ISOLANT SEMI-RIGIDE. VOIR DEVIS.
25	MOULURE DE FIXATION EN ALUMINIUM DE 2mm D'ÉPAISSEUR, FIN TEL QUE MUR RIDEAU ADJACENT. VOIR DEVIS.
26	BLOCAGE DE BOIS TRAITÉ. VOIR DEVIS.
27	MEMBRANE AUTOCOLLANTE DE TYPE BUTYLE. VOIR DEVIS.
28	CADRE ET PORTE DE GARAGE EXTÉRIEUR EN ACIER ISOLÉ. VOIR DEVIS.
29	REVÊTEMENT EN ALUMINIUM ET FRAME EN ALUMINIUM DE 2mm D'ÉPAISSEUR VOIR DEVIS. REMPLIR TOUTE LA CAVITÉ D'ISOLANT THERMIQUE EN FIBRE DE ROCHE. VOIR DEVIS.
30	SOUS MEMBRANE. VOIR DEVIS.
31	PENTE 2% PAR LISSE MÉTALLIQUE VERS TOITURE ET DRAIN. VOIR PLAN DE TOITURE.
32	MEMBRANE PARE-AIR ET PARE-VAPEUR CONTINUE. VOIR DEVIS.
33	CORNIÈRE EN ACIER GALVANISÉ PAR IMMERSION À CHAUD DE 150mm X 150mm POUR FIXATION DE MANCHON DE MUR RIDEAU. SPÉCIFICATIONS PAR FABRICANT DE MUR RIDEAU.
34	JEU DE CORNIÈRES. SPÉCIFICATIONS PAR ING. EN STRUCTURE.
35	PLAQUE DE FIXATION PONCTUELLE EN ACIER GALVANISÉ PAR IMMERSION À CHAUD, INSTALLÉE AU MUR DE FONDATION. SPÉCIFICATIONS PAR FABRICANT DE MUR EN PANNEAUX DE BÉTON PRÉFABRIQUÉS. FOURNIR ET INSTALLER AUSSI ISOLANT EN LAINE DE ROCHE. VOIR DEVIS.
36	CORNIÈRE D'ANGLE SOUDÉES EN ACIER GALVANISÉ FIXÉE AU MUR DE FONDATION. SPÉCIFICATIONS PAR ING. STRUCTURE.
37	PLANCHE ASPHALTIQUE ET SCELLANT SUR TOUTE LA LIGNE DU JOINT. SPÉCIFICATIONS PAR ING. CIVIL.
38	COUPER L'ISOLANT POUR LAISSER PASSER LES MEMBRANES. MEMBRANES.
39	CHEVAUCHER LES DIFFÉRENTES SECTIONS DE MEMBRANE PARE-AIR PARE-VAPEUR.
40	CORNIÈRE EN ACIER GALVANISÉ POUR DU MUR EN BÉTON PRÉFABRIQUÉ. SPÉCIFICATIONS PAR FABRICANT DE MUR EN PANNEAUX DE BÉTON PRÉFABRIQUÉS.
41	TROTTOIR DE BÉTON. SPÉCIFICATIONS PAR ING. CIVIL.
42	MANCHON ENCOCHÉ POUR MENEAU VERTICAL FIXÉ MÉCANIQUEMENT. SPÉCIFICATIONS PAR FABRICANT DE MUR RIDEAU.
43	SEUIL EN ALUMINIUM ISOLÉ AVEC BRIS THERMIQUE. VOIR DEVIS.
44	CORNIÈRE EN ACIER GALVANISÉ PAR IMMERSION À CHAUD DE 241mm X 150mm. SPÉCIFICATIONS PAR FABRICANT DE MUR EN PANNEAUX DE BÉTON PRÉFABRIQUÉS.
45	PLAQUE DE FIXATION PLIÉE EN ACIER GALVANISÉ. SPÉCIFICATIONS PAR ING. EN STRUCTURE.
46	PANNEAU DE GYPSE EXTÉRIEUR AVEC REVÊTEMENT EN FIBRE DE VERRE, 13mm D'ÉPAISSEUR. VOIR DEVIS.
47	SCELLANT COUPE-FEU. VOIR DEVIS.
48	PLAQUE DE FIXATION EN ACIER GALVANISÉ AU PARAPET DE BÉTON. SPÉCIFICATIONS PAR ING. STRUCTURE. FOURNIR ET INSTALLER AUSSI ISOLANT EN FIBRE DE ROCHE. VOIR DEVIS.
49	PLAQUE DE FIXATION EN ACIER GALVANISÉ DE 216mm DE PROFONDEUR AVEC TUBE DE HSS. SPÉCIFICATIONS PAR ING. STRUCTURE.
50	PLAGE D'ALUMINIUM 2mm. VOIR DEVIS.
52	REMPLIR LA CAVITÉ D'ISOLANT EN NATTE DE FIBRE DE ROCHE. VOIR DEVIS.
53	CONDUIT MÉCANIQUE. SPÉCIFICATIONS PAR ING. EN MÉCANIQUE
54	DISPOSITIF DE SÉPARATION. VOIR DEVIS.
55	BÂTIS DE COLOMBAGES MÉTALLIQUES @ 400mm C.C. DIMENSIONS ADÉQUATES SELON CONDITION. REMPLIR LA CAVITÉ D'ISOLANT EN LAINE DE ROCHE. VOIR DEVIS.
56	CORNIÈRE DE FIXATION EN ACIER GALVANISÉ, AU MUR DE FONDATION. SPÉCIFICATION PAR ING. STRUCTURE.
57	FAIRE RETOURNER MEMBRANE PARE-AIR ET PARE-VAPEUR AUTOCOLLANTE
58	BLOCAGE DE BOIS TRAITÉ. SPÉCIFICATIONS PAR FABRICANT DE MUR RIDEAU.
59	COLONNE EN TUBE D'ACIER GALVANISÉ. SPÉCIFICATIONS PAR ING. EN STRUCTURE.
60	TÔLE EN ACIER PRÉ-ÉMAILLÉ PRÉPEINT BLANC, CALIBRE 24. VOIR DEVIS.
61	RETOUR EN GYPSE. VOIR DEVIS.
62	PLANCHE ASPHALTIQUE ET SCELLANT SUR TOUTE LA LIGNE DU JOINT. VOIR DEVIS.
63	SURFACE EN ASPHALTE. SPÉCIFICATIONS PAR ING. CIVIL.
64	MOULURE DE FIXATION POUR GYPSE. VOIR DEVIS.
65	SUR SOUAME. VOIR DEVIS.
66	FAIRE RETOURNER L'ENDUIT HYDROFUGE
67	PLAQUE D'ANCRAGE EN ACIER GALVANISÉ DE 150mm DE PROFONDEUR. SPÉCIFICATIONS PAR FABRICANT DE MUR RIDEAU.
68	PRÉVOIR LARMIER DANS LE REVÊTEMENT DE BÉTON PRÉFABRIQUÉ. SPÉCIFICATIONS PAR FABRICANT DE MUR DE BÉTON EN PANNEAUX DE BÉTON PRÉFABRIQUÉS.
69	GRILLE D'AÉRATION POUR PANNEAU TYMPAN 150mm X 400mm. VOIR DEVIS.
70	TÔLE DE SUPPORT EN ACIER GALVANISÉ, CALIBRE 24. VOIR DEVIS.
71	MEMBRANE DE FIXATION EN BITUME ÉLASTOMÈRE. VOIR DEVIS.
72	MEMBRANE SOUS-COUCHE EN BITUME ÉLASTOMÈRE. VOIR DEVIS.
73	BARRE Z EN ACIER GALVANISÉ @400mm C.C. DIMENSIONS SELON COMPOSITION. VOIR DEVIS.
74	PANNEAU D'ISOLANT SEMI-RIGIDE EN FIBRE DE ROCHE 38mm D'ÉPAISSEUR VOIR DEVIS.
75	PANNEAU DE CIMENT 13mm. VOIR DEVIS.
76	TÔLE DE SUPPORT EN ALUMINIUM 2mm. VOIR DEVIS.
77	PRÉVOIR FIL CHAUFFANT DANS LE COUVERCLE DE MENEAU. SPÉCIFICATIONS PAR ING. EN MÉCANIQUE.
78	ANCRAGE POUR MUR RIDEAU AVEC TROU OBLONG POUR DÉFLEXION. SPÉCIFICATIONS PAR FRABRICANT DE MUR RIDEAU.
79	SCELLANT COUPE-FEU. VOIR DEVIS.
80	EXTRUSION DANS LE REVÊTEMENT D'ALUMINIUM POUR AÉRATION.
81	CONTRE PENTE EN ISOLANT DE PENTE. VOIR DEVIS.
82	SCELLANT ACOUSTIQUE. VOIR DEVIS.
83	FAIRE UNE ENCOCHE DE LA CLOISON OU SOUFFLAGE INTÉRIEUR. VOIR DEVIS.
84	CACHE VIS. VOIR DEVIS.
86	PERSIENNE EN ALUMINIUM DE 50mm D'ÉPAISSEUR. VOIR DEVIS.
87	PANNEAU OBTURATEUR DE COULEUR NOIR POUR PARTIE NON EFFECTIVE DES PERSIENNES. VOIR ÉLÉVATIONS ET VOIR DEVIS.
88	PANNEAU D'ISOLANT SEMI-RIGIDE EN FIBRE DE ROCHE 50mm D'ÉPAISSEUR. VOIR DEVIS.
89	PANNEAU D'ISOLANT RIGIDE 64mm D'ÉPAISSEUR. VOIR DEVIS.
90	TÔLE DE SUPPORT EN ALUMINIUM 2mm. VOIR DEVIS.
100	PRÉVOIR DES OUVERTURES SÉQUENTIELLES POUR PERMETTRE LA VENTILATION DE LA CAVITÉ.
101	MOUSTIQUAIRE EN NYLON.
102	VERRE THERMOS TREMPÉ DOUBLE AVEC ENDUIT CERAMIT. VOIR DEVIS.
103	VERRE SIMPLE TREMPÉ AVEC ENDUIT CERAMIT. VOIR DEVIS.

LÉGENDE

PROPOSÉ	EXISTANT	DESCRIPTION	PROPOSÉ	EXISTANT	DESCRIPTION

NOTES

REV. No.	DATE	NATURE	PAR	APPROUVÉ
5	25-03-21	POUR SOUMISSION		
4	25-02-26	PLANS POUR DEMANDE DE PERMIS		
3	25-01-24	PLANS POUR COMMENTAIRES 90%		
2	24-11-22	PLANS POUR COMMENTAIRES 75%		

SCEAU :

A 5158 GUILLAUME MOREST ARCHITECTE

Ordre des architectes du Québec

ARCHITECTURE :

CCM2 ARCHITECTES + Confluence ARCHITECTURE

STRUCTURE - CIVIL :

qdi

MÉCANIQUE - ÉLECTRICITÉ :

DWB CONSULTANTS

Ville de Gatineau

SERVICE DES INFRASTRUCTURES ET DES PROJETS

NOM DU PROJET :

NOUVEAU POINT DE SERVICE DU SPVG – SECTEUR AYLMER

TITRE :

COUPES TYPES AGRANDIES

LOCALISATION DU PROJET :

No VILLE : 22-2029-A201-XXX-YZZ

RELEVÉ PAR :	CONÇU PAR : G.M.
DESSINÉ PAR : Z.B.	VÉRIFIÉ PAR : Y.G.
DATE : 25-03-21	APPROUVÉ PAR : -
No PROJET (FIRME) : 23002	ÉCHELLE : 1 : 5
No APPEL D'OFFRES : 2025 SP 024	PLAN No. : A5.10

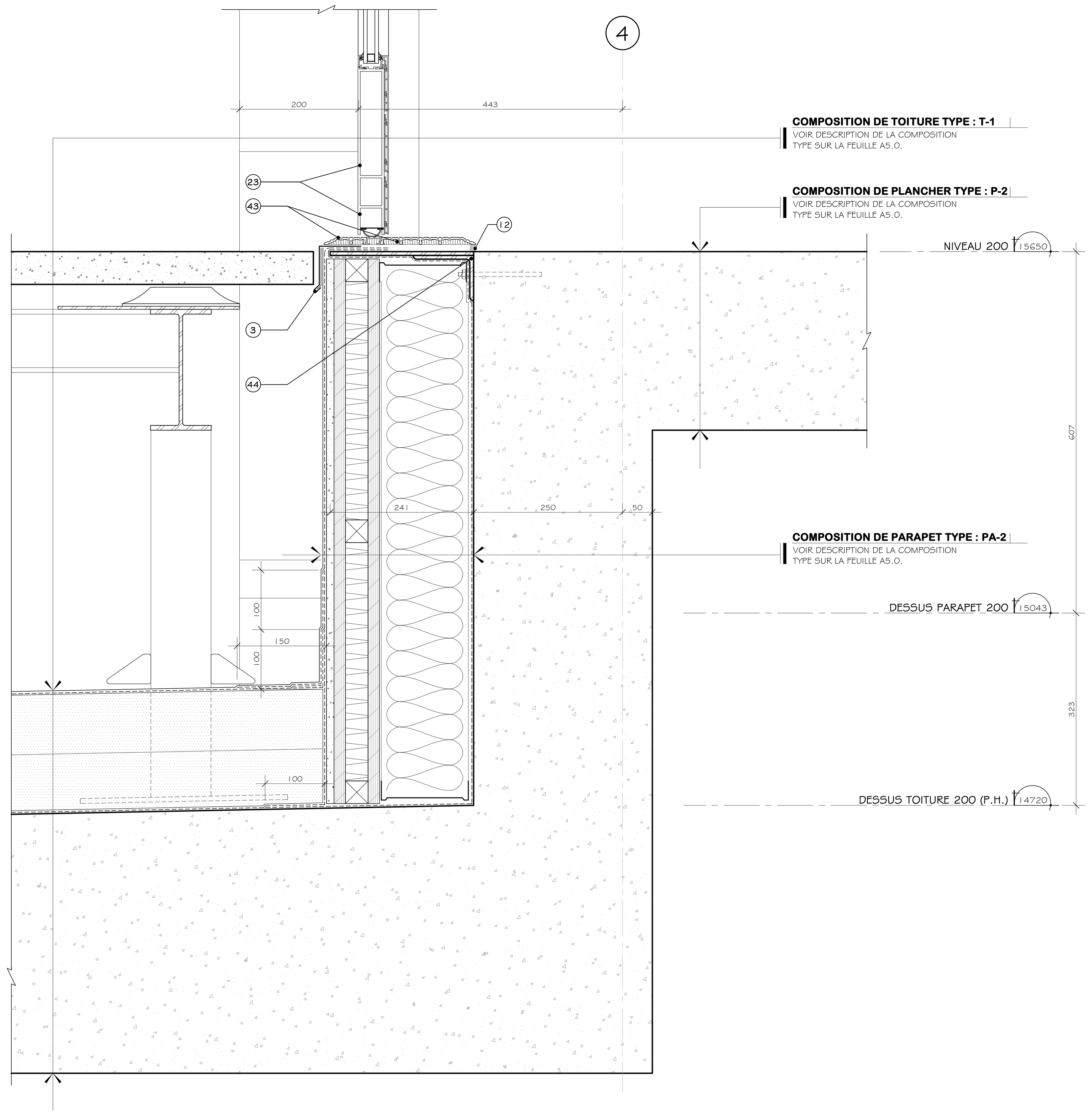

1 / A5.4 COUPE DE MUR TYPE

ÉCHELLE 1 : 5

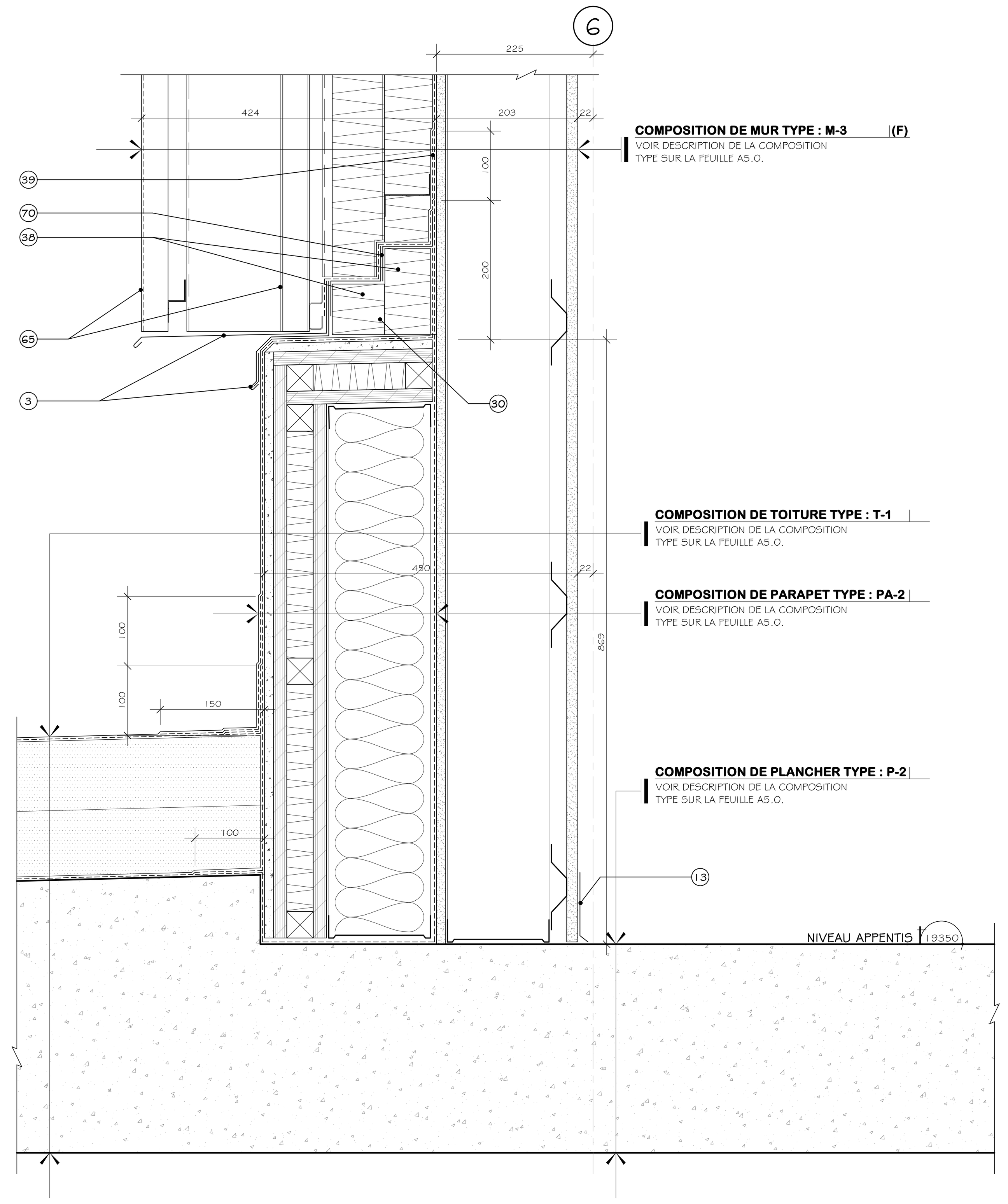

2 / A5.7 COUPE DE MUR TYPE

ÉCHELLE 1 : 5

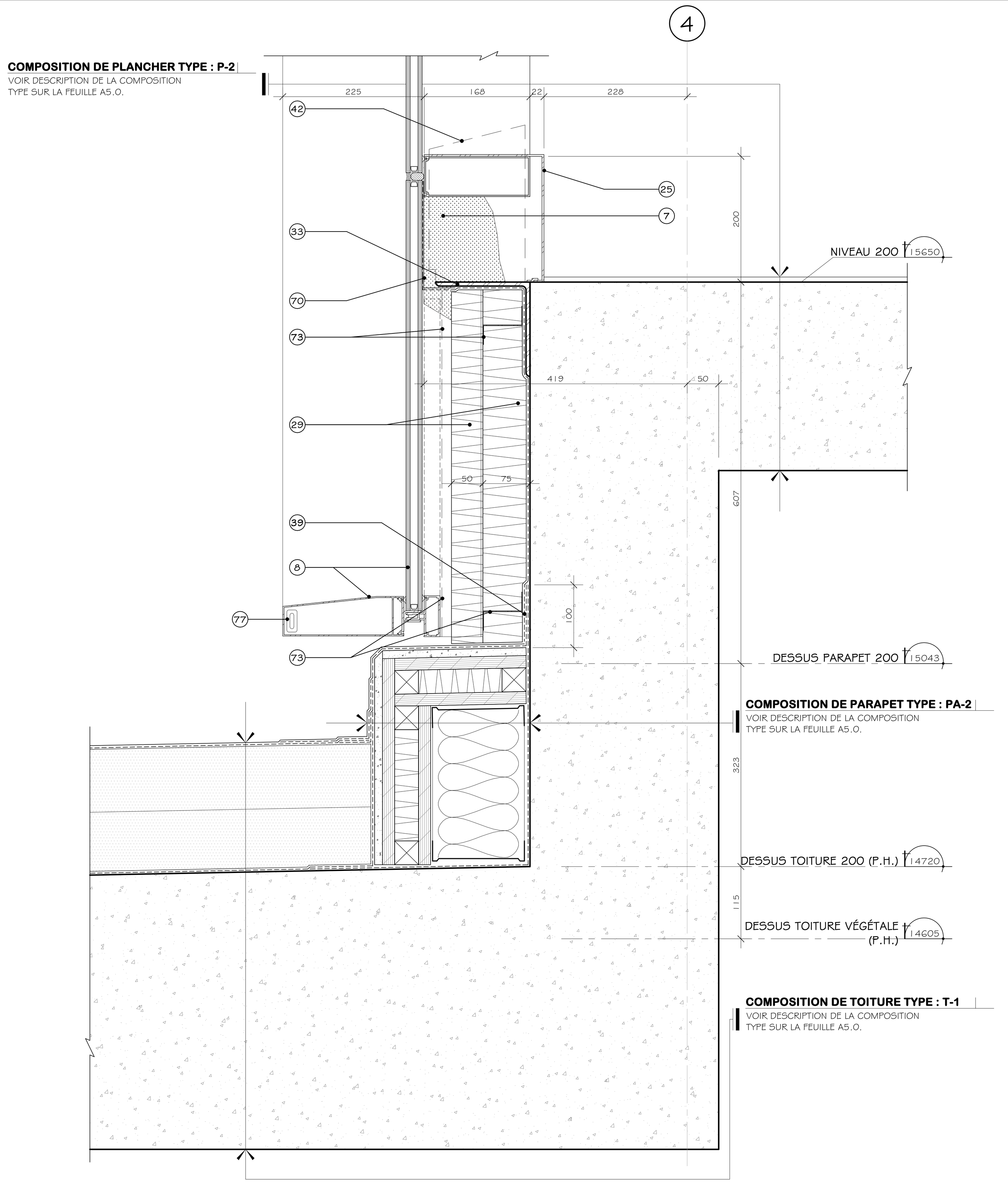

3 / A5.3 COUPE DE MUR TYPE

ÉCHELLE 1 : 5

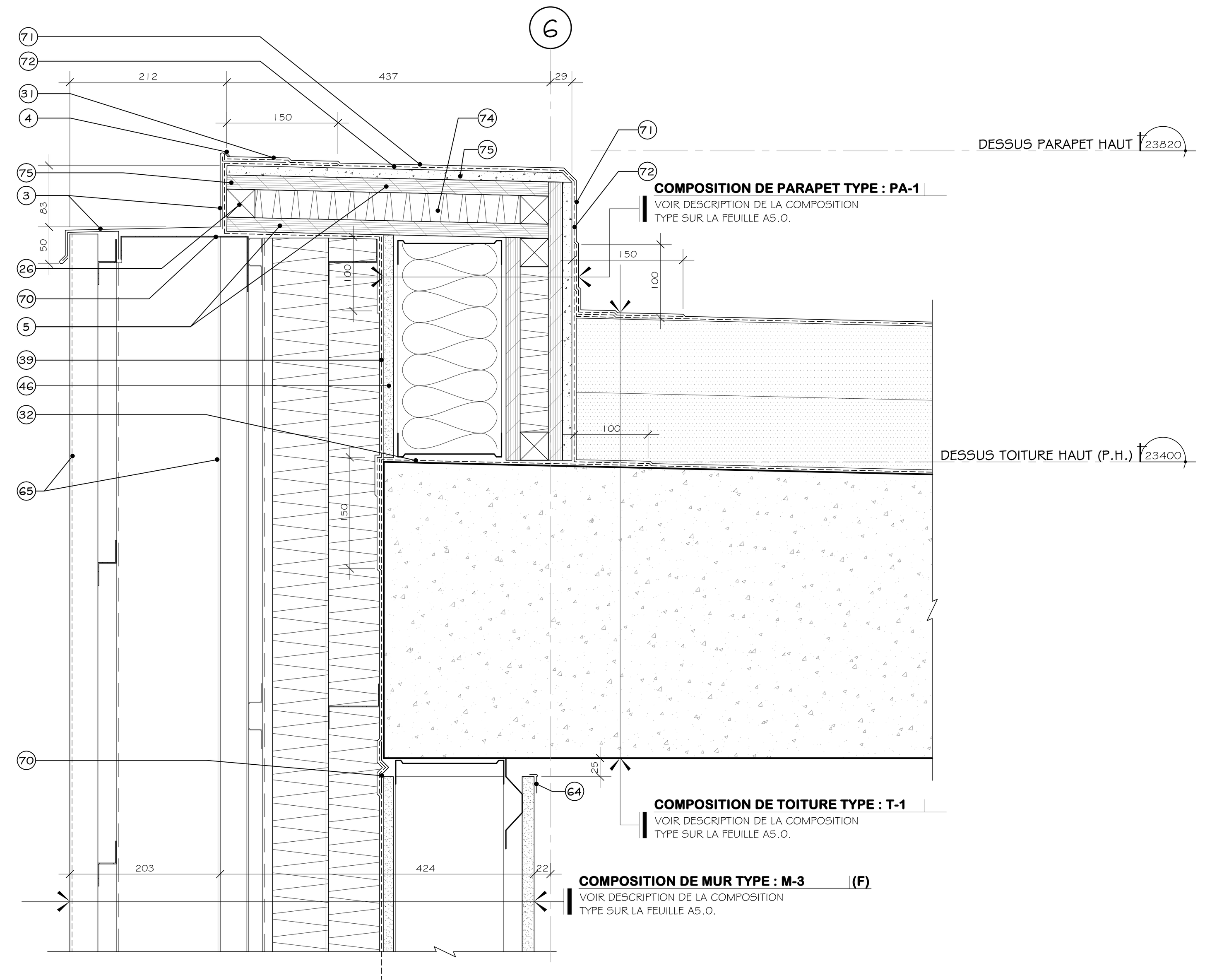

4 / A5.7 COUPE DE MUR TYPE

ÉCHELLE 1 : 5

NOTES

LISTE DE NOTES EFFECTIVES POUR LES FEUILLES A5.10 @ A5.18

1 PLAQUE DE FIXATION POUR TÊTE DE BLOC DE BÉTON. SPÉCIFICATIONS PAR ING. EN STRUCTURE.
3 SOLIN EN ALUMINIUM, 2mm D'ÉPAISSEUR AVEC LARMIER. VOIR DESCRIPTION COMPLÈTE SUR LES ÉLÉVATIONS POUR COULEUR ET VOIR DEVIS.
4 SCELLANT EXTÉRIEUR SUR LE PÉRIMÈTRE. VOIR DEVIS.
5 CONTREPLAQUÉ DE TYPE EXTÉRIEUR 19mm. VOIR DEVIS.
6 BOUDINS COMPRESSIBLES, SCELLANTS EXTÉRIEURS ET ISOLANT POLYURÉTHANE GICLÉ. VOIR DEVIS.
7 REMPLIR TOUTE LA CAVITÉ D'ISOLANT THERMIQUE DE POLYURÉTHANE GICLÉ. VOIR DEVIS.
8 SYSTÈME DE MUR RIDEAU EN ALUMINIUM. VOIR DEVIS.
9 MANCHON POUR MENEAU VERTICAL FIXÉ MÉCANIQUEMENT. SPÉCIFICATIONS PAR FABRICANT DE MUR RIDEAU.
10 REMPLIR LA CAVITÉ D'ISOLANT SEMI-RIGIDE EN FIBRE DE ROCHE. VOIR DEVIS.
11 FINITION DE JET DE SABLE, VOIR TABLEAU DES FINIS.
12 SCELLANT INTÉRIEUR, VOIR DEVIS.
13 PLINTHE. VOIR PLANS DES FINIS ET VOIR DEVIS.
14 RENFORT DE COIN POUR GYPSE. VOIR DEVIS.
15 JUXTAPOSER LES ÉPAISSEURS DE GYPSE.
16 PORTE ET CADRE EXTÉRIEURS EN ACIER ISOLÉ. VOIR DEVIS.
17 COLONNE DE BÉTON. SPÉCIFICATIONS PAR ING. STRUCTURE.
18 SOLIN EN ACIER PRÉ-ÉMAILLÉ, CALIBRE 24. VOIR DEVIS.
20 BLOCAGE DE BOIS TRAITÉ. SPÉCIFICATIONS PAR FABRICANT DE MUR EN PANNEAUX DE BÉTON PRÉFABRIQUÉS.
21 BOUDINS COMPRESSIBLES ET SCELLANTS SUR TOUTE LA LIGNE DU JOINT. VOIR DEVIS.
22 COUPE DE PANNEAU À 45 DEGRÉS. SPÉCIFICATIONS PAR FABRICANT DE MUR EN PANNEAUX DE BÉTON PRÉFABRIQUÉS.
23 SYSTÈME DE PORTE EN ALUMINIUM ISOLÉ. VOIR DEVIS.
24 SYSTÈME DE PANNEAU TYMPAN ET ISOLANT SEMI-RIGIDE. VOIR DEVIS.
25 MOULURE DE FINITION EN ALUMINIUM DE 2mm D'ÉPAISSEUR, FINI TEL QUE MUR RIDEAU ADJACENT. VOIR DEVIS.
26 BLOCAGE DE BOIS TRAITÉ, VOIR DEVIS.
27 MEMBRANE AUTOCOLLANTE DE TYPE BUTYLE. VOIR DEVIS.
28 CADRE ET PORTE DE GARAGE EXTÉRIEUR EN ACIER ISOLÉ. VOIR DEVIS.
29 REVÊTEMENT EN ALUMINIUM ET PANNE EN ALUMINIUM DE 2mm D'ÉPAISSEUR. VOIR DEVIS. REMPLIR TOUTE LA CAVITÉ D'ISOLANT THERMIQUE EN FIBRE DE ROCHE. VOIR DEVIS.
30 SOLIN MEMBRANÉ. VOIR DEVIS.
31 PENTE 2% PAR LISSE MÉTALLIQUE VERS TOITURE ET DRAIN. VOIR PLAN DE TOITURE.
32 MEMBRANE PARE-AIR ET PARE-VAPEUR CONTINUE. VOIR DEVIS.
33 CORNIÈRE EN ACIER GALVANISÉ PAR IMMERSION À CHAUD DE 150mm X 150mm POUR FIXATION DE MANCHON DE MUR RIDEAU. SPÉCIFICATIONS PAR FABRICANT DE MUR RIDEAU.
34 JEU DE CORNIÈRES. SPÉCIFICATIONS PAR ING. EN STRUCTURE.
35 PLAQUE DE FIXATION PONCTUELLE EN ACIER GALVANISÉ PAR IMMERSION À CHAUD, INSTALLÉE AU MUR DE FONDATION, SPÉCIFICATIONS PAR FABRICANT DE MUR EN PANNEAUX DE BÉTON PRÉFABRIQUÉS. FOURNIR ET INSTALLER AUSSI ISOLANT EN LFIBRE DE ROCHE, VOIR DEVIS.
36 CORNIÈRE D'ANGLE SOUDÉES EN ACIER GALVANISÉ FIXÉE AU MUR DE FONDATION. SPÉCIFICATIONS PAR ING. STRUCTURE.
37 PLANCHE ASPHALTIQUE ET SCELLANT SUR TOUTE LA LIGNE DU JOINT. SPÉCIFICATIONS PAR ING. CIVIL.
38 COUPER L'ISOLANT POUR LAISSER PASSER LES MEMBRANES. MEMBRANES.
39 CHEVAUCHER LES DIFFÉRENTES SECTIONS DE MEMBRANE PARE-AIR /PARE-VAPEUR.
40 CORNIÈRE EN ACIER GALVANISÉ POUR DU MUR EN BÉTON PRÉFABRIQUÉ, SPÉCIFICATIONS PAR FABRICANT DE MUR EN PANNEAUX DE BÉTON PRÉFABRIQUÉS.
41 TROTTOIR DE BÉTON, SPÉCIFICATIONS PAR ING. CIVIL.
42 MANCHON ENCOCHÉ POUR MENEAU VERTICAL FIXÉ MÉCANIQUEMENT. SPÉCIFICATIONS PAR FABRICANT DE MUR RIDEAU.
43 SEUIL EN ALUMINUM ISOLÉ AVEC BRIS THERMIQUE. VOIR DEVIS.
44 CORNIÈRE EN ACIER GALVANISÉ PAR IMMERSION À CHAUD DE 241mm X 150mm, SPÉCIFICATIONS PAR FABRICANT DE MUR EN PANNEAUX DE BÉTON PRÉFABRIQUÉS.
45 PLAQUE DE FIXATION PLIÉE EN ACIER GALVANISÉ. SPÉCIFICATIONS PAR ING. EN STRUCTURE.
46 PANNEAU DE GYPSE EXTÉRIEUR AVEC REVÊTEMENT EN FIBRE DE VERRE, 13mm D'ÉPAISSEUR. VOIR DEVIS.
47 SCELLANT COUPE-FEU. VOIR DEVIS.
48 PLAQUE DE FIXATION EN ACIER GALVANISÉ AU PARAPET DE BÉTON. SPÉCIFICATIONS PAR ING. STRUCTURE. FOURNIR ET INSTALLER AUSSI ISOLANT EN FIBRE DE ROCHE, VOIR DEVIS.
49 PLAQUE DE FIXATION EN ACIER GALVANISÉ DE 218mm DE PROFONDEUR AVEC TUBE DE HSS. SPÉCIFICATIONS PAR ING. STRUCTURE.
50 PLIAGE D'ALUMINIUM 2mm. VOIR DEVIS.
52 REMPLIR LA CAVITÉ D'ISOLANT EN NATTE DE FIBRE DE ROCHE. VOIR DEVIS.
53 CONDUIT MÉCANIQUE. SPÉCIFICATIONS PAR ING. EN MÉCANIQUE
54 DISPOSITIF DE SÉPARATION. VOIR DEVIS.
55 BÂTIS DE COLOMBAGES MÉTALLIQUES @ 400mm C.C. DIMENSIONS ADÉQUATES SELON CONDITION. REMPLIR LA CAVITÉ D'ISOLANT EN LAINE DE ROCHE. VOIR DEVIS.
56 CORNIÈRE DE FIXATION EN ACIER GALVANISÉ, AU MUR DE FONDATION. SPÉCIFICATION PAR ING. STRUCTURE.
57 FAIRE RETOURNER MEMBRANE PARE-AIR ET PARE-VAPEUR AUTOCOLLANTE.
58 BLOCAGE DE BOIS TRAITÉ, SPÉCIFICATIONS PAR FABRICANT DE MUR RIDEAU.
59 COLONNE EN TUBE D'ACIER GALVANISÉ. SPÉCIFICATIONS PAR ING. EN STRUCTURE,
60 TÔLE EN ACIER PRÉ-ÉMAILLÉ PRÉPEINT BLANC, CALIBRE 24. VOIR DEVIS.
61 RETOUR EN GYPSE. VOIR DEVIS.
62 PLANCHE ASPHALTIQUE ET SCELLANT SUR TOUTE LA LIGNE DU JOINT. VOIR DEVIS.
63 SURFACE EN ASPHALTE. SPÉCIFICATIONS PAR ING. CIVIL.
64 MOULURE DE FINITION POUR GYPSE. VOIR DEVIS.
65 MUR SOLAIRE. VOIR DEVIS.
66 FAIRE RETOURNER L'ENDUIT HYDROFUGE.
67 PLAQUE D'ANCRAGE EN ACIER GALVANISÉ DE 150mm DE PROFONDEUR. SPÉCIFICATIONS PAR FABRICANT DE MUR RIDEAU.
68 PRÉVOIR LARMIER DANS LE REVÊTEMENT DE BÉTON PRÉFABRIQUÉ. SPÉCIFICATIONS PAR FABRICANT DE MUR DE BÉTON EN PANNEAUX DE BÉTON PRÉFABRIQUÉS.
69 GRILLE D'AÉRATION POUR PANNEAUX TYMPAN 150mm X 400mm. VOIR DEVIS.
70 TÔLE DE SUPPORT EN ACIER GALVANISÉ, CALIBRE 24. VOIR DEVIS.
71 MEMBRANE DE FINITION EN BITUME ÉLASTOMÈRE. VOIR DEVIS.
72 MEMBRANE SOUS-COUCHE EN BITUME ÉLASTOMÈRE. VOIR DEVIS.
73 BARRE Z EN ACIER GALVANISÉ @400mm C.C. DIMENSIONS SELON COMPOSITION. VOIR DEVIS.
74 PANNEAU D'ISOLANT SEMI-RIGIDE EN FIBRE DE ROCHE 38mm D'ÉPAISSEUR. VOIR DEVIS.
75 PANNEAU DE CIMENT 13mm. VOIR DEVIS.
76 TOLE DE SUPPORT EN ALUMINIUM 2mm. VOIR DEVIS.
77 PRÉVOIR FIL CHAUFFANT DANS LE COUVERCLE DE MENEAU. SPÉCIFICATIONS PAR ING. EN MÉCANIQUE.
78 ANCRAGE POUR MUR RIDEAU AVEC TROU OBLONG POUR DÉFLEXION. SPÉCIFICATIONS PAR FRABRICANT DE MUR RIDEAU.
79 SCELLANT COUPE-FEU. VOIR DEVIS.
80 EXTRUSION DANS LE REVÊTEMENT D'ALUMINIUM POUR AÉRATION.
81 CONRTRE PENTE EN ISOLANT DE PENTE. VOIR DEVIS.
82 SCELLANT ACOUSTIQUE. VOIR DEVIS.
83 FAIRE UNE ENCOCHE DE LA CLOISON OU SOUFFLAGE INTÉRIEUR. VOIR DEVIS.
84 CACHE VIS. VOIR DEVIS.
86 PERSIENNE EN ALUMINIUM DE 50mm D'ÉPAISSEUR. VOIR DEVIS.
87 PANNEAU OBTURATEUR DE COULEUR NOIR POUR PARTIE NON EFFECTIVE DES PERSIENNES. VOIR ÉLÉVATIONS ET VOIR DEVIS.
88 PANNEAU D'ISOLANT SEMI-RIGIDE EN FIBRE DE ROCHE 50mm D'ÉPAISSEUR. VOIR DEVIS.
89 PANNEAU D'ISOLANT RIGIDE 64mm D'ÉPAISSEUR. VOIR DEVIS.
90 TÔLE DE SUPPORT EN ALUMINIUM 2mm. VOIR DEVIS.
100 PRÉVOIR DES OUVERTURES SÉQUENTIELLES POUR PERMETTRE LA VENTILATION DE LA CAVITÉ.
101 MOUSTIQUAIRE EN NYLON.
102 VERRE THERMOS TREMPÉ DOUBLE AVEC ENDUIT CERAFIT. VOIR DEVIS.
103 VERRE SIMPLE TREMPÉ AVEC ENDUIT CERAFIT. VOIR DEVIS.

LÉGENDE

PROPOSÉ	EXISTANT	DESCRIPTION	PROPOSÉ	EXISTANT	DESCRIPTION

NOTES

REV. No.	DATE	NATURE	PAR	APPROUVÉ
5	25-03-21	POUR SOUMISSION		
4	25-02-28	PLANS POUR DEMANDE DE PERMIS		
3	25-01-24	PLANS POUR COMMENTAIRES 90%		
2	24-11-22	PLANS POUR COMMENTAIRES 75%		

SCEAU :

Ordre des architectes du Québec A 5107 LINO JOSÉ GOMES ALVES ARCHITECTE

Ordre des architectes du Québec A 5158 GUILLAUME MOREST ARCHITECTE

ARCHITECTURE :

CCM2 ARCHITECTES + Confluence ARCHITECTURE

STRUCTURE - CIVIL :

qdi

MÉCANIQUE - ÉLECTRICITÉ :

DWB CONSULTANTS

Ville de Gatineau

SERVICE DES INFRASTRUCTURES ET DES PROJETS

NOM DU PROJET :

NOUVEAU POINT DE SERVICE DU SPVG – SECTEUR AYLMER

TITRE :

COUPES TYPES AGRANDIES

LOCALISATION DU PROJET :

N

No VILLE : 22-2029-A201-XXX-YZZ

RELEVÉ PAR : -	CONÇU PAR : G.M.
DESSINÉ PAR : Z.B.	VÉRIFIÉ PAR : Y.G.
DATE : 25-03-21	APPROUVÉ PAR : -
No PROJET (FIRME) : 23002	ÉCHELLE : 1 : 5
No APPEL D'OFFRES : 2025 SP 024	PLAN No. : A5.11

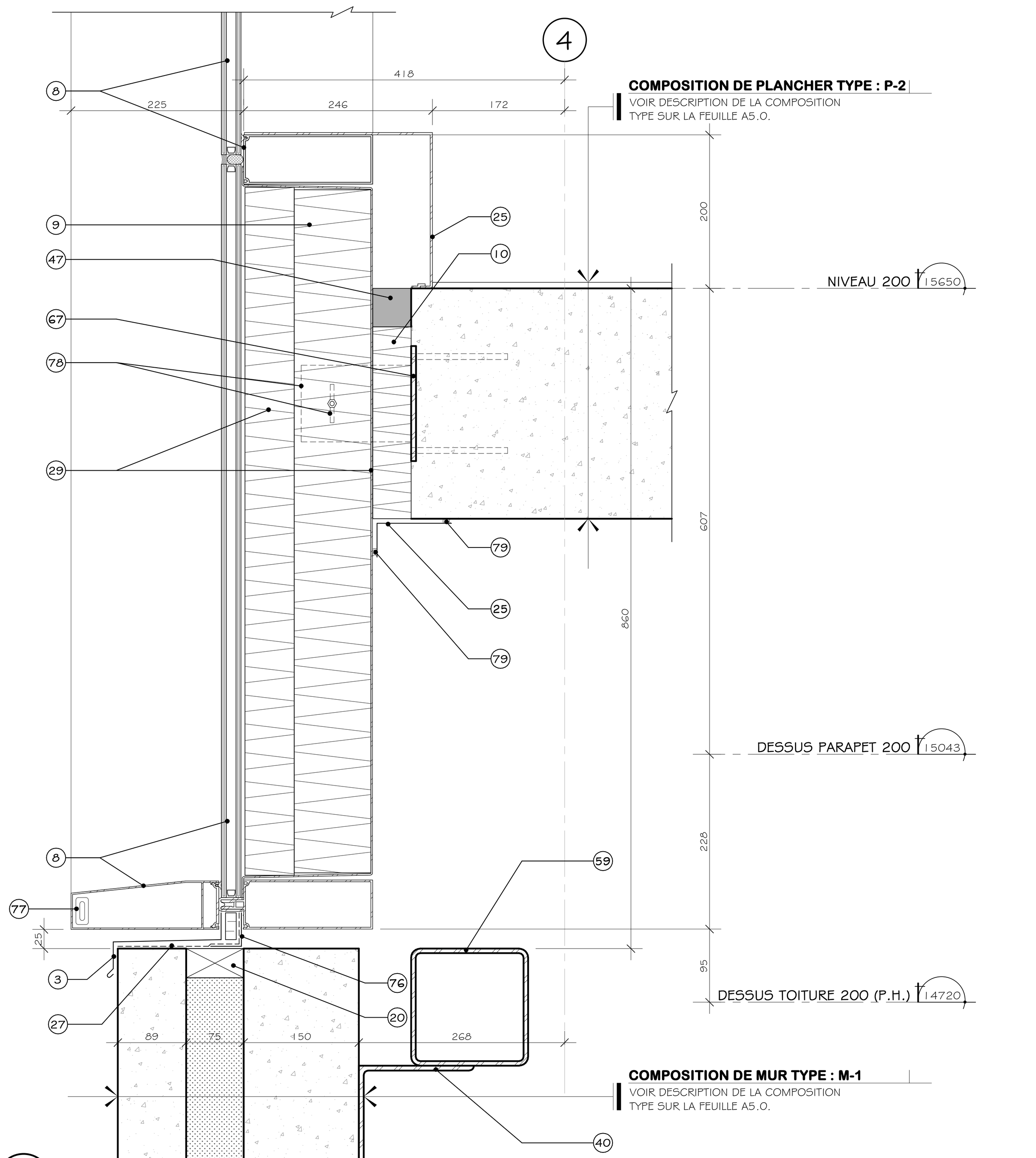

1 COUPE DE MUR TYPE A5.5 ÉCHELLE 1 : 5

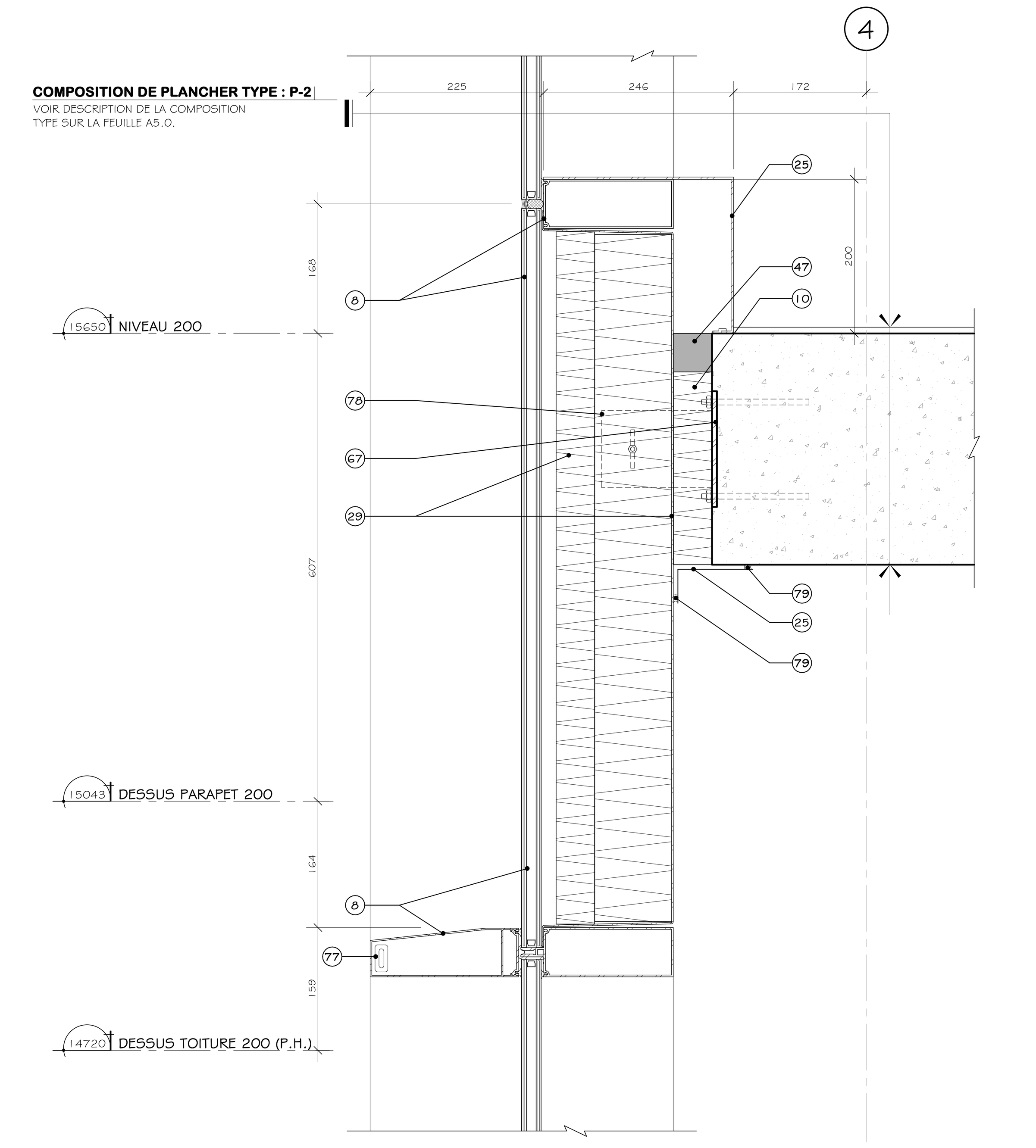

2 COUPE DE MUR TYPE A5.7 ÉCHELLE 1 : 5

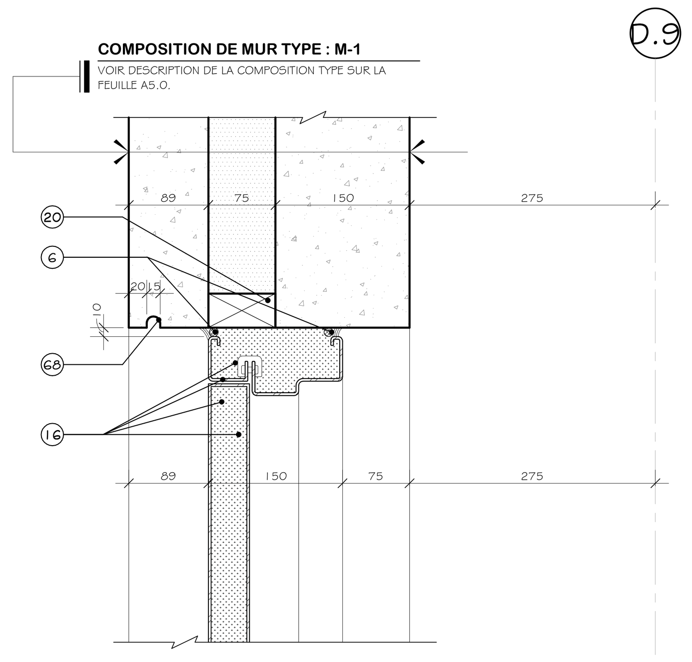

3 COUPE DE MUR TYPE A5.3 ÉCHELLE 1 : 5

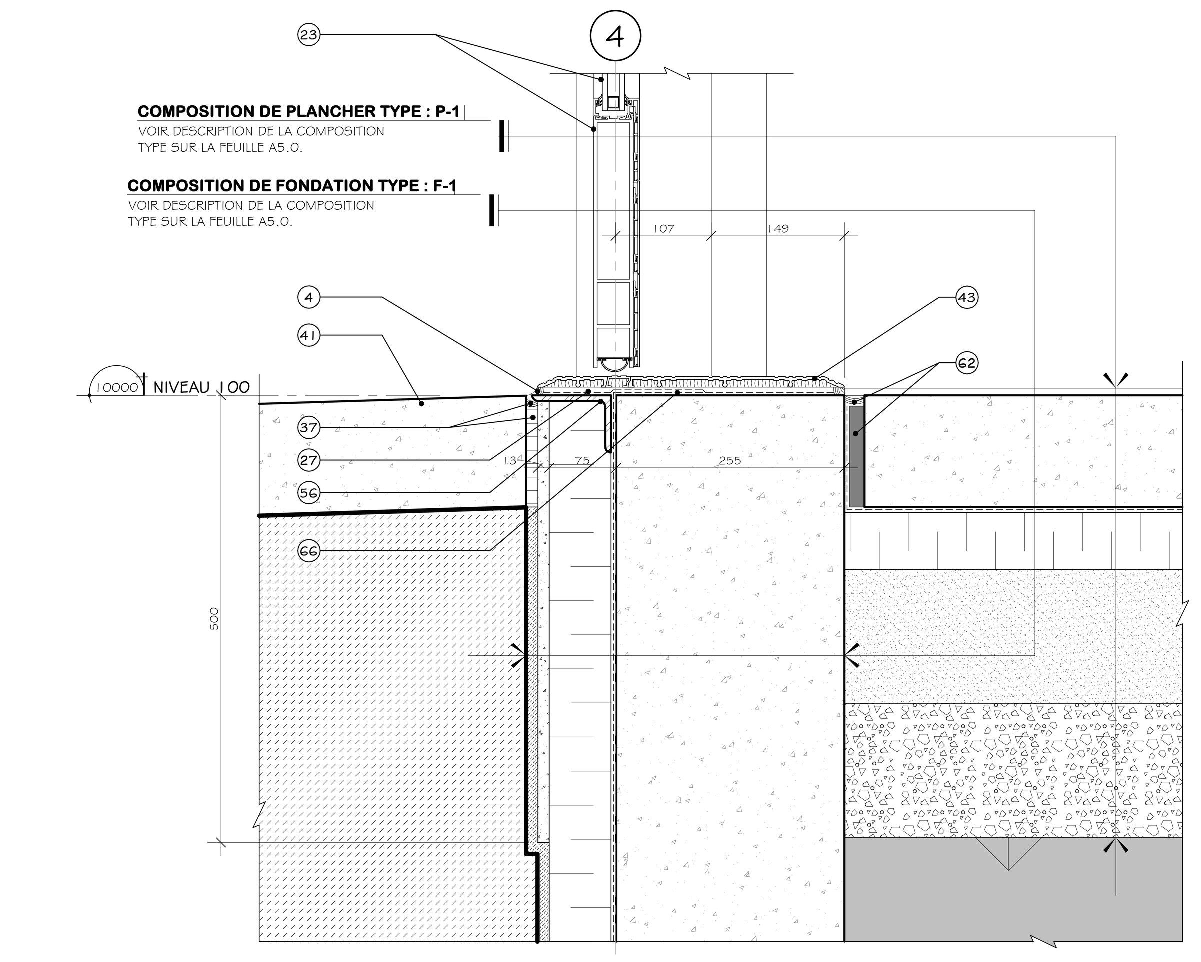

4 COUPE DE MUR TYPE A5.2 ÉCHELLE 1 : 5

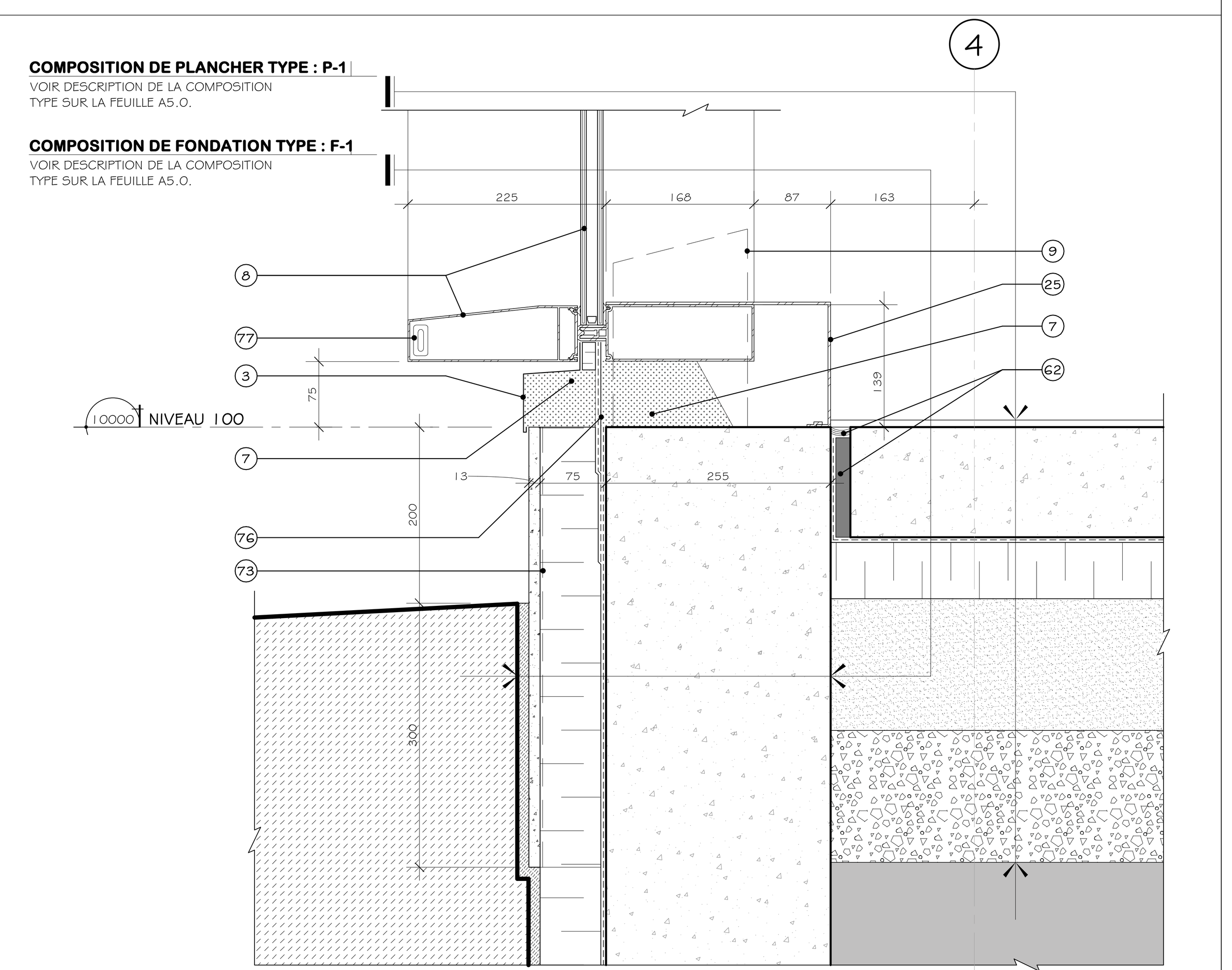

5 COUPE DE MUR TYPE A5.1 ÉCHELLE 1 : 5

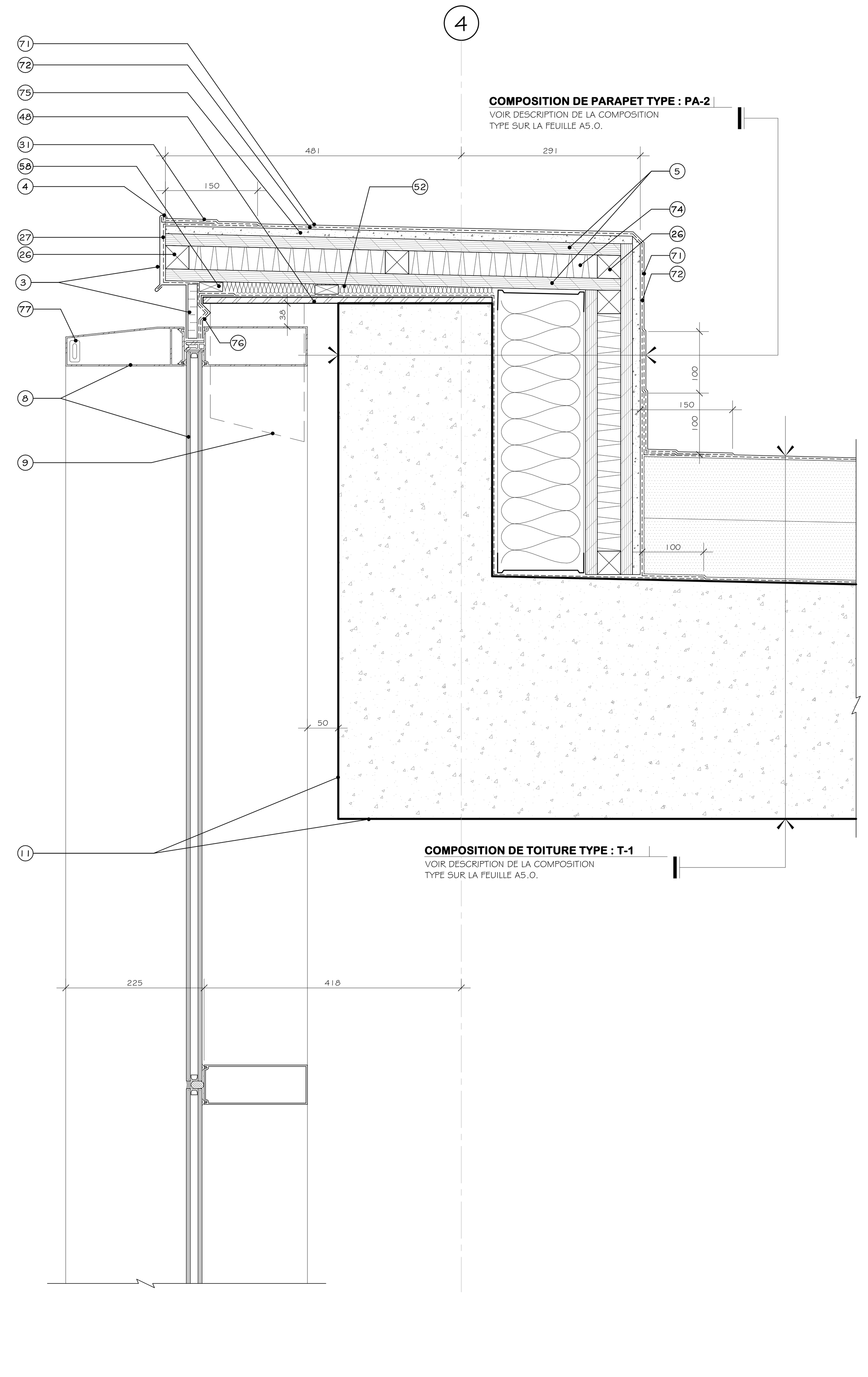

6 COUPE DE MUR TYPE A5.2 ÉCHELLE 1 : 5

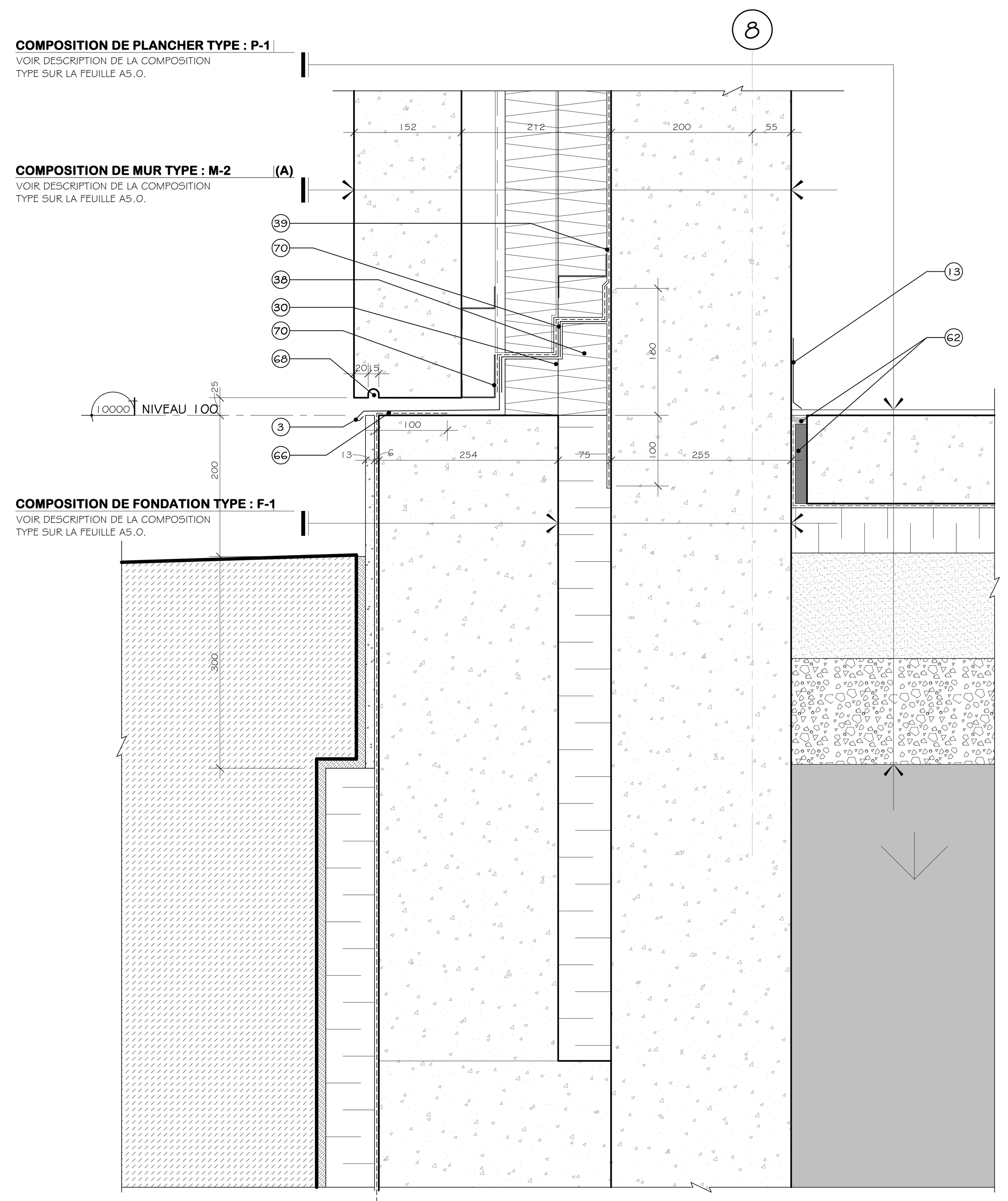

7 COUPE DE MUR TYPE A5.1 ÉCHELLE 1 : 5

NOTES

LISTE DE NOTES EFFECTIVES POUR LES FEUILLES A5.10 @ A5.18

1 PLAQUE DE FIXATION POUR TÊTE DE BLOC DE BÉTON. SPÉCIFICATIONS PAR ING. EN STRUCTURE.
3 SOLIN EN ALUMINIUM, 2mm D'ÉPAISSEUR AVEC LARMIER. VOIR DESCRIPTION COMPLÈTE SUR LES ÉLÉVATIONS POUR COULEUR ET VOIR DEVIS.
4 SCELLANT EXTÉRIEUR SUR LE PÉRIMÈTRE. VOIR DEVIS.
5 CONTREPLAQUÉ DE TYPE EXTÉRIEUR 19mm. VOIR DEVIS.
6 BOUDINS COMPRESSIBLES, SCELLANTS EXTÉRIEURS ET ISOLANT POLYURÉTHANE GICLÉ. VOIR DEVIS.
7 REMPLIR TOUTE LA CAVITÉ D'ISOLANT THERMIQUE DE POLYURÉTHANE GICLÉ. VOIR DEVIS.
8 SYSTÈME DE MUR RIDEAU EN ALUMINIUM. VOIR DEVIS.
9 MANCHON POUR MENEAU VERTICAL FIXÉ MÉCANIQUEMENT. SPÉCIFICATIONS PAR FABRICANT DE MUR RIDEAU.
10 REMPLIR LA CAVITÉ D'ISOLANT SEMI-RIGIDE EN FIBRE DE ROCHE. VOIR DEVIS.
11 FINITION DE JET DE SABLE, VOIR TABLEAU DES FINIS.
12 SCELLANT INTÉRIEUR, VOIR DEVIS.
13 PLINTHE. VOIR PLANS DES FINIS ET VOIR DEVIS.
14 RENFORT DE COIN POUR GYPSE. VOIR DEVIS.
15 JUXTAPOSER LES ÉPAISSEURS DE GYPSE.
16 PORTE ET CADRE EXTÉRIEURS EN ACIER ISOLÉ. VOIR DEVIS.
17 COLONNE DE BÉTON. SPÉCIFICATIONS PAR ING. STRUCTURE.
18 SOLIN EN ACIER PRÉ-ÉMAILLÉ, CALIBRE 24. VOIR DEVIS.
20 BLOCAGE DE BOIS TRAITÉ. SPÉCIFICATIONS PAR FABRICANT DE MUR EN PANNEAUX DE BÉTON PRÉFABRIQUÉS.
21 BOUDINS COMPRESSIBLES ET SCELLANTS SUR TOUTE LA LIGNE DU JOINT. VOIR DEVIS.
22 COUPE DE PANNEAU À 45 DEGRÉS. SPÉCIFICATIONS PAR FABRICANT DE MUR EN PANNEAUX DE BÉTON PRÉFABRIQUÉS.
23 SYSTÈME DE PORTE EN ALUMINIUM ISOLÉ. VOIR DEVIS.
24 SYSTÈME DE PANNEAU TYMPAN ET ISOLANT SEMI-RIGIDE. VOIR DEVIS.
25 MOULURE DE FINITION EN ALUMINIUM DE 2mm D'ÉPAISSEUR, FINI TEL QUE MUR RIDEAU ADJACENT. VOIR DEVIS.
26 BLOCAGE DE BOIS TRAITÉ, VOIR DEVIS.
27 MEMBRANE AUTOCOLLANTE DE TYPE BUTYLE. VOIR DEVIS.
28 CADRE ET PORTE DE GARAGE EXTÉRIEUR EN ACIER ISOLÉ. VOIR DEVIS.
29 REVÊTEMENT EN ALUMINIUM ET PANNE EN ALUMINIUM DE 2mm D'ÉPAISSEUR. VOIR DEVIS. REMPLIR TOUTE LA CAVITÉ D'ISOLANT THERMIQUE EN FIBRE DE ROCHE. VOIR DEVIS.
30 SOLIN MEMBRANÉ. VOIR DEVIS.
31 PENTE 2% PAR LISSE MÉTALLIQUE VERS TOITURE ET DRAIN. VOIR PLAN DE TOITURE.
32 MEMBRANE PARE-AIR ET PARE-VAPEUR CONTINUE. VOIR DEVIS.
33 CORNIÈRE EN ACIER GALVANISÉ PAR IMMERSION À CHAUD DE 150mm X 150mm POUR FIXATION DE MANCHON DE MUR RIDEAU. SPÉCIFICATIONS PAR FABRICANT DE MUR RIDEAU.
34 JEU DE CORNIÈRES. SPÉCIFICATIONS PAR ING. EN STRUCTURE.
35 PLAQUE DE FIXATION PONCTUELLE EN ACIER GALVANISÉ PAR IMMERSION À CHAUD, INSTALLÉE AU MUR DE FONDATION, SPÉCIFICATIONS PAR FABRICANT DE MUR EN PANNEAUX DE BÉTON PRÉFABRIQUÉS. FOURNIR ET INSTALLER AUSSI ISOLANT EN LFIBRE DE ROCHE, VOIR DEVIS.
36 CORNIÈRE D'ANGLE SOUDÉES EN ACIER GALVANISÉ FIXÉE AU MUR DE FONDATION. SPÉCIFICATIONS PAR ING. STRUCTURE.
37 PLANCHE ASPHALTIQUE ET SCELLANT SUR TOUTE LA LIGNE DU JOINT. SPÉCIFICATIONS PAR ING. CIVIL.
38 COUPER L'ISOLANT POUR LAISSER PASSER LES MEMBRANES. MEMBRANES.
39 CHEVAUCHER LES DIFFÉRENTES SECTIONS DE MEMBRANE PARE-AIR /PARE-VAPEUR.
40 CORNIÈRE EN ACIER GALVANISÉ POUR DU MUR EN BÉTON PRÉFABRIQUÉ, SPÉCIFICATIONS PAR FABRICANT DE MUR EN PANNEAUX DE BÉTON PRÉFABRIQUÉS.
41 TROTTOIR DE BÉTON, SPÉCIFICATIONS PAR ING. CIVIL.
42 MANCHON ENCOCHÉ POUR MENEAU VERTICAL FIXÉ MÉCANIQUEMENT. SPÉCIFICATIONS PAR FABRICANT DE MUR RIDEAU.
43 SEUIL EN ALUMINUM ISOLÉ AVEC BRIS THERMIQUE. VOIR DEVIS.
44 CORNIÈRE EN ACIER GALVANISÉ PAR IMMERSION À CHAUD DE 241mm X 150mm, SPÉCIFICATIONS PAR FABRICANT DE MUR EN PANNEAUX DE BÉTON PRÉFABRIQUÉS.
45 PLAQUE DE FIXATION PLIÉE EN ACIER GALVANISÉ. SPÉCIFICATIONS PAR ING. EN STRUCTURE.
46 PANNEAU DE GYPSE EXTÉRIEUR AVEC REVÊTEMENT EN FIBRE DE VERRE, 13mm D'ÉPAISSEUR. VOIR DEVIS.
47 SCELLANT COUPE-FEU. VOIR DEVIS.
48 PLAQUE DE FIXATION EN ACIER GALVANISÉ AU PARAPET DE BÉTON. SPÉCIFICATIONS PAR ING. STRUCTURE. FOURNIR ET INSTALLER AUSSI ISOLANT EN FIBRE DE ROCHE, VOIR DEVIS.
49 PLAQUE DE FIXATION EN ACIER GALVANISÉ DE 218mm DE PROFONDEUR AVEC TUBE DE HSS. SPÉCIFICATIONS PAR ING. STRUCTURE.
50 PLIAGE D'ALUMINIUM 2mm. VOIR DEVIS.
52 REMPLIR LA CAVITÉ D'ISOLANT EN NATTE DE FIBRE DE ROCHE. VOIR DEVIS.
53 CONDUIT MÉCANIQUE. SPÉCIFICATIONS PAR ING. EN MÉCANIQUE
54 DISPOSITIF DE SÉPARATION. VOIR DEVIS.
55 BÂTIS DE COLOMBAGES MÉTALLIQUES @ 400mm C.C. DIMENSIONS ADÉQUATES SELON CONDITION. REMPLIR LA CAVITÉ D'ISOLANT EN LAINE DE ROCHE. VOIR DEVIS.
56 CORNIÈRE DE FIXATION EN ACIER GALVANISÉ, AU MUR DE FONDATION. SPÉCIFICATION PAR ING. STRUCTURE.
57 FAIRE RETOURNER MEMBRANE PARE-AIR ET PARE-VAPEUR AUTOCOLLANTE.
58 BLOCAGE DE BOIS TRAITÉ, SPÉCIFICATIONS PAR FABRICANT DE MUR RIDEAU.
59 COLONNE EN TUBE D'ACIER GALVANISÉ. SPÉCIFICATIONS PAR ING. EN STRUCTURE,
60 TÔLE EN ACIER PRÉ-ÉMAILLÉ PRÉPEINT BLANC, CALIBRE 24. VOIR DEVIS.
61 RETOUR EN GYPSE. VOIR DEVIS.
62 PLANCHE ASPHALTIQUE ET SCELLANT SUR TOUTE LA LIGNE DU JOINT. VOIR DEVIS.
63 SURFACE EN ASPHALTE. SPÉCIFICATIONS PAR ING. CIVIL.
64 MOULURE DE FINITION POUR GYPSE. VOIR DEVIS.
65 MUR SOLAIRE. VOIR DEVIS.
66 FAIRE RETOURNER L'ENDUIT HYDROFUGE.
67 PLAQUE D'ANCRAGE EN ACIER GALVANISÉ DE 150mm DE PROFONDEUR. SPÉCIFICATIONS PAR FABRICANT DE MUR RIDEAU.
68 PRÉVOIR LARMIER DANS LE REVÊTEMENT DE BÉTON PRÉFABRIQUÉ. SPÉCIFICATIONS PAR FABRICANT DE MUR DE BÉTON EN PANNEAUX DE BÉTON PRÉFABRIQUÉS.
69 GRILLE D'AÉRATION POUR PANNEAUX TYMPAN 150mm X 400mm. VOIR DEVIS.
70 TÔLE DE SUPPORT EN ACIER GALVANISÉ, CALIBRE 24. VOIR DEVIS.
71 MEMBRANE DE FINITION EN BITUME ÉLASTOMÈRE. VOIR DEVIS.
72 MEMBRANE SOUS-COUCHE EN BITUME ÉLASTOMÈRE. VOIR DEVIS.
73 BARRE Z EN ACIER GALVANISÉ @400mm C.C. DIMENSIONS SELON COMPOSITION. VOIR DEVIS.
74 PANNEAU D'ISOLANT SEMI-RIGIDE EN FIBRE DE ROCHE 38mm D'ÉPAISSEUR. VOIR DEVIS.
75 PANNEAU DE CIMENT 13mm. VOIR DEVIS.
76 TOLE DE SUPPORT EN ALUMINIUM 2mm. VOIR DEVIS.
77 PRÉVOIR FIL CHAUFFANT DANS LE COUVERCLE DE MENEAU. SPÉCIFICATIONS PAR ING. EN MÉCANIQUE.
78 ANCRAGE POUR MUR RIDEAU AVEC TROU OBLONG POUR DÉFLEXION. SPÉCIFICATIONS PAR FRABRICANT DE MUR RIDEAU.
79 SCELLANT COUPE-FEU. VOIR DEVIS.
80 EXTRUSION DANS LE REVÊTEMENT D'ALUMINIUM POUR AÉRATION.
81 CONRTRE PENTE EN ISOLANT DE PENTE. VOIR DEVIS.
82 SCELLANT ACOUSTIQUE. VOIR DEVIS.
83 FAIRE UNE ENCOCHE DE LA CLOISON OU SOUFFLAGE INTÉRIEUR. VOIR DEVIS.
84 CACHE VIS. VOIR DEVIS.
86 PERSIENNE EN ALUMINIUM DE 50mm D'ÉPAISSEUR. VOIR DEVIS.
87 PANNEAU OBTURATEUR DE COULEUR NOIR POUR PARTIE NON EFFECTIVE DES PERSIENNES. VOIR ÉLÉVATIONS ET VOIR DEVIS.
88 PANNEAU D'ISOLANT SEMI-RIGIDE EN FIBRE DE ROCHE 50mm D'ÉPAISSEUR. VOIR DEVIS.
89 PANNEAU D'ISOLANT RIGIDE 64mm D'ÉPAISSEUR. VOIR DEVIS.
90 TÔLE DE SUPPORT EN ALUMINIUM 2mm. VOIR DEVIS.
100 PRÉVOIR DES OUVERTURES SÉQUENTIELLES POUR PERMETTRE LA VENTILATION DE LA CAVITÉ.
101 MOUSTIQUAIRE EN NYLON.
102 VERRE THERMOS TREMPÉ DOUBLE AVEC ENDUIT CERAFIT. VOIR DEVIS.
103 VERRE SIMPLE TREMPÉ AVEC ENDUIT CERAFIT. VOIR DEVIS.

LÉGENDE

PROPOSÉ	EXISTANT	DESCRIPTION	PROPOSÉ	EXISTANT	DESCRIPTION

NOTES

REV. No.	DATE	NATURE	PAR	APPROUVÉ
5	25-03-21	POUR SOUMISSION		
4	25-02-28	PLANS POUR DEMANDE DE PERMIS		
3	25-01-24	PLANS POUR COMMENTAIRES 90%		
2	24-11-22	PLANS POUR COMMENTAIRES 75%		

SCEAU :

Ordre des architectes du Québec A 5107 LINO JOSÉ GOMES ALVES ARCHITECTE

Ordre des architectes du Québec A 5158 GUILLAUME MOREST ARCHITECTE

ARCHITECTURE :

CCM2 ARCHITECTES + Confluence ARCHITECTURE

STRUCTURE - CIVIL :

qdi

MÉCANIQUE - ÉLECTRICITÉ :

DWB CONSULTANTS

Ville de Gatineau — SERVICE DES INFRASTRUCTURES ET DES PROJETS

NOM DU PROJET :

NOUVEAU POINT DE SERVICE DU SPVG – SECTEUR AYLMER

TITRE :

COUPES TYPES AGRANDIES

LOCALISATION DU PROJET :

N

No VILLE : 22-2029-A201-XXX-YZZ	
RELEVÉ PAR : -	CONÇU PAR : G.M.
DESSINÉ PAR : Z.B.	VÉRIFIÉ PAR : Y.G.
DATE : 25-03-21	APPROUVÉ PAR : -
No PROJET (FIRME) : 23002	ÉCHELLE : 1 : 5
No APPEL D'OFFRES : 2025 SP 024	PLAN No. : A5.12

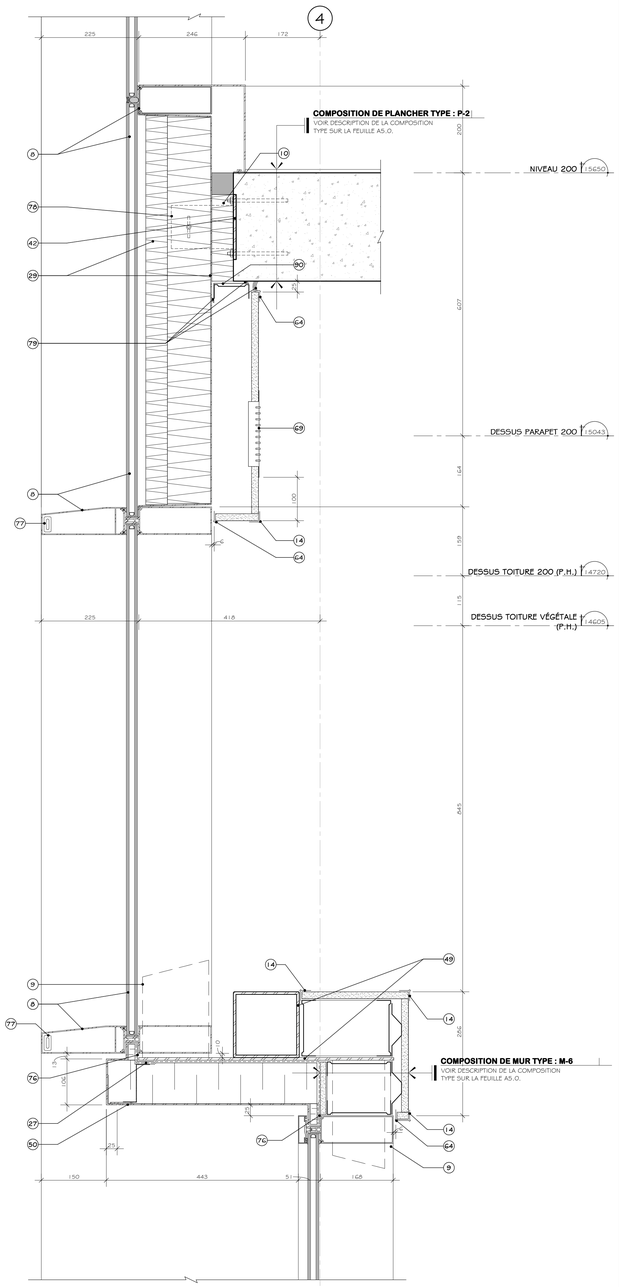

2 A5.4 COUPE DE MUR TYPE

ÉCHELLE : 1 : 5

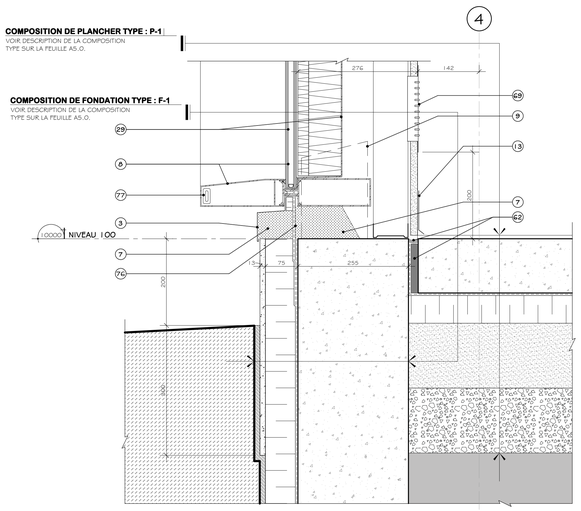

3 A5.2 COUPE DE MUR TYPE

ÉCHELLE : 1 : 5

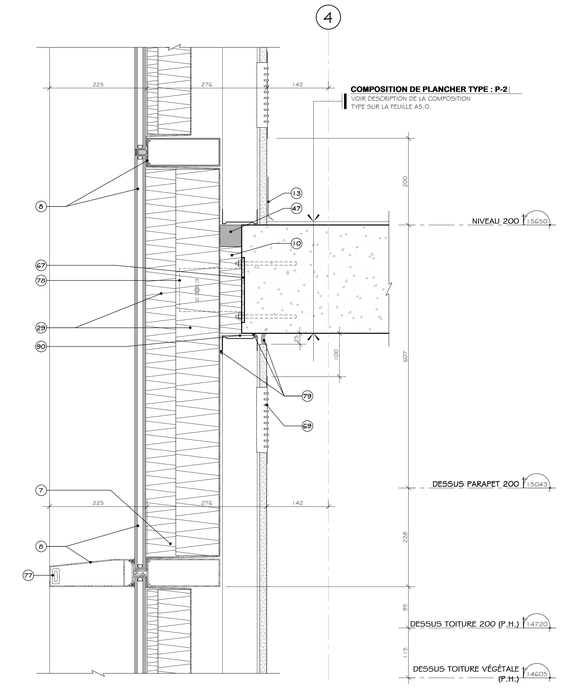

1 A5.2 COUPE DE MUR TYPE

ÉCHELLE : 1 : 5

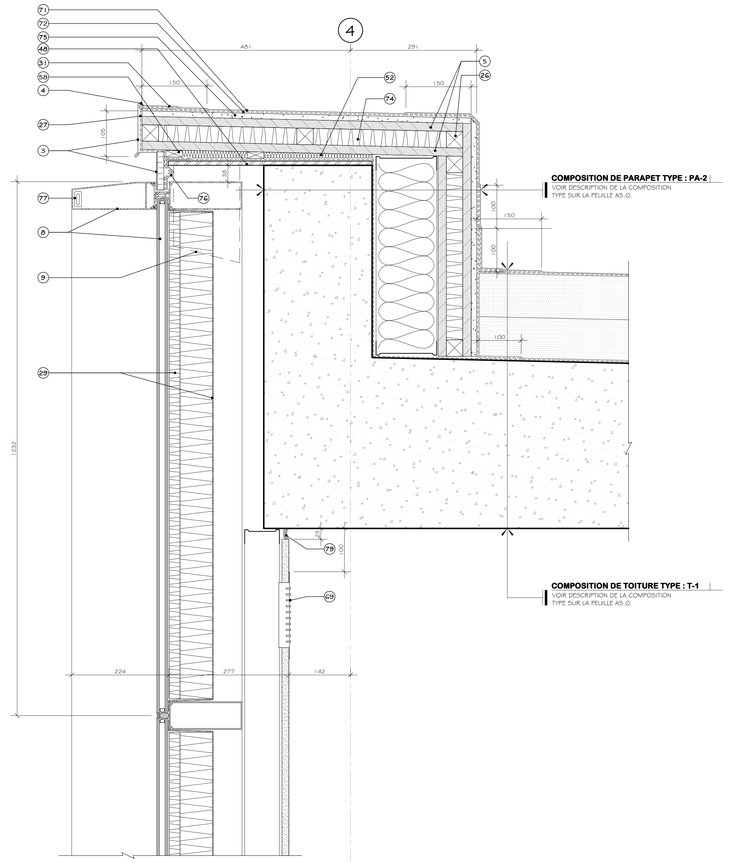

4 A5.4 COUPE DE MUR TYPE

ÉCHELLE : 1 : 5

NOTES

LISTE DE NOTES EFFECTIVES POUR LES FEUILLES A5.10 @ A5.18

1. PLAQUE DE FIXATION POUR TÊTE DE BLOC DE BÉTON. SPÉCIFICATIONS PAR ING. EN STRUCTURE.
3. SOLIN EN ALUMINIUM, 2mm D'ÉPAISSEUR AVEC LARMIER. VOIR DESCRIPTION COMPLÈTE SUR LES ÉLÉVATIONS POUR COULEUR ET VOIR DEVIS.
4. SCELLANT EXTÉRIEUR SUR LE PÉRIMÈTRE. VOIR DEVIS.
5. CONTREPLAQUE DE TYPE EXTÉRIEUR, 19mm. VOIR DEVIS.
6. BOULONS COMPRESSIBLES, SCELLANTS EXTÉRIEURS ET ISOLANT POLYURÉTHANE GICLÉ. VOIR DEVIS.
7. REMPLIR TOUTE LA CAVITÉ D'ISOLANT THERMIQUE DE POLYURÉTHANE GICLÉ. VOIR DEVIS.
8. SYSTÈME DE MUR RIDEAU EN ALUMINIUM. VOIR DEVIS.
9. MANCHON POUR MENEAU VERTICAL FIXÉ MÉCANIQUEMENT. SPÉCIFICATIONS PAR FABRICANT DE MUR RIDEAU.
10. REMPLIR LA CAVITÉ D'ISOLANT SEMI-RIGIDE EN FIBRE DE ROCHE. VOIR DEVIS.
11. PANTON DE JET DE SABLE. VOIR TABLEAU DES FINIS.
12. SCELLANT INTÉRIEUR, VOIR DEVIS.
13. PLINTHE, VOIR PLANS DES FINIS ET VOIR DEVIS.
14. RENFORT DE CONTREPLAQUE DE TYPE EXTÉRIEUR, 19mm. VOIR DEVIS.
15. JUXTAPOSER LES ÉPAISSEURS DE GYPSE.
16. PORTE ET CADRE EXTÉRIEURS EN ACIER ISOLÉ. VOIR DEVIS.
17. COLONNE DE BÉTON. SPÉCIFICATIONS PAR ING. STRUCTURE.
18. SOLIN EN ACIER PRÉ-ÉMAILLÉ, CALIBRE 24. VOIR DEVIS.
20. BLOCAGE DE BOIS TRAITÉ. SPÉCIFICATIONS PAR FABRICANT DE MUR EN PANNEAUX DE BÉTON PRÉFABRIQUÉS.
21. BOULONS COMPRESSIBLES ET SCELLANTS SUR TOUTE LA LIGNE DU JOINT. VOIR DEVIS.
22. COUPE DE PANNEAU À 45 DEGRÉS. SPÉCIFICATIONS PAR FABRICANT DE MUR EN PANNEAUX DE BÉTON PRÉFABRIQUÉS.
23. SYSTÈME DE PORTE EN ALUMINIUM ISOLÉ, VOIR DEVIS.
24. SYSTÈME DE PANNEAU TYMPAN ET ISOLANT SEMI-RIGIDE. VOIR DEVIS.
25. MOULURE DE FINITION EN ALUMINIUM DE 2mm D'ÉPAISSEUR, FIN TEL QUE MUR RIDEAU ADJACENT. VOIR DEVIS.
26. BLOCAGE DE BOIS TRAITÉ, VOIR DEVIS.
27. MEMBRANE AUTOCOLLANTE DE TYPE BUTYLE. VOIR DEVIS.
28. CADRE ET PORTE DE GARAGE EXTÉRIEUR EN ACIER ISOLÉ. VOIR DEVIS.
29. REVÊTEMENT EN ALUMINIUM ET FRAME EN ALUMINIUM DE 2mm D'ÉPAISSEUR VOIR DEVIS. REMPLIR TOUTE LA CAVITÉ D'ISOLANT THERMIQUE EN FIBRE DE ROCHE. VOIR DEVIS.
30. SOLIN MEMBRANE. VOIR DEVIS.
31. PENTE 2% PAR LISSE MÉTALLIQUE VERS TOITURE ET DRAIN. VOIR PLAN DE TOITURE.
32. MEMBRANE PARE-AIR ET PARE-VAPEUR CONTINUE. VOIR DEVIS.
33. CORNIÈRE EN ACIER GALVANISÉ PAR IMMERSION À CHAUD DE 150mm X 150mm POUR FIXATION DE MANCHON DE MUR RIDEAU. SPÉCIFICATIONS PAR FABRICANT DE MUR RIDEAU.
34. JEU DE CORNIÈRES. SPÉCIFICATIONS PAR ING. EN STRUCTURE.
35. PLAQUE DE FIXATION PONCTUELLE EN ACIER GALVANISÉ PAR IMMERSION À CHAUD, INSTALLÉE AU MUR DE FONDATION. SPÉCIFICATIONS PAR FABRICANT DE MUR EN PANNEAUX DE BÉTON PRÉFABRIQUÉS. FOURNIR ET INSTALLER AUSSI ISOLANT EN LAINE DE ROCHE. VOIR DEVIS.
36. CORNIÈRE D'ANGLE SOUDÉES EN ACIER GALVANISÉ FIXÉE AU MUR DE FONDATION. SPÉCIFICATIONS PAR ING. STRUCTURE.
37. PLANCHE ASPHALTIQUE ET SCELLANT SUR TOUTE LA LIGNE DU JOINT. SPÉCIFICATIONS PAR ING. CIVIL.
38. COUPER L'ISOLANT POUR LAISSER PASSER LES MEMBRANES. MEMBRANES.
39. CHEVAUCHER LES DIFFÉRENTES SECTIONS DE MEMBRANE PARE-AIR PARE-VAPEUR.
40. CORNIÈRE EN ACIER GALVANISÉ POUR DU MUR EN BÉTON PRÉFABRIQUÉ. SPÉCIFICATIONS PAR FABRICANT DE MUR EN PANNEAUX DE BÉTON PRÉFABRIQUÉS.
41. TROTTOIR DE BÉTON, SPÉCIFICATIONS PAR ING. CIVIL.
42. MANCHON ENCOCHÉ POUR MENEAU VERTICAL FIXÉ MÉCANIQUEMENT. SPÉCIFICATIONS PAR FABRICANT DE MUR RIDEAU.
43. SEUIL EN ALUMINIUM ISOLÉ AVEC BRIS THERMIQUE. VOIR DEVIS.
44. CORNIÈRE EN ACIER GALVANISÉ PAR IMMERSION À CHAUD DE 241mm X 150mm. SPÉCIFICATIONS PAR FABRICANT DE MUR EN PANNEAUX DE BÉTON PRÉFABRIQUÉS.
45. PLAQUE DE FIXATION PLIÉE EN ACIER GALVANISÉ. SPÉCIFICATIONS PAR ING. EN STRUCTURE.
46. PANNEAU DE GYPSE EXTÉRIEUR AVEC REVÊTEMENT EN FIBRE DE VERRE, 13mm D'ÉPAISSEUR. VOIR DEVIS.
47. SCELLANT COUPE-FEU. VOIR DEVIS.
48. PLAQUE DE FIXATION EN ACIER GALVANISÉ AU PARAPET DE BÉTON. SPÉCIFICATIONS PAR ING. STRUCTURE. FOURNIR ET INSTALLER AUSSI ISOLANT EN FIBRE DE ROCHE. VOIR DEVIS.
49. PLAQUE DE FIXATION EN ACIER GALVANISÉ DE 216mm DE PROFONDEUR AVEC TUBE DE HSS. SPÉCIFICATIONS PAR ING. STRUCTURE.
50. PLAQUE D'ALUMINIUM 2mm. VOIR DEVIS.
52. REMPLIR LA CAVITÉ D'ISOLANT EN NATTE DE FIBRE DE ROCHE. VOIR DEVIS.
53. CONDUIT MÉCANIQUE. SPÉCIFICATIONS PAR ING. EN MÉCANIQUE
54. DISPOSITIF DE SÉPARATION. VOIR DEVIS.
55. PÂTÉS DE COLOMBAGES MÉTALLIQUES @ 400mm C.C. DIMENSIONS ADÉQUATES SELON CONDITION. REMPLIR LA CAVITÉ D'ISOLANT EN LAINE DE ROCHE. VOIR DEVIS.
56. CORNIÈRE DE FIXATION EN ACIER GALVANISÉ, AU MUR DE FONDATION. SPÉCIFICATION PAR ING. STRUCTURE.
57. FAIRE RETOURNER MEMBRANE PARE-AIR ET PARE-VAPEUR AUTOCOLLANTE.
58. BLOCAGE DE BOIS TRAITÉ, SPÉCIFICATIONS PAR FABRICANT DE MUR RIDEAU.
59. COLONNE EN TUBE D'ACIER GALVANISÉ. SPÉCIFICATIONS PAR ING. EN STRUCTURE.
60. TÔLE EN ACIER PRÉ-ÉMAILLÉ PRÉPEINT BLANC, CALIBRE 24. VOIR DEVIS.
61. RETOUR EN GYPSE. VOIR DEVIS.
62. PLANCHE ASPHALTIQUE ET SCELLANT SUR TOUTE LA LIGNE DU JOINT. VOIR DEVIS.
63. SURFACE EN ASPHALTE. SPÉCIFICATIONS PAR ING. CIVIL.
64. MOULURE DE FINITION POUR GYPSE. VOIR DEVIS.
65. MUR SOLAIRE. VOIR DEVIS.
66. FAIRE RETOURNER L'ENDUIT HYDROFUGE
67. PLAQUE D'ANCRAGE EN ACIER GALVANISÉ DE 150mm DE PROFONDEUR. SPÉCIFICATIONS PAR FABRICANT DE MUR RIDEAU.
68. PRÉVOIR LARMIER DANS LE REVÊTEMENT DE BÉTON PRÉFABRIQUÉ. SPÉCIFICATIONS PAR FABRICANT DE MUR DE BÉTON EN PANNEAUX DE BÉTON PRÉFABRIQUÉS.
69. GRILLE D'AÉRATION POUR PANNEAUX TYMPAN : 150mm X 400mm. VOIR DEVIS.
70. TÔLE DE SUPPORT EN ACIER GALVANISÉ, CALIBRE 24. VOIR DEVIS.
71. MEMBRANE DE FINITION EN BITUME ÉLASTOMÈRE. VOIR DEVIS.
72. MEMBRANE SOUS-COUCHE EN BITUME ÉLASTOMÈRE. VOIR DEVIS.
73. BARRE Z EN ACIER GALVANISÉ @400mm C.C. DIMENSIONS SELON COMPOSITION. VOIR DEVIS.
74. PANNEAU D'ISOLANT SEMI-RIGIDE EN FIBRE DE ROCHE 38mm D'ÉPAISSEUR, VOIR DEVIS
75. PANNEAU DE CIMENT 13mm. VOIR DEVIS.
76. TÔLE DE SUPPORT EN ALUMINIUM 2mm. VOIR DEVIS.
77. PRÉVOIR PLI CHAUFFANT DANS LE COUVERCLE DE MENEAU. SPÉCIFICATIONS PAR ING. EN MÉCANIQUE.
78. ANCRAGE POUR MUR RIDEAU AVEC TROU OBLONG POUR DÉFLEXION. SPÉCIFICATIONS PAR FRABRICANT DE MUR RIDEAU.
79. SCELLANT COUPE-FEU. VOIR DEVIS.
80. EXTRUSION DANS LE REVÊTEMENT D'ALUMINIUM POUR AÉRATION.
81. CONTRE PENTE EN ISOLANT DE PENTE. VOIR DEVIS.
82. SCELLANT ACOUSTIQUE. VOIR DEVIS.
83. FAIRE UNE ENCOCHE DE LA CLOISON OU SOUFFLAGE INTÉRIEUR. VOIR DEVIS.
84. CACHE VIS. VOIR DEVIS.
86. FENESTRA EN ALUMINIUM DE 50mm D'ÉPAISSEUR. VOIR DEVIS.
87. PANNEAU OBTURATEUR DE COULEUR NOIR POUR PARTIE NON EFFECTIVE DES FENÊTRES. VOIR ÉLÉVATIONS ET VOIR DEVIS.
88. PANNEAU D'ISOLANT SEMI-RIGIDE EN FIBRE DE ROCHE 50mm D'ÉPAISSEUR, VOIR DEVIS.
89. PANNEAU D'ISOLANT RIGIDE 64mm D'ÉPAISSEUR. VOIR DEVIS.
90. TÔLE DE SUPPORT EN ALUMINIUM 2mm. VOIR DEVIS.
100. PRÉVOIR DES OUVERTURES SÉQUENTIELLES POUR PERMETTRE LA VENTILATION DE LA CAVITÉ.
101. MOUSTIQUAIRE EN NYLON.
102. VERRE THERMOS TREMPÉ DOUBLE AVEC ENDUIT CERAMIT. VOIR DEVIS.
103. VERRE SIMPLE TREMPÉ AVEC ENDUIT CERAMIT. VOIR DEVIS.

LÉGENDE

PROPOSÉ	EXISTANT	DESCRIPTION	PROPOSÉ	EXISTANT	DESCRIPTION

NOTES

REV. No.	DATE	NATURE	PAR	APPROUVÉ
5	25-03-21	POUR SOUMISSION		
4	25-02-26	PLANS POUR DEMANDE DE PERMIS		
3	25-01-24	PLANS POUR COMMENTAIRES 90%		
2	24-11-22	PLANS POUR COMMENTAIRES 75%		

SCEAU :

Ordre des architectes du Québec — A 5158 — GUILLAUME MOREST — ARCHITECTE

ARCHITECTURE :

CCM2 ARCHITECTES + Confluence ARCHITECTURE

STRUCTURE - CIVIL :

qdi

MÉCANIQUE - ÉLECTRICITÉ :

DWB CONSULTANTS

Ville de Gatineau

SERVICE DES INFRASTRUCTURES ET DES PROJETS

NOM DU PROJET :

NOUVEAU POINT DE SERVICE DU SPVG – SECTEUR AYLMER

TITRE :

COUPES TYPES AGRANDIES

LOCALISATION DU PROJET :

No VILLE : 22-2029-A201-XXX-YZZ	
RELEVÉ PAR : -	CONÇU PAR : G.M.
DESSINÉ PAR : Z.B.	VÉRIFIÉ PAR : Y.G.
DATE : 25-03-21	APPROUVÉ PAR : -
No PROJET (FIRME) : 23002	ÉCHELLE : 1 : 5
No APPEL D'OFFRES : 2025 SP 024	PLAN No. : A5.13

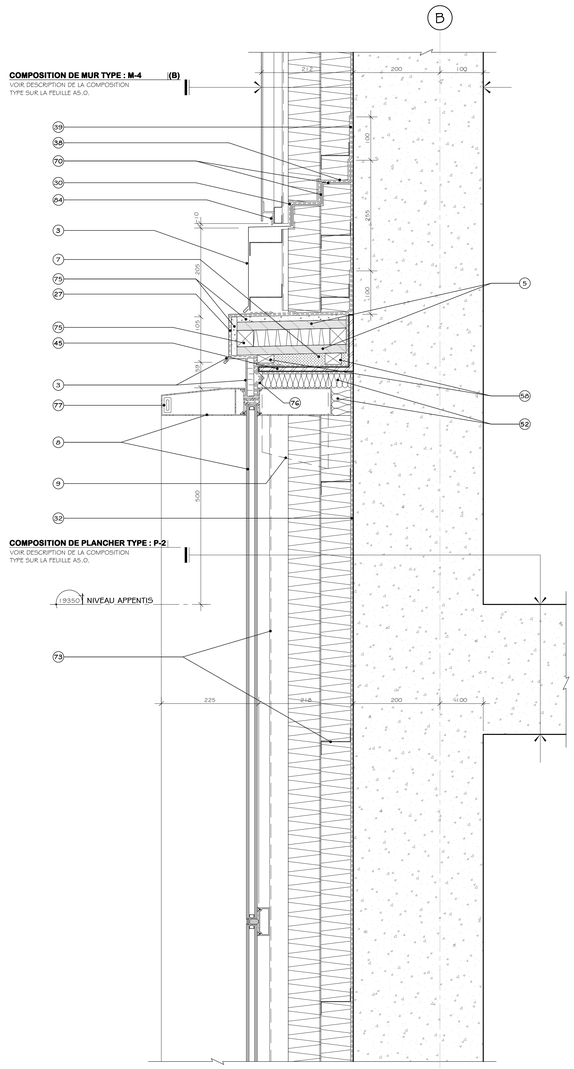

1 COUPE DE MUR TYPE
A5.5
ÉCHELLE 1 : 5

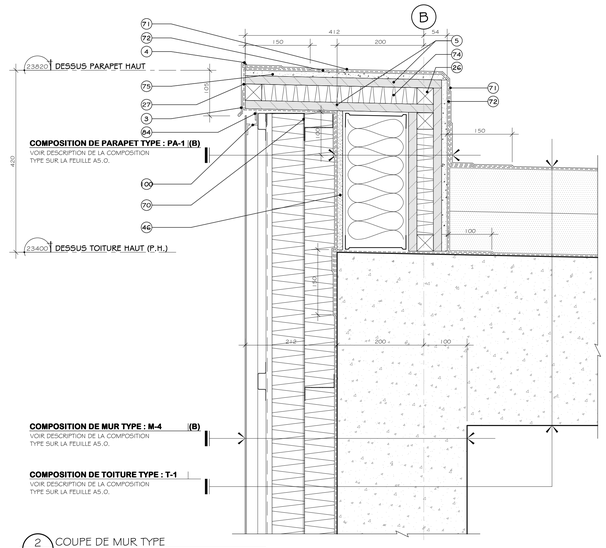

2 COUPE DE MUR TYPE
A5.1
ÉCHELLE 1 : 5

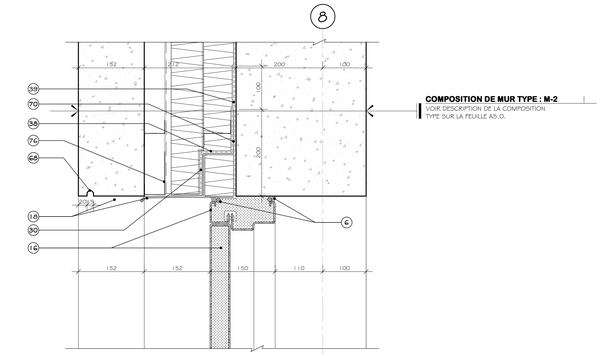

3 COUPE DE MUR TYPE
A5.6
ÉCHELLE 1 : 5

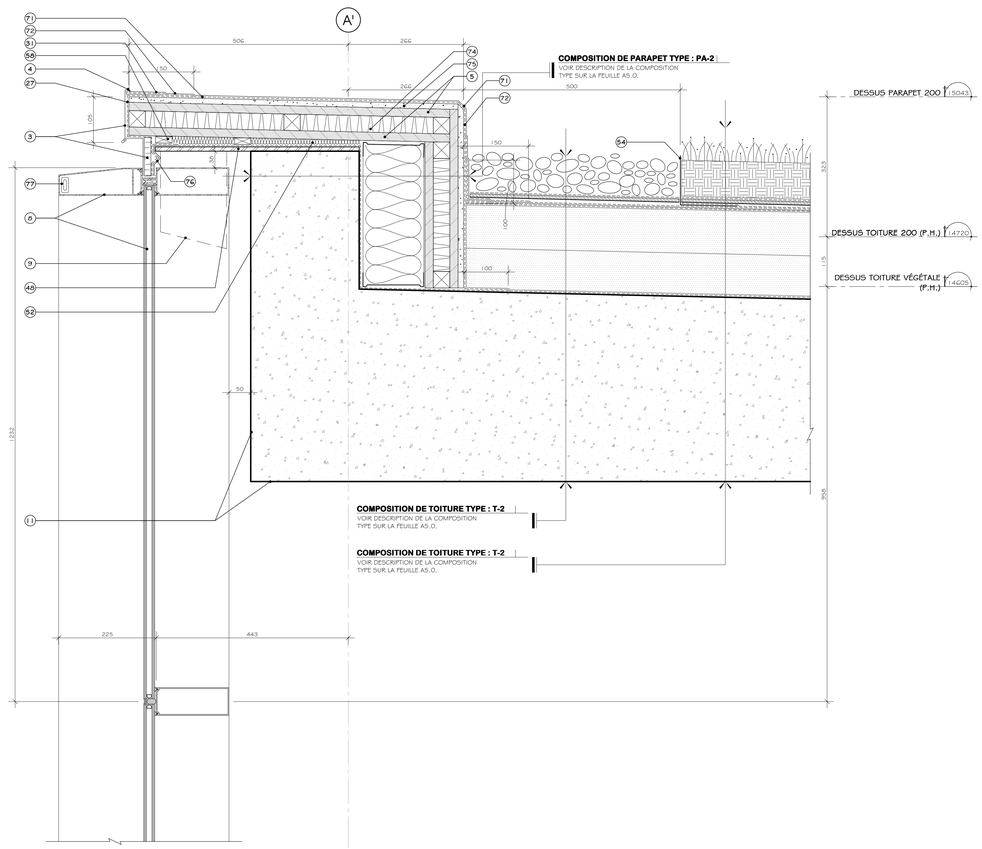

4 COUPE DE MUR TYPE
A5.2
ÉCHELLE 1 : 5

NOTES

	LISTE DE NOTES EFFECTIVES POUR LES FEUILLES A5.10 @ A5.18
1	PLAQUE DE FIXATION POUR TÊTE DE BLOC DE BÉTON. SPÉCIFICATIONS PAR ING. EN STRUCTURE.
3	SOUIN EN ALUMINIUM, 2mm D'ÉPAISSEUR AVEC LARMIER. VOIR DESCRIPTION COMPLÈTE SUR LES ÉLÉVATIONS POUR COULEUR ET VOIR DEVIS.
4	SCELLANT EXTÉRIEUR SUR LE PÉRIMÈTRE. VOIR DEVIS.
5	CONTREFLAQUE DE TYPE EXTÉRIEUR 19mm. VOIR DEVIS.
6	BOUDINS COMPRESSIBLES, SCELLANTS EXTÉRIEURS ET ISOLANT POLYURÉTHANE GICLÉ. VOIR DEVIS.
7	REMPLIR TOUTE LA CAVITÉ D'ISOLANT THERMIQUE DE POLYURÉTHANE GICLÉ. VOIR DEVIS.
8	SYSTÈME DE MUR RIDEAU EN ALUMINIUM. VOIR DEVIS.
9	MANCHON POUR MENEAU VERTICAL FIXÉ MÉCANIQUEMENT. SPÉCIFICATIONS PAR FABRICANT DE MUR RIDEAU.
10	REMPLIR LA CAVITÉ D'ISOLANT SEMI-RIGIDE EN FIBRE DE ROCHE. VOIR DEVIS.
11	PIVITON DE JET DE SABLE. VOIR TABLEAU DES FINIS.
12	SCELLANT INTÉRIEUR. VOIR DEVIS.
13	PLINTHE. VOIR PLANS DES FINIS ET VOIR DEVIS.
14	REMPLIR DE COIN POUR GYPSE. VOIR DEVIS.
15	JUXTAPOSER LES ÉPAISSEURS DE GYPSE.
16	PORTE ET CADRE EXTÉRIEURS EN ACIER ISOLÉ. VOIR DEVIS.
17	COLONNE DE BÉTON. SPÉCIFICATIONS PAR ING. STRUCTURE.
18	SOUIN EN ACIER PRÉ-ÉMAILLÉ, CALIBRE 24. VOIR DEVIS.
20	BLOCAGE DE BOIS TRAITÉ. SPÉCIFICATIONS PAR FABRICANT DE MUR EN PANNEAUX DE BÉTON PRÉFABRIQUÉS.
21	BOUDINS COMPRESSIBLES ET SCELLANTS SUR TOUTE LA LIGNE DU JOINT. VOIR DEVIS.
22	COUPE DE PANNEAU À 45 DEGRÉS. SPÉCIFICATIONS PAR FABRICANT DE MUR EN PANNEAUX DE BÉTON PRÉFABRIQUÉS.
23	SYSTÈME DE PORTE EN ALUMINIUM ISOLÉ. VOIR DEVIS.
24	SYSTÈME DE PANNEAU TYMPAN ET ISOLANT SEMI-RIGIDE. VOIR DEVIS.
25	MOULURE DE FIXATION EN ALUMINIUM DE 2mm D'ÉPAISSEUR, FIN TEL QUE MUR RIDEAU ADJACENT. VOIR DEVIS.
26	BLOCAGE DE BOIS TRAITÉ. VOIR DEVIS.
27	MEMBRANE AUTOCOLLANTE DE TYPE BUTYLE. VOIR DEVIS.
28	CADRE ET PORTE DE GARAGE EXTÉRIEUR EN ACIER ISOLÉ. VOIR DEVIS.
29	REVÊTEMENT EN ALUMINIUM ET FRAME EN ALUMINIUM DE 2mm D'ÉPAISSEUR VOIR DEVIS. REMPLIR TOUTE LA CAVITÉ D'ISOLANT THERMIQUE EN FIBRE DE ROCHE. VOIR DEVIS.
30	SOUIN MEMBRANE. VOIR DEVIS.
31	PENTE 2% PAR LISSE MÉTALLIQUE VERS TOITURE ET DRAIN. VOIR PLAN DE TOITURE.
32	MEMBRANE PARE-AIR ET PARE-VAPEUR CONTINUE. VOIR DEVIS.
33	CORNIÈRE EN ACIER GALVANISÉ PAR IMMERSION À CHAUD DE 150mm X 150mm POUR FIXATION DE MANCHON DE MUR RIDEAU. SPÉCIFICATIONS PAR FABRICANT DE MUR RIDEAU.
34	JEU DE CORNIÈRES. SPÉCIFICATIONS PAR ING. EN STRUCTURE.
35	PLAQUE DE FIXATION PONCTUELLE EN ACIER GALVANISÉ PAR IMMERSION À CHAUD, INSTALLÉE AU MUR DE FONDATION. SPÉCIFICATIONS PAR FABRICANT DE MUR EN PANNEAUX DE BÉTON PRÉFABRIQUÉS. FOURNIR ET INSTALLER AUSSI ISOLANT EN LAINE DE ROCHE. VOIR DEVIS.
36	CORNIÈRE D'ANGLE SOUDÉES EN ACIER GALVANISÉ FIXÉE AU MUR DE FONDATION. SPÉCIFICATIONS PAR ING. STRUCTURE
37	PLANCHE ASPHALTIQUE ET SCELLANT SUR TOUTE LA LIGNE DU JOINT. SPÉCIFICATIONS PAR ING. CIVIL.
38	COUPER L'ISOLANT POUR LAISSER PASSER LES MEMBRANES. MEMBRANES.
39	CHEVAUCHER LES DIFFÉRENTES SECTIONS DE MEMBRANE PARE-AIR PARE-VAPEUR.
40	CORNIÈRE EN ACIER GALVANISÉ POUR DU MUR EN BÉTON PRÉFABRIQUÉ, SPÉCIFICATIONS PAR FABRICANT DE MUR EN PANNEAUX DE BÉTON PRÉFABRIQUÉS.
41	TROTTOIR DE BÉTON, SPÉCIFICATIONS PAR ING. CIVIL.
42	MANCHON ENCOCHÉ POUR MENEAU VERTICAL FIXÉ MÉCANIQUEMENT. SPÉCIFICATIONS PAR FABRICANT DE MUR RIDEAU.
43	SEUIL EN ALUMINIUM ISOLÉ AVEC BRIS THERMIQUE. VOIR DEVIS.
44	CORNIÈRE EN ACIER GALVANISÉ PAR IMMERSION À CHAUD DE 241mm X 150mm, SPÉCIFICATIONS PAR FABRICANT DE MUR EN PANNEAUX DE BÉTON PRÉFABRIQUÉS.
45	PLAQUE DE FIXATION PLIÉE EN ACIER GALVANISÉ. SPÉCIFICATIONS PAR ING. EN STRUCTURE.
46	PANNEAU DE GYPSE EXTÉRIEUR AVEC REVÊTEMENT EN FIBRE DE VERRE, 13mm D'ÉPAISSEUR, VOIR DEVIS.
47	SCELLANT COUPE-FEU. VOIR DEVIS.
48	PLAQUE DE FIXATION EN ACIER GALVANISÉ AU PARAPET DE BÉTON. SPÉCIFICATIONS PAR ING. STRUCTURE. FOURNIR ET INSTALLER AUSSI ISOLANT EN FIBRE DE ROCHE. VOIR DEVIS.
49	PLAQUE DE FIXATION EN ACIER GALVANISÉ DE 216mm DE PROFONDEUR AVEC TUBE DE HSS. SPÉCIFICATIONS PAR ING. STRUCTURE.
50	PLAGE D'ALUMINIUM 2mm. VOIR DEVIS.
52	REMPLIR LA CAVITÉ D'ISOLANT EN NATTE DE FIBRE DE ROCHE. VOIR DEVIS.
53	CONDUIT MÉCANIQUE. SPÉCIFICATIONS PAR ING. EN MÉCANIQUE
54	DISPOSITIF DE SÉPARATION. VOIR DEVIS.
55	PÂTÉS DE COLOMBAGES MÉTALLIQUES @ 400mm C.C. DIMENSIONS ADÉQUATES SELON CONDITION. REMPLIR LA CAVITÉ D'ISOLANT EN LAINE DE ROCHE. VOIR DEVIS.
56	CORNIÈRE DE FIXATION EN ACIER GALVANISÉ, AU MUR DE FONDATION. SPÉCIFICATION PAR ING. STRUCTURE.
57	FAIRE RETOURNER MEMBRANE PARE-AIR ET PARE-VAPEUR AUTOCOLLANTE.
58	BLOCAGE DE BOIS TRAITÉ, SPÉCIFICATIONS PAR FABRICANT DE MUR RIDEAU.
59	COLONNE EN TUBE D'ACIER GALVANISÉ. SPÉCIFICATIONS PAR ING. EN STRUCTURE.
60	TÔLE EN ACIER PRÉ-ÉMAILLÉ PRÉPEINT BLANC, CALIBRE 24. VOIR DEVIS.
61	RETOUR EN GYPSE. VOIR DEVIS.
62	PLANCHE ASPHALTIQUE ET SCELLANT SUR TOUTE LA LIGNE DU JOINT. VOIR DEVIS.
63	SURFACE EN ASPHALTE. SPÉCIFICATIONS PAR ING. CIVIL.
64	MOULURE DE FIXATION POUR GYPSE. VOIR DEVIS.
65	MUR SOUMIS. VOIR DEVIS.
66	FAIRE RETOURNER L'ENDUIT HYDROFUGE
67	PLAQUE D'ANCRAGE EN ACIER GALVANISÉ DE 150mm DE PROFONDEUR. SPÉCIFICATIONS PAR FABRICANT DE MUR RIDEAU.
68	PRÉVOIR LARMIER DANS LE REVÊTEMENT DE BÉTON PRÉFABRIQUÉ. SPÉCIFICATIONS PAR FABRICANT DE MUR DE BÉTON EN PANNEAUX DE BÉTON PRÉFABRIQUÉS.
69	GRILLE D'AÉRATION POUR PANNEAUX TYMPAN 150mm X 400mm. VOIR DEVIS.
70	TÔLE DE SUPPORT EN ACIER GALVANISÉ, CALIBRE 24. VOIR DEVIS.
71	MEMBRANE DE FIXATION EN BITUME ÉLASTOMÈRE. VOIR DEVIS.
72	MEMBRANE SOUS-COUCHE EN BITUME ÉLASTOMÈRE. VOIR DEVIS.
73	BARRE Z EN ACIER GALVANISÉ @400mm C.C. DIMENSIONS SELON COMPOSITION. VOIR DEVIS.
74	PANNEAU D'ISOLANT SEMI-RIGIDE EN FIBRE DE ROCHE 38mm D'ÉPAISSEUR VOIR DEVIS.
75	PANNEAU DE CIMENT 13mm. VOIR DEVIS.
76	TÔLE DE SUPPORT EN ALUMINIUM 2mm. VOIR DEVIS.
77	PRÉVOIR PLI CHAUFFANT DANS LE COUVERCLE DE MENEAU. SPÉCIFICATIONS PAR ING. EN MÉCANIQUE.
78	ANCRAGE POUR MUR RIDEAU AVEC TROU OBLONG POUR DÉFLEXION. SPÉCIFICATIONS PAR FRABRICANT DE MUR RIDEAU.
79	SCELLANT COUPE-FEU. VOIR DEVIS.
80	EXTRUSION DANS LE REVÊTEMENT D'ALUMINIUM POUR AÉRATION.
81	COUVRE FENTE EN ISOLANT DE FENTE. VOIR DEVIS.
82	SCELLANT ACOUSTIQUE. VOIR DEVIS.
83	FAIRE UNE ENCOCHE DE LA CLOISON OU SOUFFLAGE INTÉRIEUR. VOIR DEVIS.
84	CACHE VIS. VOIR DEVIS.
86	PERSIENNE EN ALUMINIUM DE 50mm D'ÉPAISSEUR. VOIR DEVIS.
87	PANNEAU OBTURATEUR DE COULEUR NOIR POUR PARTIE NON EFFECTIVE DES PERSIENNES. VOIR ÉLÉVATIONS ET VOIR DEVIS.
88	PANNEAU D'ISOLANT SEMI-RIGIDE EN FIBRE DE ROCHE 50mm D'ÉPAISSEUR. VOIR DEVIS.
89	PANNEAU D'ISOLANT RIGIDE 64mm D'ÉPAISSEUR. VOIR DEVIS.
90	TÔLE DE SUPPORT EN ALUMINIUM 2mm. VOIR DEVIS.
100	PRÉVOIR DES OUVERTURES SÉQUENTIELLES POUR PERMETTRE LA VENTILATION DE LA CAVITÉ.
101	MOUSTIQUAIRE EN NYLON.
102	VERRE THERMOS TREMPÉ DOUBLE AVEC ENDUIT CERAMIT. VOIR DEVIS.
103	VERRE SIMPLE TREMPÉ AVEC ENDUIT CERAMIT. VOIR DEVIS.

LÉGENDE

PROPOSÉ	EXISTANT	DESCRIPTION	PROPOSÉ	EXISTANT	DESCRIPTION

NOTES

REV. No.	DATE	NATURE	PAR	APPROUVÉ
5	25-03-21	POUR SOUMISSION		
4	25-02-28	PLANS POUR DEMANDE DE PERMIS		
3	25-01-24	PLANS POUR COMMENTAIRES 90%		
2	24-11-22	PLANS POUR COMMENTAIRES 75%		

SCEAU :

Ordre des architectes du Québec A5107 LINO JOSÉ GOMES ALVES ARCHITECTE

Ordre des architectes du Québec A 5158 GUILLAUME MOREST ARCHITECTE

ARCHITECTURE :

CCM2 ARCHITECTES + Confluence ARCHITECTURE

STRUCTURE - CIVIL :

qdi

MÉCANIQUE - ÉLECTRICITÉ :

DWB CONSULTANTS

Ville de Gatineau

SERVICE DES INFRASTRUCTURES ET DES PROJETS

NOM DU PROJET :

NOUVEAU POINT DE SERVICE DU SPVG – SECTEUR AYLMER

TITRE :

COUPES TYPES AGRANDIES

LOCALISATION DU PROJET :

No VILLE : 22-2029-A201-XXX-YZZ	
RELEVÉ PAR : -	CONÇU PAR : G.M.
DESSINÉ PAR : Z.B.	VÉRIFIÉ PAR : Y.G.
DATE : 25-03-21	APPROUVÉ PAR : -
No PROJET (FIRME) : 23002	ÉCHELLE : 1 : 5
No APPEL D'OFFRES : 2025 SP 024	PLAN No. : A5.14

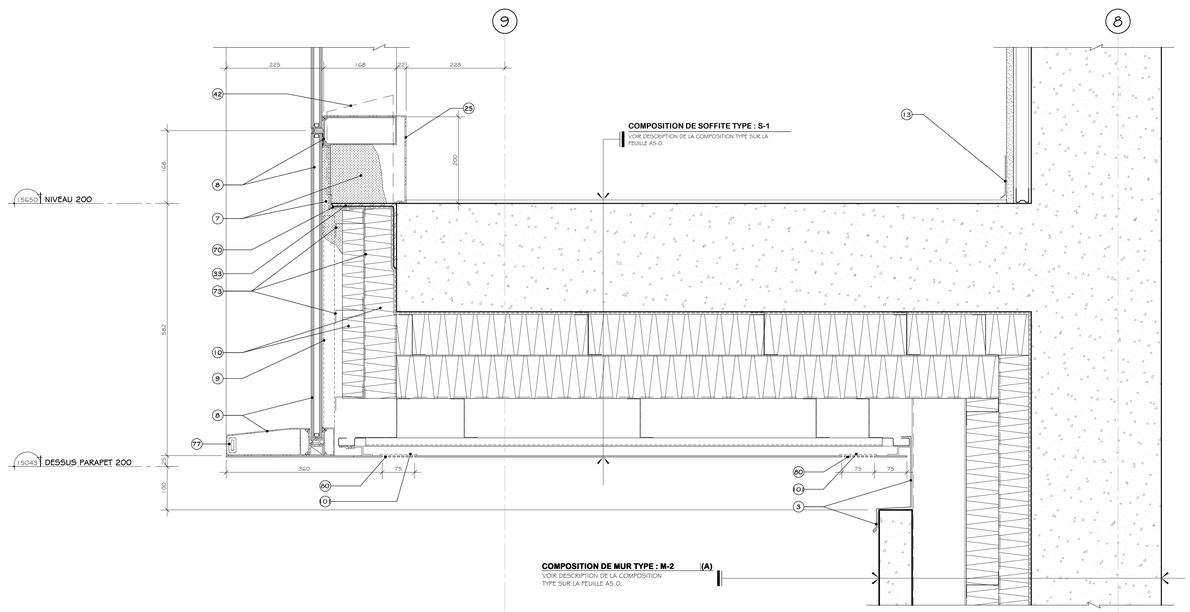

1 A5.1 COUPE DE MUR TYPE

ÉCHELLE 1 : 5

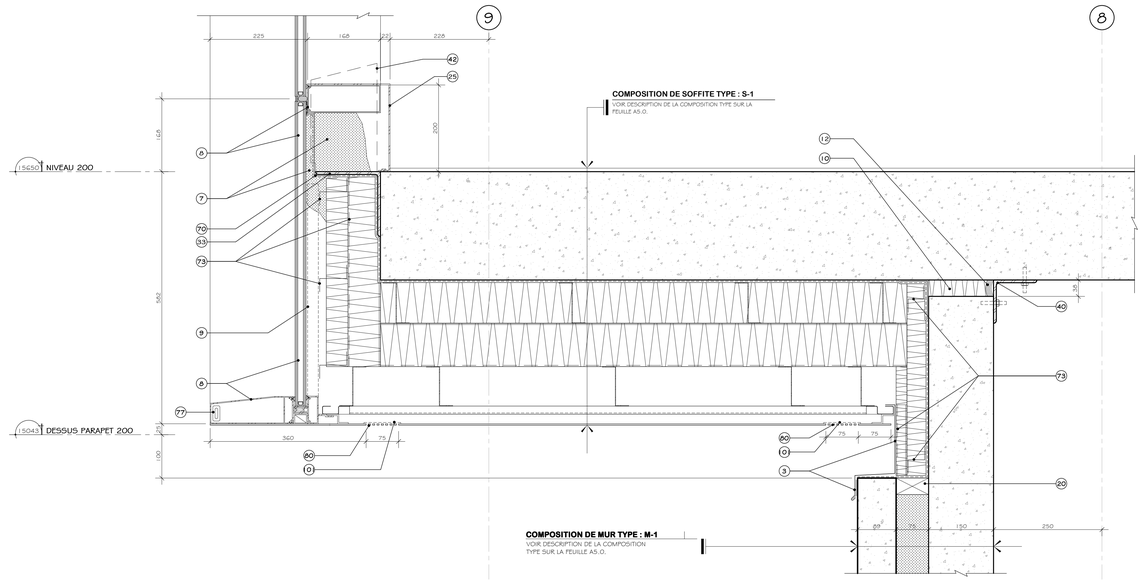

2 A5.1 COUPE DE MUR TYPE

ÉCHELLE 1 : 5

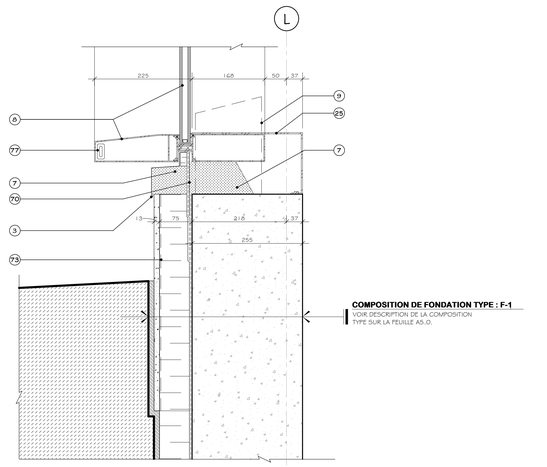

3 A5.8 COUPE DE MUR TYPE

ÉCHELLE 1 : 5

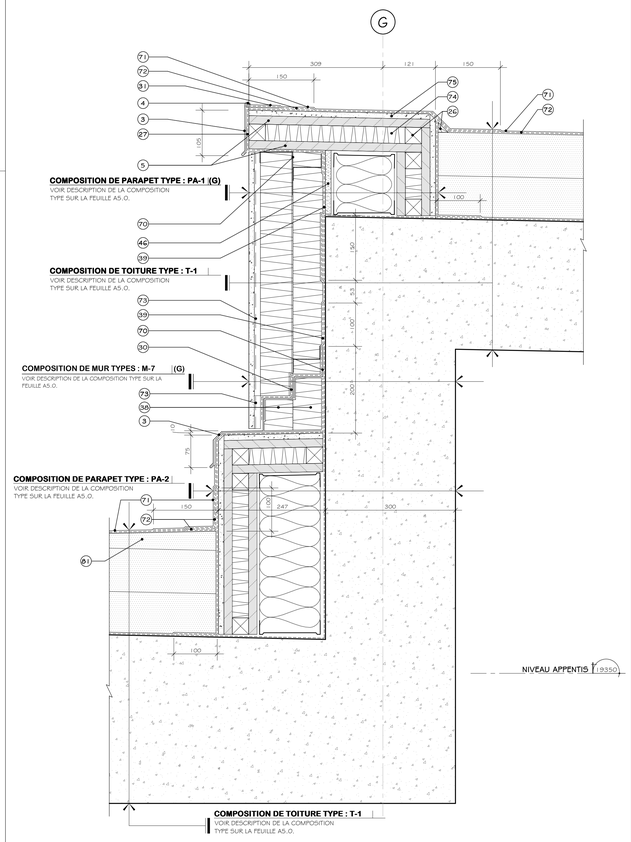

4 A7.5 COUPE DE MUR TYPE

ÉCHELLE 1 : 5

NOTES

LISTE DE NOTES EFFECTIVES POUR LES FEUILLES A5.10 @ A5.18

1 PLAQUE DE FIXATION POUR TÊTE DE BLOC DE BÉTON. SPÉCIFICATIONS PAR ING. EN STRUCTURE.
3 SOLIN EN ALUMINIUM, 2mm D'ÉPAISSEUR AVEC LARMIER. VOIR DESCRIPTION COMPLÈTE SUR LES ÉLÉVATIONS POUR COULEUR ET VOIR DEVIS.
4 SCELLANT EXTÉRIEUR SUR LE PÉRIMÈTRE. VOIR DEVIS.
5 CONTREPLAQUE DE TYPE EXTÉRIEUR 19mm. VOIR DEVIS.
6 BOUDINS COMPRESSIBLES, SCELLANTS EXTÉRIEURS ET ISOLANT POLYURÉTHANE GICLÉ. VOIR DEVIS.
7 REMPLIR TOUTE LA CAVITÉ D'ISOLANT THERMIQUE DE POLYURÉTHANE GICLÉ. VOIR DEVIS.
8 SYSTÈME DE MUR RIDEAU EN ALUMINIUM. VOIR DEVIS.
9 MANCHON POUR MENEAU VERTICAL FIXÉ MÉCANIQUEMENT. SPÉCIFICATIONS PAR FABRICANT DE MUR RIDEAU.
10 REMPLIR LA CAVITÉ D'ISOLANT SEMI-RIGIDE EN FIBRE DE ROCHE. VOIR DEVIS.
11 FINITION DE JET DE SABLE. VOIR TABLEAU DES FINIS.
12 SCELLANT INTÉRIEUR. VOIR DEVIS.
13 PLINTHE. VOIR PLANS DES FINIS ET VOIR DEVIS.
14 REMPLIR DE COIN POUR GYPSE. VOIR DEVIS.
15 JUXTAPOSER LES ÉPAISSEURS DE GYPSE.
16 PORTE ET CADRE EXTÉRIEURS EN ACIER ISOLÉ. VOIR DEVIS.
17 COLONNE DE BÉTON. SPÉCIFICATIONS PAR ING. STRUCTURE.
18 SOLIN EN ACIER PRÉ-ÉMAILLÉ, CALIBRE 24. VOIR DEVIS.
20 BLOCAGE DE BOIS TRAITÉ. SPÉCIFICATIONS PAR FABRICANT DE MUR EN PANNEAUX DE BÉTON PRÉFABRIQUÉS.
21 BOUDINS COMPRESSIBLES ET SCELLANTS SUR TOUTE LA LIGNE DU JOINT. VOIR DEVIS.
22 COUPE DE PANNEAU À 45 DEGRÉS. SPÉCIFICATIONS PAR FABRICANT DE MUR EN PANNEAUX DE BÉTON PRÉFABRIQUÉS.
23 SYSTÈME DE PORTE EN ALUMINIUM ISOLÉ. VOIR DEVIS.
24 SYSTÈME DE PANNEAU TYMPAN ET ISOLANT SEMI-RIGIDE. VOIR DEVIS.
25 MOULURE DE FIXATION EN ALUMINIUM DE 2mm D'ÉPAISSEUR, FIXÉ TEL QUE MUR RIDEAU ADJACENT. VOIR DEVIS.
26 BLOCAGE DE BOIS TRAITÉ. VOIR DEVIS.
27 MEMBRANE AUTOCOLLANTE DE TYPE BUTYLE. VOIR DEVIS.
28 CADRE ET PORTE DE GARAGE EXTÉRIEUR EN ACIER ISOLÉ. VOIR DEVIS.
29 REVÊTEMENT EN ALUMINIUM ET FRAME EN ALUMINIUM DE 2mm D'ÉPAISSEUR VOIR DEVIS. REMPLIR TOUTE LA CAVITÉ D'ISOLANT THERMIQUE EN FIBRE DE ROCHE. VOIR DEVIS.
30 SOLIN MEMBRANE. VOIR DEVIS.
31 PENTE 2% PAR LISSE MÉTALLIQUE VERS TOITURE ET DRAIN. VOIR PLAN DE TOITURE.
32 MEMBRANE PARE-AIR ET PARE-VAPEUR CONTINUE. VOIR DEVIS.
33 CORNIÈRE EN ACIER GALVANISÉ PAR IMMERSION À CHAUD DE 150mm X 150mm POUR FIXATION DE MANCHON DE MUR RIDEAU. SPÉCIFICATIONS PAR FABRICANT DE MUR RIDEAU.
34 JEU DE CORNIÈRES. SPÉCIFICATIONS PAR ING. EN STRUCTURE.
35 PLAQUE DE FIXATION PONCTUELLE EN ACIER GALVANISÉ PAR IMMERSION À CHAUD, INSTALLÉE AU MUR DE FONDATION. SPÉCIFICATIONS PAR FABRICANT DE MUR EN PANNEAUX DE BÉTON PRÉFABRIQUÉS. FOURNIR ET INSTALLER AUSSI ISOLANT EN LAINE DE ROCHE. VOIR DEVIS.
36 CORNIÈRE D'ANGLE SOUDÉES EN ACIER GALVANISÉ FIXÉE AU MUR DE FONDATION. SPÉCIFICATIONS PAR ING. STRUCTURE.
37 PLANCHE ASPHALTIQUE ET SCELLANT SUR TOUTE LA LIGNE DU JOINT. SPÉCIFICATIONS PAR ING. CIVIL.
38 COUPER L'ISOLANT POUR LAISSER PASSER LES MEMBRANES.
39 CHEVAUCHER LES DIFFÉRENTES SECTIONS DE MEMBRANE PARE-AIR PARE-VAPEUR.
40 CORNIÈRE EN ACIER GALVANISÉ POUR DU MUR EN BÉTON PRÉFABRIQUÉ, SPÉCIFICATIONS PAR FABRICANT DE MUR EN PANNEAUX DE BÉTON PRÉFABRIQUÉS.
41 TROTTOIR DE BÉTON, SPÉCIFICATIONS PAR ING. CIVIL.
42 MANCHON ENCOCHÉ POUR MENEAU VERTICAL FIXÉ MÉCANIQUEMENT. SPÉCIFICATIONS PAR FABRICANT DE MUR RIDEAU.
43 SEUIL EN ALUMINIUM ISOLÉ AVEC BRIS THERMIQUE. VOIR DEVIS.
44 CORNIÈRE EN ACIER GALVANISÉ PAR IMMERSION À CHAUD DE 241mm X 150mm. SPÉCIFICATIONS PAR FABRICANT DE MUR EN PANNEAUX DE BÉTON PRÉFABRIQUÉS.
45 PLAQUE DE FIXATION PLIÉE EN ACIER GALVANISÉ. SPÉCIFICATIONS PAR ING. EN STRUCTURE.
46 PANNEAU DE GYPSE EXTÉRIEUR AVEC REVÊTEMENT EN FIBRE DE VERRE, 13mm D'ÉPAISSEUR. VOIR DEVIS.
47 SCELLANT COUPE-FEU. VOIR DEVIS.
48 PLAQUE DE FIXATION EN ACIER GALVANISÉ AU PARAPET DE BÉTON. SPÉCIFICATIONS PAR ING. STRUCTURE. FOURNIR ET INSTALLER AUSSI ISOLANT EN FIBRE DE ROCHE. VOIR DEVIS.
49 PLAQUE DE FIXATION EN ACIER GALVANISÉ DE 218mm DE PROFONDEUR AVEC TUBE DE HSS. SPÉCIFICATIONS PAR ING. STRUCTURE.
50 PLAQUE D'ALUMINIUM 2mm. VOIR DEVIS.
52 REMPLIR LA CAVITÉ D'ISOLANT EN NATTE DE FIBRE DE ROCHE. VOIR DEVIS.
53 CONDUIT MÉCANIQUE. SPÉCIFICATIONS PAR ING. EN MÉCANIQUE
54 DISPOSITIF DE SÉPARATION. VOIR DEVIS.
55 PÂTÉS DE COLOMBAGES MÉTALLIQUES @ 400mm C.C. DIMENSIONS ADÉQUATES SELON CONDITION. REMPLIR LA CAVITÉ D'ISOLANT EN LAINE DE ROCHE. VOIR DEVIS.
56 CORNIÈRE DE FIXATION EN ACIER GALVANISÉ, AU MUR DE FONDATION. SPÉCIFICATION PAR ING. STRUCTURE.
57 FAIRE RETOURNER MEMBRANE PARE-AIR ET PARE-VAPEUR AUTOCOLLANTE.
58 BLOCAGE DE BOIS TRAITÉ, SPÉCIFICATIONS PAR FABRICANT DE MUR RIDEAU.
59 COLONNE EN TUBE D'ACIER GALVANISÉ. SPÉCIFICATIONS PAR ING. EN STRUCTURE.
60 TÔLE EN ACIER PRÉ-ÉMAILLÉ PRÉPEINT BLANC, CALIBRE 24. VOIR DEVIS.
61 RETOUR EN GYPSE. VOIR DEVIS.
62 PLANCHE ASPHALTIQUE ET SCELLANT SUR TOUTE LA LIGNE DU JOINT. VOIR DEVIS.
63 SURFACE EN ASPHALTE. SPÉCIFICATIONS PAR ING. CIVIL.
64 MOULURE DE FINITION POUR GYPSE. VOIR DEVIS.
65 MUR SOUMIS. VOIR DEVIS.
66 FAIRE RETOURNER L'ENDUIT HYDROFUGE
67 PLAQUE D'ANCRAGE EN ACIER GALVANISÉ DE 150mm DE PROFONDEUR. SPÉCIFICATIONS PAR FABRICANT DE MUR RIDEAU.
68 PRÉVOIR LARMIER DANS LE REVÊTEMENT DE BÉTON PRÉFABRIQUÉ. SPÉCIFICATIONS PAR FABRICANT DE MUR DE BÉTON EN PANNEAUX DE BÉTON PRÉFABRIQUÉS.
69 GRILLE D'AÉRATION POUR PANNEAUX TYMPAN 150mm X 400mm. VOIR DEVIS.
70 TÔLE DE SUPPORT EN ACIER GALVANISÉ, CALIBRE 24. VOIR DEVIS.
71 MEMBRANE DE FINITION EN BITUME ÉLASTOMÈRE. VOIR DEVIS.
72 MEMBRANE SOUS-COUCHE EN BITUME ÉLASTOMÈRE. VOIR DEVIS.
73 BARRE Z EN ACIER GALVANISÉ @400mm C.C. DIMENSIONS SELON COMPOSITION. VOIR DEVIS.
74 PANNEAU D'ISOLANT SEMI-RIGIDE EN FIBRE DE ROCHE 38mm D'ÉPAISSEUR. VOIR DEVIS.
75 PANNEAU DE CIMENT 13mm. VOIR DEVIS.
76 TÔLE DE SUPPORT EN ALUMINIUM 2mm. VOIR DEVIS.
77 PRÉVOIR FIL CHAUFFANT DANS LE COUVERCLE DE MENEAU. SPÉCIFICATIONS PAR ING. EN MÉCANIQUE.
78 ANCRAGE POUR MUR RIDEAU AVEC TROU OBLONG POUR DÉFLEXION. SPÉCIFICATIONS PAR FRABRICANT DE MUR RIDEAU.
79 SCELLANT COUPE-FEU. VOIR DEVIS.
80 EXTRUSION DANS LE REVÊTEMENT D'ALUMINIUM POUR AÉRATION.
81 COMPTRE PENTE EN ISOLANT DE PENTE. VOIR DEVIS.
82 SCELLANT ACOUSTIQUE. VOIR DEVIS.
83 FAIRE UNE ENCOCHE DE LA CLOISON OU SOUFFLAGE INTÉRIEUR. VOIR DEVIS.
84 CACHE VIS. VOIR DEVIS.
86 PERSIENNE EN ALUMINIUM DE 50mm D'ÉPAISSEUR. VOIR DEVIS.
87 PANNEAU OBTURATEUR DE COULEUR NOIR POUR PARTIE NON EFFECTIVE DES PERSIENNES. VOIR ÉLÉVATIONS ET VOIR DEVIS.
88 PANNEAU D'ISOLANT SEMI-RIGIDE EN FIBRE DE ROCHE 50mm D'ÉPAISSEUR. VOIR DEVIS.
89 PANNEAU D'ISOLANT RIGIDE 64mm D'ÉPAISSEUR. VOIR DEVIS.
90 TÔLE DE SUPPORT EN ALUMINIUM 2mm. VOIR DEVIS.
100 PRÉVOIR DES OUVERTURES SÉQUENTIELLES POUR PERMETTRE LA VENTILATION DE LA CAVITÉ.
101 MOUSTIQUAIRE EN NYLON.
102 VERRE THERMOS TREMPÉ DOUBLE AVEC ENDUIT CERAMIT. VOIR DEVIS.
103 VERRE SIMPLE TREMPÉ AVEC ENDUIT CERAMIT. VOIR DEVIS.

LÉGENDE

PROPOSÉ	EXISTANT	DESCRIPTION	PROPOSÉ	EXISTANT	DESCRIPTION

NOTES

REV. No.	DATE	NATURE	PAR	APPROUVÉ
5	25-03-21	POUR SOUMISSION		
4	25-02-28	PLANS POUR DEMANDE DE PERMIS		
3	25-01-24	PLANS POUR COMMENTAIRES 90%		
2	24-11-22	PLANS POUR COMMENTAIRES 75%		

SCEAU :

Ordre des architectes du Québec — A 5107 — LAURENT GINIS ELIOTT — ARCHITECTE

Ordre des architectes du Québec — A 5158 — GUILLAUME MOREST — ARCHITECTE

ARCHITECTURE :

CCM2 ARCHITECTES + Confluence ARCHITECTURE

STRUCTURE - CIVIL :

qdi

MÉCANIQUE - ÉLECTRICITÉ :

DWB CONSULTANTS

Ville de Gatineau

SERVICE DES INFRASTRUCTURES ET DES PROJETS

NOM DU PROJET :

NOUVEAU POINT DE SERVICE DU SPVG – SECTEUR AYLMER

TITRE :

COUPES TYPES AGRANDIES

LOCALISATION DU PROJET :

No VILLE : 22-2029-A201-XXX-YZZ	
RELEVÉ PAR : -	CONÇU PAR : G.M.
DESSINÉ PAR : Z.B.	VÉRIFIÉ PAR : Y.G.
DATE : 25-03-21	APPROUVÉ PAR : -
No PROJET (FIRME) : 23002	ÉCHELLE : 1 : 5
No APPEL D'OFFRES : 2025 SP 024	PLAN No. : A5.15

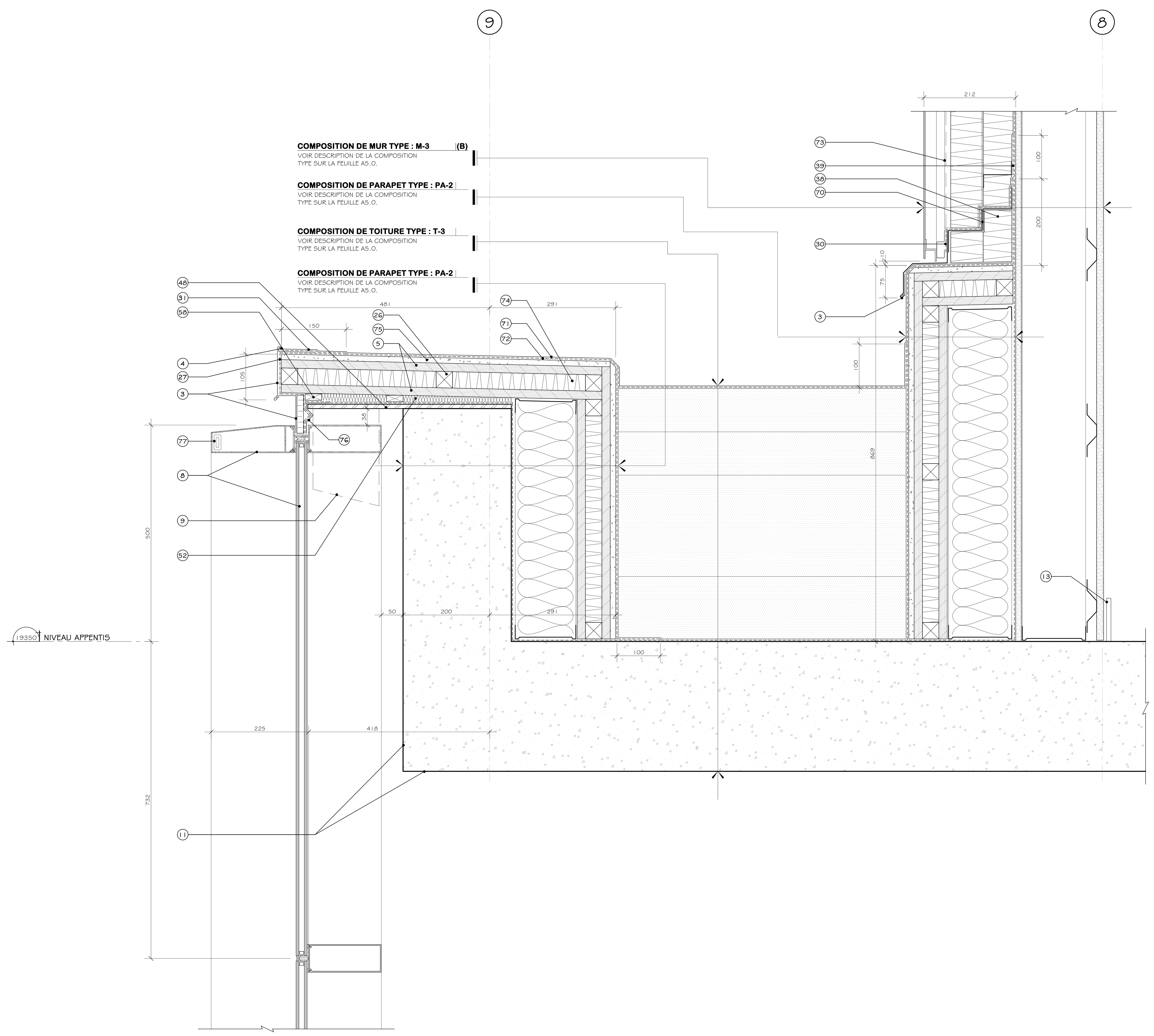

1 COUPE DE MUR TYPE
A5.1
ÉCHELLE 1 : 5

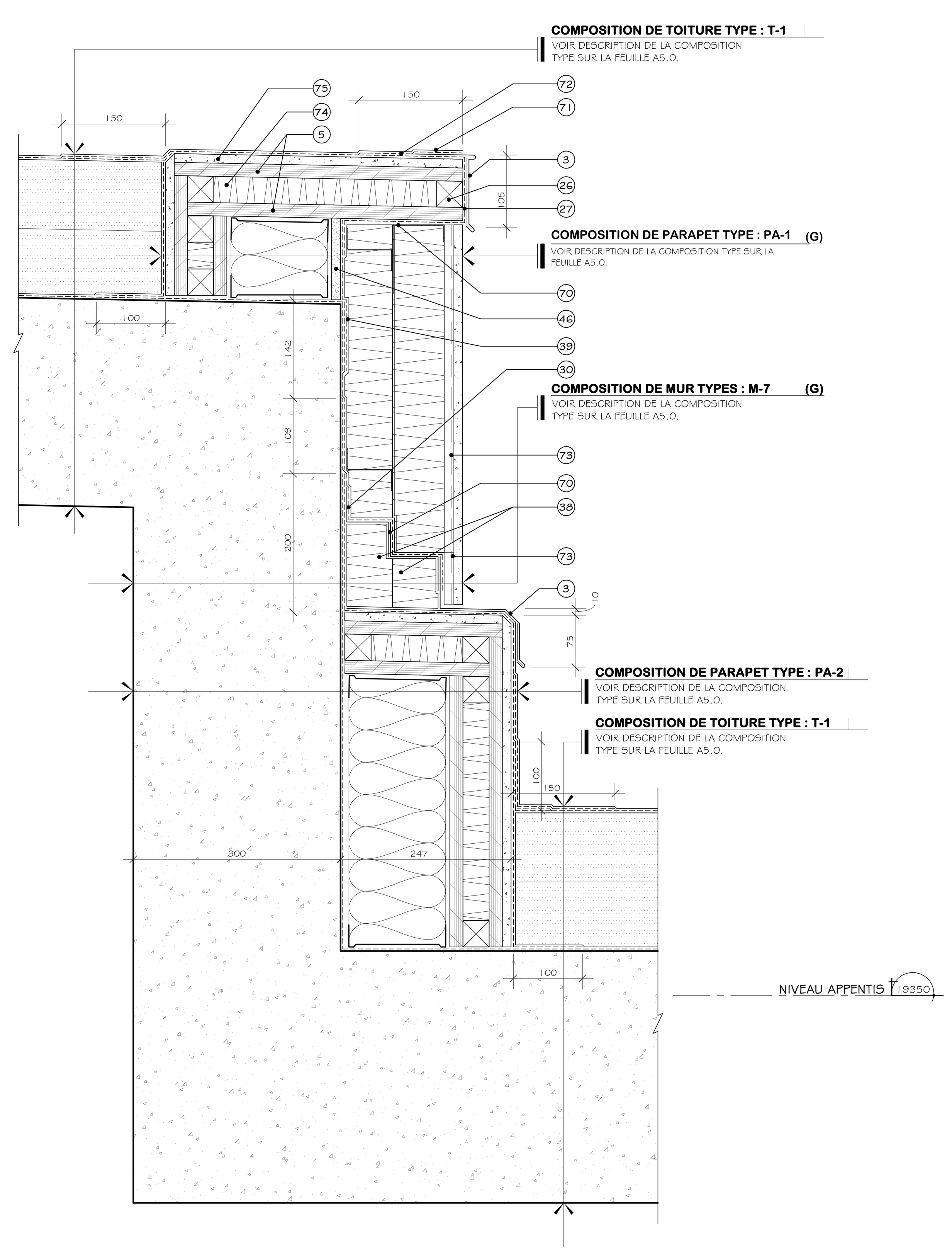

2 COUPE DE MUR TYPE
A7.5
ÉCHELLE 1 : 5

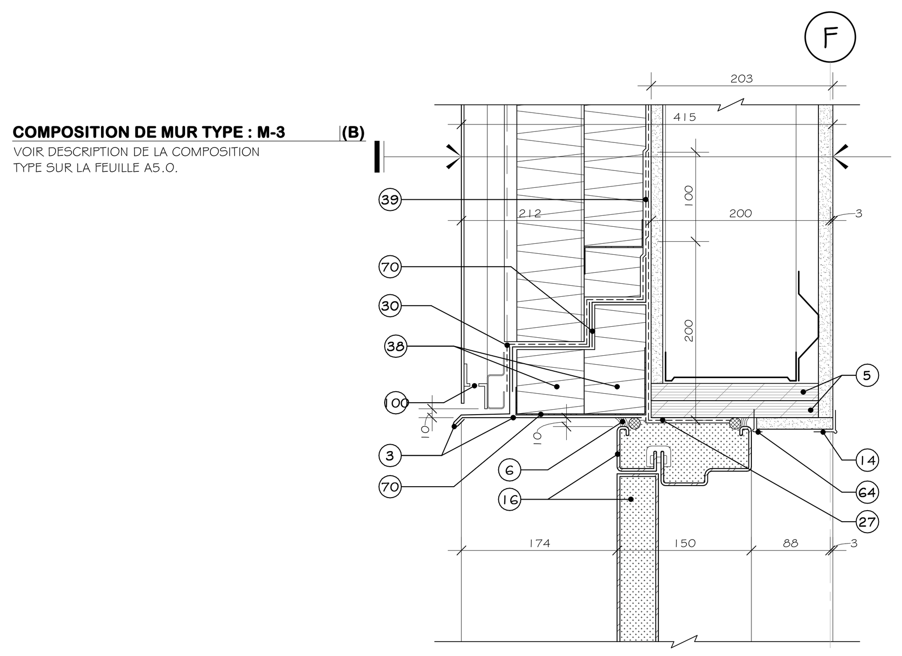

3 COUPE DE MUR TYPE
A5.7
ÉCHELLE 1 : 5

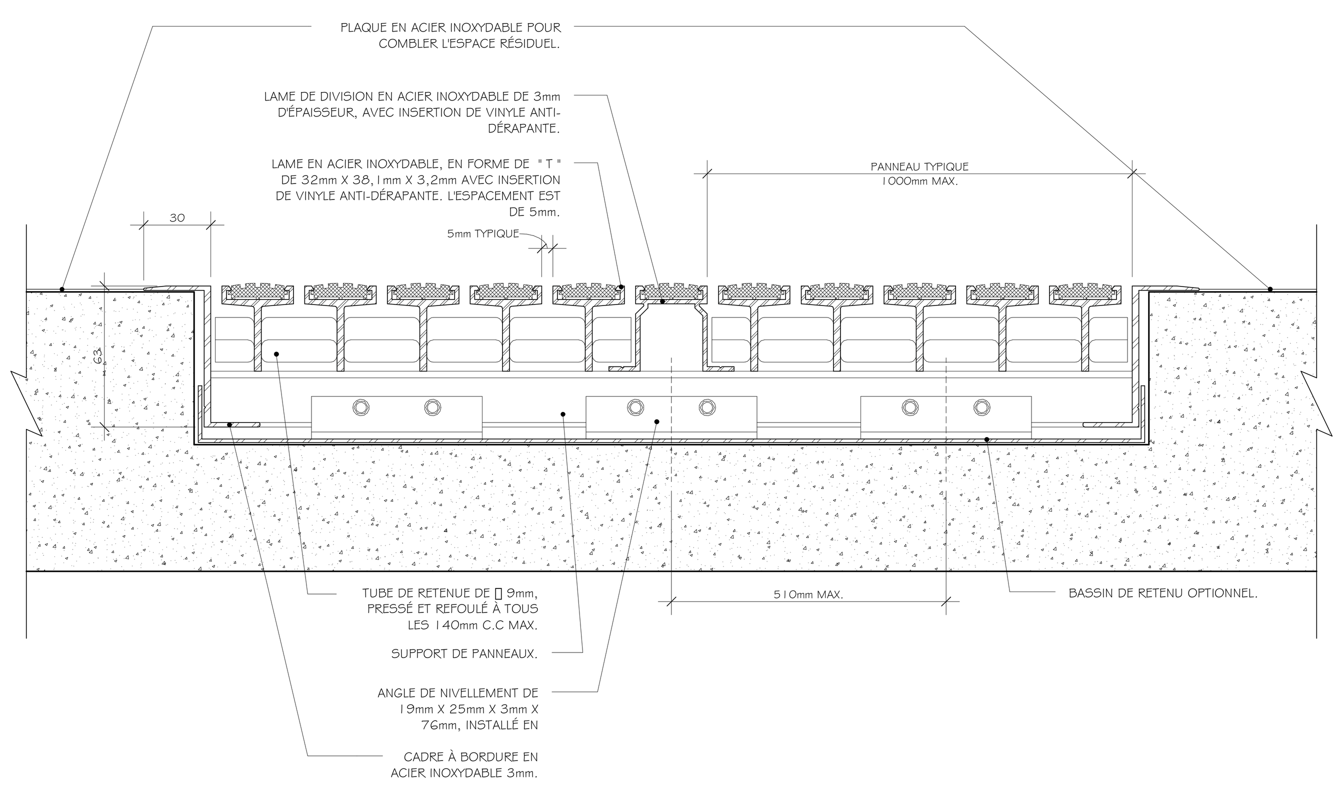

4 COUPE DE MUR TYPE
LIGNE DE VIE
ÉCHELLE 1 : 2

NOTES

LISTE DE NOTES EFFECTIVES POUR LES FEUILLES A5.10 @ A5.18

1 PLAQUE DE FIXATION POUR TÊTE DE BLOC DE BÉTON. SPÉCIFICATIONS PAR ING. EN STRUCTURE.
3 SOLIN EN ALUMINIUM, 2mm D'ÉPAISSEUR AVEC LARMIER. VOIR DESCRIPTION COMPLÈTE SUR LES ÉLÉVATIONS POUR COULEUR ET VOIR DEVIS.
4 SCELLANT EXTÉRIEUR SUR LE PÉRIMÈTRE. VOIR DEVIS.
5 CONTREPLAQUÉ DE TYPE EXTÉRIEUR 19mm. VOIR DEVIS.
6 BOUDINS COMPRESSIBLES, SCELLANTS EXTÉRIEURS ET ISOLANT POLYURÉTHANE GICLÉ. VOIR DEVIS.
7 REMPLIR TOUTE LA CAVITÉ D'ISOLANT THERMIQUE DE POLYURÉTHANE GICLÉ. VOIR DEVIS.
8 SYSTÈME DE MUR RIDEAU EN ALUMINIUM. VOIR DEVIS.
9 MANCHON POUR MENEAU VERTICAL FIXÉ MÉCANIQUEMENT. SPÉCIFICATIONS PAR FABRICANT DE MUR RIDEAU.
10 REMPLIR LA CAVITÉ D'ISOLANT SEMI-RIGIDE EN FIBRE DE ROCHE. VOIR DEVIS.
11 FINITION DE JET DE SABLE, VOIR TABLEAU DES FINIS.
12 SCELLANT INTÉRIEUR, VOIR DEVIS.
13 PLINTHE. VOIR PLANS DES FINIS ET VOIR DEVIS.
14 RENFORT DE COIN POUR GYPSE. VOIR DEVIS.
15 JUXTAPOSER LES ÉPAISSEURS DE GYPSE.
16 PORTE ET CADRE EXTÉRIEURS EN ACIER ISOLÉ. VOIR DEVIS.
17 COLONNE DE BÉTON. SPÉCIFICATIONS PAR ING. STRUCTURE.
18 SOLIN EN ACIER PRÉ-ÉMAILLÉ, CALIBRE 24. VOIR DEVIS.
20 BLOCAGE DE BOIS TRAITÉ. SPÉCIFICATIONS PAR FABRICANT DE MUR EN PANNEAUX DE BÉTON PRÉFABRIQUÉS.
21 BOUDINS COMPRESSIBLES ET SCELLANTS SUR TOUTE LA LIGNE DU JOINT. VOIR DEVIS.
22 COUPE DE PANNEAU À 45 DEGRÉS. SPÉCIFICATIONS PAR FABRICANT DE MUR EN PANNEAUX DE BÉTON PRÉFABRIQUÉS.
23 SYSTÈME DE PORTE EN ALUMINIUM ISOLÉ. VOIR DEVIS.
24 SYSTÈME DE PANNEAU TYMPAN ET ISOLANT SEMI-RIGIDE. VOIR DEVIS.
25 MOULURE DE FINITION EN ALUMINIUM DE 2mm D'ÉPAISSEUR, FINI TEL QUE MUR RIDEAU ADJACENT. VOIR DEVIS.
26 BLOCAGE DE BOIS TRAITÉ, VOIR DEVIS.
27 MEMBRANE AUTOCOLLANTE DE TYPE BUTYLE. VOIR DEVIS.
28 CADRE ET PORTE DE GARAGE EXTÉRIEUR EN ACIER ISOLÉ. VOIR DEVIS.
29 REVÊTEMENT EN ALUMINIUM ET PANNE EN ALUMINIUM DE 2mm D'ÉPAISSEUR. VOIR DEVIS. REMPLIR TOUTE LA CAVITÉ D'ISOLANT THERMIQUE EN FIBRE DE ROCHE. VOIR DEVIS.
30 SOLIN MEMBRANÉ. VOIR DEVIS.
31 PENTE 2% PAR LISSE MÉTALLIQUE VERS TOITURE ET DRAIN. VOIR PLAN DE TOITURE.
32 MEMBRANE PARE-AIR ET PARE-VAPEUR CONTINUE. VOIR DEVIS.
33 CORNIÈRE EN ACIER GALVANISÉ PAR IMMERSION À CHAUD DE 150mm X 150mm POUR FIXATION DE MANCHON DE MUR RIDEAU. SPÉCIFICATIONS PAR FABRICANT DE MUR RIDEAU.
34 JEU DE CORNIÈRES. SPÉCIFICATIONS PAR ING. EN STRUCTURE.
35 PLAQUE DE FIXATION PONCTUELLE EN ACIER GALVANISÉ PAR IMMERSION À CHAUD, INSTALLÉE AU MUR DE FONDATION, SPÉCIFICATIONS PAR FABRICANT DE MUR EN PANNEAUX DE BÉTON PRÉFABRIQUÉS. FOURNIR ET INSTALLER AUSSI ISOLANT EN LFIBRE DE ROCHE, VOIR DEVIS.
36 CORNIÈRE D'ANGLE SOUDÉES EN ACIER GALVANISÉ FIXÉE AU MUR DE FONDATION. SPÉCIFICATIONS PAR ING. STRUCTURE.
37 PLANCHE ASPHALTIQUE ET SCELLANT SUR TOUTE LA LIGNE DU JOINT. SPÉCIFICATIONS PAR ING. CIVIL.
38 COUPER L'ISOLANT POUR LAISSER PASSER LES MEMBRANES. MEMBRANES.
39 CHEVAUCHER LES DIFFÉRENTES SECTIONS DE MEMBRANE PARE-AIR /PARE-VAPEUR.
40 CORNIÈRE EN ACIER GALVANISÉ POUR DU MUR EN BÉTON PRÉFABRIQUÉ, SPÉCIFICATIONS PAR FABRICANT DE MUR EN PANNEAUX DE BÉTON PRÉFABRIQUÉS.
41 TROTTOIR DE BÉTON, SPÉCIFICATIONS PAR ING. CIVIL.
42 MANCHON ENCOCHÉ POUR MENEAU VERTICAL FIXÉ MÉCANIQUEMENT. SPÉCIFICATIONS PAR FABRICANT DE MUR RIDEAU.
43 SEUIL EN ALUMINUM ISOLÉ AVEC BRIS THERMIQUE. VOIR DEVIS.
44 CORNIÈRE EN ACIER GALVANISÉ PAR IMMERSION À CHAUD DE 241mm X 150mm, SPÉCIFICATIONS PAR FABRICANT DE MUR EN PANNEAUX DE BÉTON PRÉFABRIQUÉS.
45 PLAQUE DE FIXATION PLIÉE EN ACIER GALVANISÉ. SPÉCIFICATIONS PAR ING. EN STRUCTURE.
46 PANNEAU DE GYPSE EXTÉRIEUR AVEC REVÊTEMENT EN FIBRE DE VERRE, 13mm D'ÉPAISSEUR. VOIR DEVIS.
47 SCELLANT COUPE-FEU. VOIR DEVIS.
48 PLAQUE DE FIXATION EN ACIER GALVANISÉ AU PARAPET DE BÉTON. SPÉCIFICATIONS PAR ING. STRUCTURE. FOURNIR ET INSTALLER AUSSI ISOLANT EN FIBRE DE ROCHE, VOIR DEVIS.
49 PLAQUE DE FIXATION EN ACIER GALVANISÉ DE 218mm DE PROFONDEUR AVEC TUBE DE HSS. SPÉCIFICATIONS PAR ING. STRUCTURE.
50 PLIAGE D'ALUMINIUM 2mm. VOIR DEVIS.
52 REMPLIR LA CAVITÉ D'ISOLANT EN NATTE DE FIBRE DE ROCHE. VOIR DEVIS.
53 CONDUIT MÉCANIQUE. SPÉCIFICATIONS PAR ING. EN MÉCANIQUE
54 DISPOSITIF DE SÉPARATION. VOIR DEVIS.
55 BÂTIS DE COLOMBAGES MÉTALLIQUES @ 400mm C.C. DIMENSIONS ADÉQUATES SELON CONDITION. REMPLIR LA CAVITÉ D'ISOLANT EN LAINE DE ROCHE. VOIR DEVIS.
56 CORNIÈRE DE FIXATION EN ACIER GALVANISÉ, AU MUR DE FONDATION. SPÉCIFICATION PAR ING. STRUCTURE.
57 FAIRE RETOURNER MEMBRANE PARE-AIR ET PARE-VAPEUR AUTOCOLLANTE.
58 BLOCAGE DE BOIS TRAITÉ, SPÉCIFICATIONS PAR FABRICANT DE MUR RIDEAU.
59 COLONNE EN TUBE D'ACIER GALVANISÉ. SPÉCIFICATIONS PAR ING. EN STRUCTURE,
60 TÔLE EN ACIER PRÉ-ÉMAILLÉ PRÉPEINT BLANC, CALIBRE 24. VOIR DEVIS.
61 RETOUR EN GYPSE. VOIR DEVIS.
62 PLANCHE ASPHALTIQUE ET SCELLANT SUR TOUTE LA LIGNE DU JOINT. VOIR DEVIS.
63 SURFACE EN ASPHALTE. SPÉCIFICATIONS PAR ING. CIVIL.
64 MOULURE DE FINITION POUR GYPSE. VOIR DEVIS.
65 MUR SOLAIRE. VOIR DEVIS.
66 FAIRE RETOURNER L'ENDUIT HYDROFUGE.
67 PLAQUE D'ANCRAGE EN ACIER GALVANISÉ DE 150mm DE PROFONDEUR. SPÉCIFICATIONS PAR FABRICANT DE MUR RIDEAU.
68 PRÉVOIR LARMIER DANS LE REVÊTEMENT DE BÉTON PRÉFABRIQUÉ. SPÉCIFICATIONS PAR FABRICANT DE MUR DE BÉTON EN PANNEAUX DE BÉTON PRÉFABRIQUÉS.
69 GRILLE D'AÉRATION POUR PANNEAUX TYMPAN 150mm X 400mm. VOIR DEVIS.
70 TÔLE DE SUPPORT EN ACIER GALVANISÉ, CALIBRE 24. VOIR DEVIS.
71 MEMBRANE DE FINITION EN BITUME ÉLASTOMÈRE. VOIR DEVIS.
72 MEMBRANE SOUS-COUCHE EN BITUME ÉLASTOMÈRE. VOIR DEVIS.
73 BARRE Z EN ACIER GALVANISÉ @400mm C.C. DIMENSIONS SELON COMPOSITION. VOIR DEVIS.
74 PANNEAU D'ISOLANT SEMI-RIGIDE EN FIBRE DE ROCHE 38mm D'ÉPAISSEUR. VOIR DEVIS.
75 PANNEAU DE CIMENT 13mm. VOIR DEVIS.
76 TOLE DE SUPPORT EN ALUMINIUM 2mm. VOIR DEVIS.
77 PRÉVOIR FIL CHAUFFANT DANS LE COUVERCLE DE MENEAU. SPÉCIFICATIONS PAR ING. EN MÉCANIQUE.
78 ANCRAGE POUR MUR RIDEAU AVEC TROU OBLONG POUR DÉFLEXION. SPÉCIFICATIONS PAR FRABRICANT DE MUR RIDEAU.
79 SCELLANT COUPE-FEU. VOIR DEVIS.
80 EXTRUSION DANS LE REVÊTEMENT D'ALUMINIUM POUR AÉRATION.
81 CONRTRE PENTE EN ISOLANT DE PENTE. VOIR DEVIS.
82 SCELLANT ACOUSTIQUE. VOIR DEVIS.
83 FAIRE UNE ENCOCHE DE LA CLOISON OU SOUFFLAGE INTÉRIEUR. VOIR DEVIS.
84 CACHE VIS. VOIR DEVIS.
86 PERSIENNE EN ALUMINIUM DE 50mm D'ÉPAISSEUR. VOIR DEVIS.
87 PANNEAU OBTURATEUR DE COULEUR NOIR POUR PARTIE NON EFFECTIVE DES PERSIENNES. VOIR ÉLÉVATIONS ET VOIR DEVIS.
88 PANNEAU D'ISOLANT SEMI-RIGIDE EN FIBRE DE ROCHE 50mm D'ÉPAISSEUR. VOIR DEVIS.
89 PANNEAU D'ISOLANT RIGIDE 64mm D'ÉPAISSEUR. VOIR DEVIS.
90 TÔLE DE SUPPORT EN ALUMINIUM 2mm. VOIR DEVIS.
100 PRÉVOIR DES OUVERTURES SÉQUENTIELLES POUR PERMETTRE LA VENTILATION DE LA CAVITÉ.
101 MOUSTIQUAIRE EN NYLON.
102 VERRE THERMOS TREMPÉ DOUBLE AVEC ENDUIT CERAFIT. VOIR DEVIS.
103 VERRE SIMPLE TREMPÉ AVEC ENDUIT CERAFIT. VOIR DEVIS.

LÉGENDE

PROPOSÉ	EXISTANT	DESCRIPTION	PROPOSÉ	EXISTANT	DESCRIPTION

NOTES

REV. No.	DATE	NATURE	PAR	APPROUVÉ
5	25-03-21	POUR SOUMISSION		
4	25-02-28	PLANS POUR DEMANDE DE PERMIS		
3	25-01-24	PLANS POUR COMMENTAIRES 90%		
2	24-11-22	PLANS POUR COMMENTAIRES 75%		

SCEAU :

Ordre des architectes du Québec A 5107 LINO JOSÉ GOMES ALVES ARCHITECTE

Ordre des architectes du Québec A 5158 GUILLAUME MOREST ARCHITECTE

ARCHITECTURE :

CCM2 ARCHITECTES + Confluence ARCHITECTURE

STRUCTURE - CIVIL :

qdi

MÉCANIQUE - ÉLECTRICITÉ :

DWB CONSULTANTS

Ville de Gatineau — SERVICE DES INFRASTRUCTURES ET DES PROJETS

NOM DU PROJET :

NOUVEAU POINT DE SERVICE DU SPVG – SECTEUR AYLMER

TITRE :

COUPES TYPES AGRANDIES

LOCALISATION DU PROJET :

No VILLE : 22-2029-A201-XXX-YZZ	
RELEVÉ PAR : -	CONÇU PAR : G.M.
DESSINÉ PAR : Z.B.	VÉRIFIÉ PAR : Y.G.
DATE : 25-03-21	APPROUVÉ PAR : -
No PROJET (FIRME) : 23002	ÉCHELLE : As indicated
No APPEL D'OFFRES : 2025 SP 024	PLAN No. : A5.16

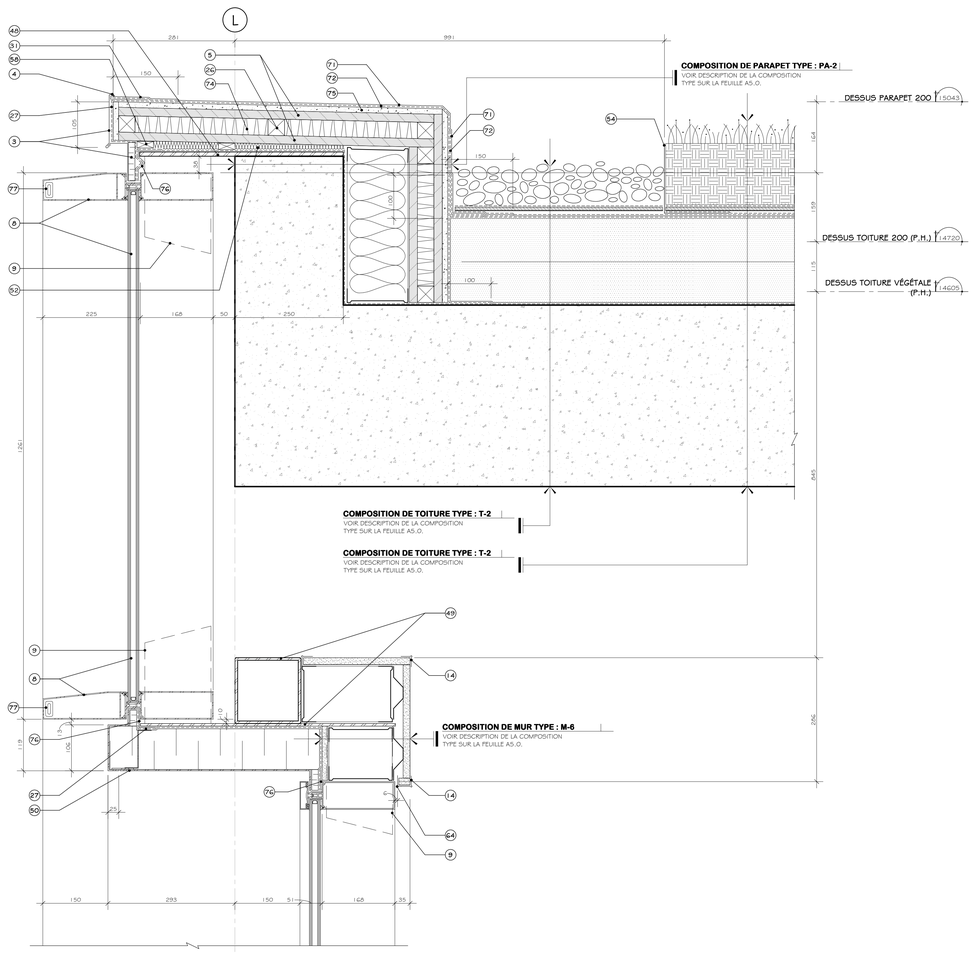

1 COUPE DE MUR TYPE
A5.4
ÉCHELLE 1 : 5

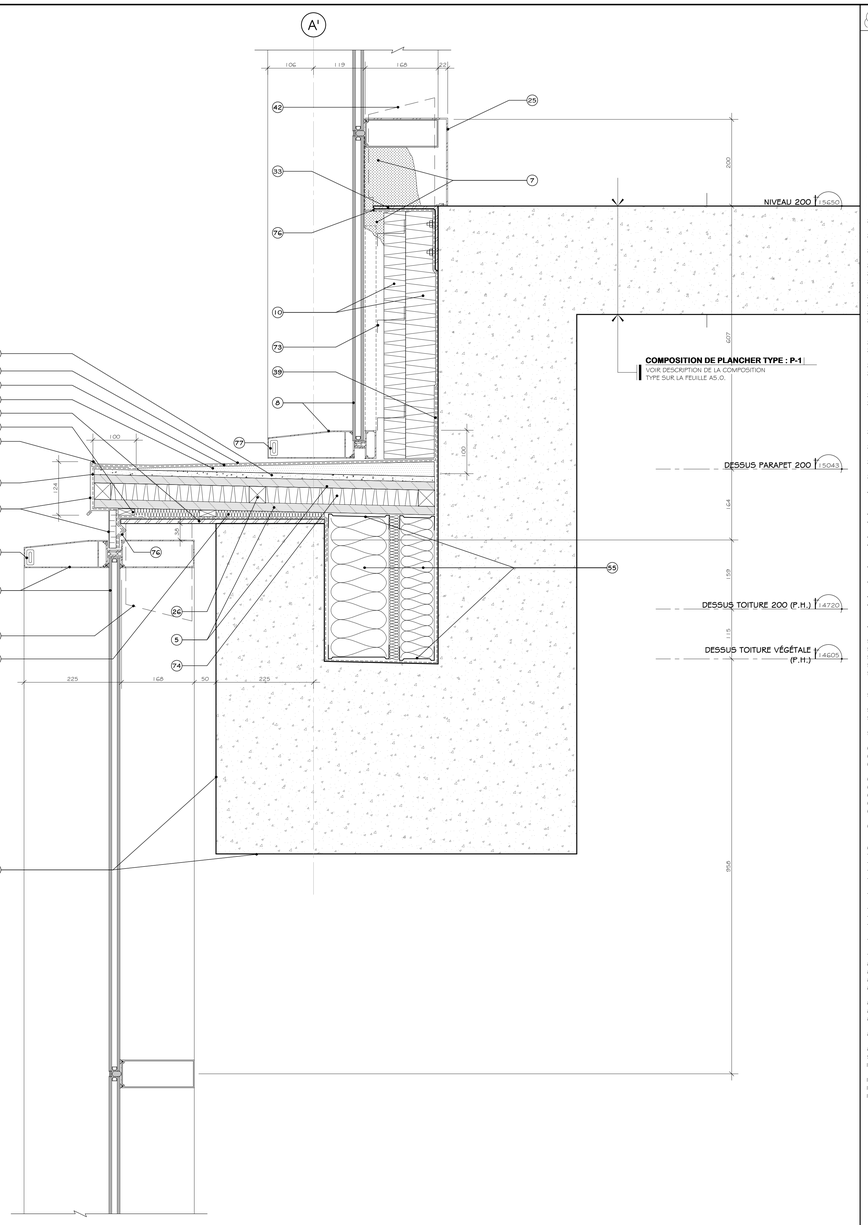

2 COUPE DE MUR TYPE
A5.1
ÉCHELLE 1 : 5

NOTES

LISTE DE NOTES EFFECTIVES POUR LES FEUILLES A5.10 @ A5.18

1 PLAQUE DE FIXATION POUR TÊTE DE BLOC DE BÉTON. SPÉCIFICATIONS PAR ING. EN STRUCTURE.
3 SOLIN EN ALUMINIUM, 2mm D'ÉPAISSEUR AVEC LARMIER. VOIR DESCRIPTION COMPLÈTE SUR LES ÉLÉVATIONS POUR COULEUR ET VOIR DEVIS.
4 SCELLANT EXTÉRIEUR SUR LE PÉRIMÈTRE. VOIR DEVIS.
5 CONTREPLAQUE DE TYPE EXTÉRIEUR 19mm. VOIR DEVIS.
6 BOULONS COMPRESSIBLES, SCELLANTS EXTÉRIEURS ET ISOLANT POLYURÉTHANE GICLÉ. VOIR DEVIS.
7 REMPLIR TOUTE LA CAVITÉ D'ISOLANT THERMIQUE DE POLYURÉTHANE GICLÉ. VOIR DEVIS.
8 SYSTÈME DE MUR RIDEAU EN ALUMINIUM. VOIR DEVIS.
9 MANCHON POUR MENEAU VERTICAL FIXÉ MÉCANIQUEMENT. SPÉCIFICATIONS PAR FABRICANT DE MUR RIDEAU.
10 REMPLIR LA CAVITÉ D'ISOLANT SEMI-RIGIDE EN FIBRE DE ROCHE. VOIR DEVIS.
11 PIATON DE JET DE SABLE. VOIR TABLEAU DES FINIS.
12 SCELLANT INTÉRIEUR. VOIR DEVIS.
13 PLINTHE. VOIR PLANS DES FINIS ET VOIR DEVIS.
14 RENFORT DE CONTREPLAQUE DE GYPSE. VOIR DEVIS.
15 JUXTAPOSER LES ÉPAISSEURS DE GYPSE.
16 PORTE ET CADRE EXTÉRIEURS EN ACIER ISOLÉ. VOIR DEVIS.
17 COLONNE DE BÉTON. SPÉCIFICATIONS PAR ING. STRUCTURE.
18 SOLIN EN ACIER PRÉ-ÉMAILLÉ, CALIBRE 24. VOIR DEVIS.
20 BLOCAGE DE BOIS TRAITÉ. SPÉCIFICATIONS PAR FABRICANT DE MUR EN PANNEAUX DE BÉTON PRÉFABRIQUÉS.
21 BOULONS COMPRESSIBLES ET SCELLANTS SUR TOUTE LA LIGNE DU JOINT. VOIR DEVIS.
22 COUPE DE PANNEAU À 45 DEGRÉS. SPÉCIFICATIONS PAR FABRICANT DE MUR EN PANNEAUX DE BÉTON PRÉFABRIQUÉS.
23 SYSTÈME DE PORTE EN ALUMINIUM ISOLÉ. VOIR DEVIS.
24 SYSTÈME DE PANNEAU TYMPAN ET ISOLANT SEMI-RIGIDE. VOIR DEVIS.
25 MOULURE DE FIXATION EN ALUMINIUM DE 2mm D'ÉPAISSEUR, FIN TEL QUE MUR RIDEAU ADJACENT. VOIR DEVIS.
26 BLOCAGE DE BOIS TRAITÉ. VOIR DEVIS.
27 MEMBRANE AUTOCOLLANTE DE TYPE BUTYLE. VOIR DEVIS.
28 CADRE ET PORTE DE GARAGE EXTÉRIEUR EN ACIER ISOLÉ. VOIR DEVIS.
29 REVÊTEMENT EN ALUMINIUM ET FRAME EN ALUMINIUM DE 2mm D'ÉPAISSEUR VOIR DEVIS. REMPLIR TOUTE LA CAVITÉ D'ISOLANT THERMIQUE EN FIBRE DE ROCHE. VOIR DEVIS.
50 SOLIN MEMBRANE. VOIR DEVIS.
51 PENTE 2% PAR LISSE MÉTALLIQUE VERS TOITURE ET DRAIN. VOIR PLAN DE TOITURE.
52 MEMBRANE PARE-AIR ET PARE-VAPEUR CONTINUE. VOIR DEVIS.
53 CORNIÈRE EN ACIER GALVANISÉ PAR IMMERSION À CHAUD DE 150mm X 150mm POUR FIXATION DE MANCHON DE MUR RIDEAU. SPÉCIFICATIONS PAR FABRICANT DE MUR RIDEAU.
54 JEU DE CORNIÈRES. SPÉCIFICATIONS PAR ING. EN STRUCTURE.
55 PLAQUE DE FIXATION PONCTUELLE EN ACIER GALVANISÉ PAR IMMERSION À CHAUD, INSTALLÉE AU MUR DE FONDATION. SPÉCIFICATIONS PAR FABRICANT DE MUR EN PANNEAUX DE BÉTON PRÉFABRIQUÉS. FOURNIR ET INSTALLER AUSSI ISOLANT EN LAINE DE ROCHE. VOIR DEVIS.
56 CORNIÈRE D'ANGLE SOUDÉES EN ACIER GALVANISÉ FIXÉE AU MUR DE FONDATION. SPÉCIFICATIONS PAR ING. STRUCTURE.
57 PLANCHE ASPHALTIQUE ET SCELLANT SUR TOUTE LA LIGNE DU JOINT. SPÉCIFICATIONS PAR ING. CIVIL.
58 COUPER L'ISOLANT POUR LAISSER PASSER LES MEMBRANES. MEMBRANES.
59 CHEVAUCHER LES DIFFÉRENTES SECTIONS DE MEMBRANE PARE-AIR PARE-VAPEUR.
40 CORNIÈRE EN ACIER GALVANISÉ POUR DU MUR EN BÉTON PRÉFABRIQUÉ. SPÉCIFICATIONS PAR FABRICANT DE MUR EN PANNEAUX DE BÉTON PRÉFABRIQUÉS.
41 TROTTOIR DE BÉTON. SPÉCIFICATIONS PAR ING. CIVIL.
42 MANCHON ENCOCHÉ POUR MENEAU VERTICAL FIXÉ MÉCANIQUEMENT. SPÉCIFICATIONS PAR FABRICANT DE MUR RIDEAU.
43 SEUIL EN ALUMINIUM ISOLÉ AVEC BRIS THERMIQUE. VOIR DEVIS.
44 CORNIÈRE EN ACIER GALVANISÉ PAR IMMERSION À CHAUD DE 241mm X 150mm. SPÉCIFICATIONS PAR FABRICANT DE MUR EN PANNEAUX DE BÉTON PRÉFABRIQUÉS.
45 PLAQUE DE FIXATION PLIÉE EN ACIER GALVANISÉ. SPÉCIFICATIONS PAR ING. EN STRUCTURE.
46 PANNEAU DE GYPSE EXTÉRIEUR AVEC REVÊTEMENT EN FIBRE DE VERRE, 13mm D'ÉPAISSEUR. VOIR DEVIS.
47 SCELLANT COUPE-FEU. VOIR DEVIS.
48 PLAQUE DE FIXATION EN ACIER GALVANISÉ AU PARAPET DE BÉTON. SPÉCIFICATIONS PAR ING. STRUCTURE. FOURNIR ET INSTALLER AUSSI ISOLANT EN FIBRE DE ROCHE. VOIR DEVIS.
49 PLAQUE DE FIXATION EN ACIER GALVANISÉ DE 216mm DE PROFONDEUR AVEC TUBE DE HSS. SPÉCIFICATIONS PAR ING. STRUCTURE.
50 PLAQUE D'ALUMINIUM 2mm. VOIR DEVIS.
52 REMPLIR LA CAVITÉ D'ISOLANT EN NATTE DE FIBRE DE ROCHE. VOIR DEVIS.
53 CONDUIT MÉCANIQUE. SPÉCIFICATIONS PAR ING. EN MÉCANIQUE
54 DISPOSITIF DE SÉPARATION. VOIR DEVIS.
55 PÂTÉS DE COLOMBAGES MÉTALLIQUES @ 400mm C.C. DIMENSIONS ADÉQUATES SELON CONDITION. REMPLIR LA CAVITÉ D'ISOLANT EN LAINE DE ROCHE. VOIR DEVIS.
56 CORNIÈRE DE FIXATION EN ACIER GALVANISÉ, AU MUR DE FONDATION. SPÉCIFICATION PAR ING. STRUCTURE.
57 FAIRE RETOURNER MEMBRANE PARE-AIR ET PARE-VAPEUR AUTOCOLLANTE.
58 BLOCAGE DE BOIS TRAITÉ, SPÉCIFICATIONS PAR FABRICANT DE MUR RIDEAU.
59 COLONNE EN TUBE D'ACIER GALVANISÉ. SPÉCIFICATIONS PAR ING. EN STRUCTURE.
60 TÔLE EN ACIER PRÉ-ÉMAILLÉ PRÉPEINT BLANC, CALIBRE 24. VOIR DEVIS.
61 RETOUR EN GYPSE. VOIR DEVIS.
62 PLANCHE ASPHALTIQUE ET SCELLANT SUR TOUTE LA LIGNE DU JOINT. VOIR DEVIS.
63 SURFACE EN ASPHALTE. SPÉCIFICATIONS PAR ING. CIVIL.
64 MOULURE DE FIXATION POUR GYPSE. VOIR DEVIS.
65 SOLIN SOUAME. VOIR DEVIS.
66 FAIRE RETOURNER L'ENDUIT HYDROFUGE
67 PLAQUE D'ANCRAGE EN ACIER GALVANISÉ DE 150mm DE PROFONDEUR. SPÉCIFICATIONS PAR FABRICANT DE MUR RIDEAU.
68 PRÉVOIR LARMIER DANS LE REVÊTEMENT DE BÉTON PRÉFABRIQUÉ. SPÉCIFICATIONS PAR FABRICANT DE MUR DE BÉTON EN PANNEAUX DE BÉTON PRÉFABRIQUÉS.
69 GRILLE D'AÉRATION POUR PANNEAU TYMPAN 150mm X 400mm. VOIR DEVIS.
70 TÔLE DE SUPPORT EN ACIER GALVANISÉ, CALIBRE 24. VOIR DEVIS.
71 MEMBRANE DE FIXATION EN BITUME ÉLASTOMÈRE. VOIR DEVIS.
72 MEMBRANE SOUS-COUCHE EN BITUME ÉLASTOMÈRE. VOIR DEVIS.
73 BARRE Z EN ACIER GALVANISÉ @400mm C.C. DIMENSIONS SELON COMPOSITION. VOIR DEVIS.
74 PANNEAU D'ISOLANT SEMI-RIGIDE EN FIBRE DE ROCHE 38mm D'ÉPAISSEUR. VOIR DEVIS.
75 PANNEAU DE CIMENT 13mm. VOIR DEVIS.
76 TÔLE DE SUPPORT EN ALUMINIUM 2mm. VOIR DEVIS.
77 PRÉVOIR FIL CHAUFFANT DANS LE COUVERCLE DE MENEAU. SPÉCIFICATIONS PAR ING. EN MÉCANIQUE.
78 ANCRAGE POUR MUR RIDEAU AVEC TROU OBLONG POUR DÉFLEXION. SPÉCIFICATIONS PAR FRABRICANT DE MUR RIDEAU.
79 SCELLANT COUPE-FEU. VOIR DEVIS.
60 EXTRUSION DANS LE REVÊTEMENT D'ALUMINIUM POUR AÉRATION.
61 CORNIÈRE FENTE EN ISOLANT DE FENTE. VOIR DEVIS.
62 SCELLANT ACOUSTIQUE. VOIR DEVIS.
63 FAIRE UNE ENCOCHÉ DE LA CLOISON OU SOUFFLAGE INTÉRIEUR. VOIR DEVIS.
64 CACHE VIS. VOIR DEVIS.
96 PERSIENNE EN ALUMINIUM DE 50mm D'ÉPAISSEUR. VOIR DEVIS.
67 PANNEAU OBTURATEUR DE COULEUR NOIR POUR PARTIE NON EFFECTIVE DES PERSIENNES. VOIR ÉLÉVATIONS ET VOIR DEVIS.
68 PANNEAU D'ISOLANT SEMI-RIGIDE EN FIBRE DE ROCHE 50mm D'ÉPAISSEUR. VOIR DEVIS.
69 PANNEAU D'ISOLANT RIGIDE 64mm D'ÉPAISSEUR. VOIR DEVIS.
90 TÔLE DE SUPPORT EN ALUMINIUM 2mm. VOIR DEVIS.
100 PRÉVOIR DES OUVERTURES SÉQUENTIELLES POUR PERMETTRE LA VENTILATION DE LA CAVITÉ.
101 MOUSTIQUAIRE EN NYLON.
102 VERRE THERMOS TREMPÉ DOUBLE AVEC ENDUIT CERAFIT. VOIR DEVIS.
103 VERRE SIMPLE TREMPÉ AVEC ENDUIT CERAFIT. VOIR DEVIS.

LÉGENDE

PROPOSÉ	EXISTANT	DESCRIPTION	PROPOSÉ	EXISTANT	DESCRIPTION

NOTES

REV. No.	DATE	NATURE	PAR	APPROUVÉ
5	25-03-21	POUR SOUMISSION		
4	25-02-28	PLANS POUR DEMANDE DE PERMIS		
3	25-01-24	PLANS POUR COMMENTAIRES 90%		
2	24-11-22	PLANS POUR COMMENTAIRES 75%		

SCEAU :

ARCHITECTURE :

CCM2 ARCHITECTES + Confluence ARCHITECTURE

STRUCTURE - CIVIL :

qdi

MÉCANIQUE - ÉLECTRICITÉ :

DWB CONSULTANTS

Ville de Gatineau

SERVICE DES INFRASTRUCTURES ET DES PROJETS

NOM DU PROJET :

NOUVEAU POINT DE SERVICE DU SPVG – SECTEUR AYLMER

TITRE :

COUPES TYPES AGRANDIES

LOCALISATION DU PROJET :

No VILLE : 22-2029-A201-XXX-YZZ	
RELEVÉ PAR : -	CONÇU PAR : G.M.
DESSINÉ PAR : Z.B.	VÉRIFIÉ PAR : Y.G.
DATE : 25-03-21	APPROUVÉ PAR : -
No PROJET (FIRME) : 23002	ÉCHELLE : 1 : 5
No APPEL D'OFFRES : 2025 SP 024	PLAN No. : A5.17

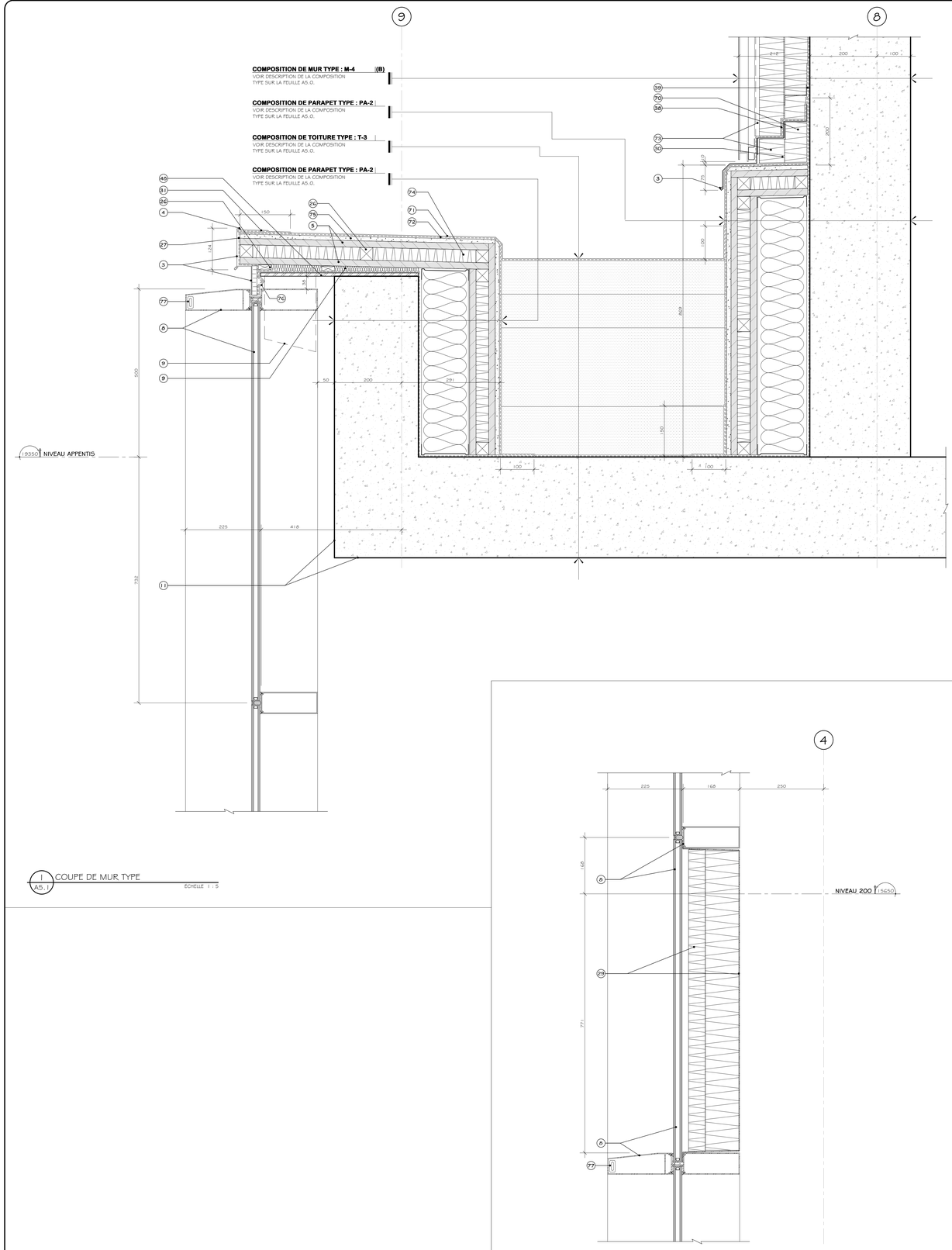

1 / A5.1 COUPE DE MUR TYPE
ÉCHELLE 1 : 5

3 / A5.3 COUPE DE MUR TYPE
ÉCHELLE 1 : 5

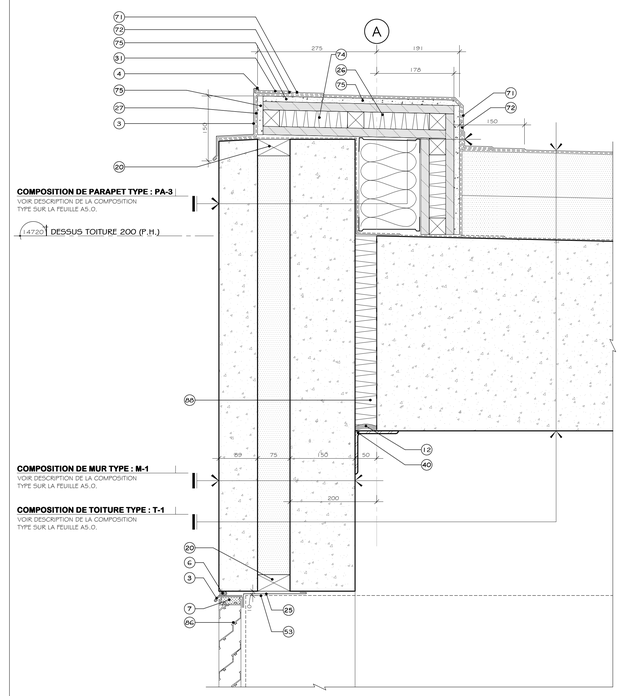

2 / A5.3 COUPE DE MUR TYPE
ÉCHELLE 1 : 5

NOTES

LISTE DE NOTES EFFECTIVES POUR LES FEUILLES A5.10 @ A5.18

1 PLAQUE DE FIXATION POUR TÊTE DE BLOC DE BÉTON. SPÉCIFICATIONS PAR ING. EN STRUCTURE.
3 SOLIN EN ALUMINIUM, 2mm D'ÉPAISSEUR AVEC LARMIER. VOIR DESCRIPTION COMPLÈTE SUR LES ÉLÉVATIONS POUR COULEUR ET VOIR DEVIS.
4 SCELLANT EXTÉRIEUR SUR LE PÉRIMÈTRE. VOIR DEVIS.
5 CONTREPLAQUÉ DE TYPE EXTÉRIEUR 19mm. VOIR DEVIS.
6 BOUDINS COMPRESSIBLES, SCELLANTS EXTÉRIEURS ET ISOLANT POLYURÉTHANE GICLÉ. VOIR DEVIS.
7 REMPLIR TOUTE LA CAVITÉ D'ISOLANT THERMIQUE DE POLYURÉTHANE GICLÉ. VOIR DEVIS.
8 SYSTÈME DE MUR RIDEAU EN ALUMINIUM. VOIR DEVIS.
9 MANCHON POUR MENEAU VERTICAL FIXÉ MÉCANIQUEMENT. SPÉCIFICATIONS PAR FABRICANT DE MUR RIDEAU.
10 REMPLIR LA CAVITÉ D'ISOLANT SEMI-RIGIDE EN FIBRE DE ROCHE. VOIR DEVIS.
11 PIATION DE JET DE SABLE. VOIR TABLEAU DES FINIS.
12 SCELLANT INTÉRIEUR. VOIR DEVIS.
13 PLINTHE. VOIR PLANS DES FINIS ET VOIR DEVIS.
14 RENFORT DE CONTREPLAQUÉ POUR GYPSE. VOIR DEVIS.
15 JUXTAPOSER LES ÉPAISSEURS DE GYPSE.
16 PORTE ET CADRE EXTÉRIEURS EN ACIER ISOLÉ. VOIR DEVIS.
17 COLONNE DE BÉTON. SPÉCIFICATIONS PAR ING. STRUCTURE.
18 SOLIN EN ACIER PRÉ-ÉMAILLÉ, CALIBRE 24. VOIR DEVIS.
20 BLOCAGE DE BOIS TRAITÉ. SPÉCIFICATIONS PAR FABRICANT DE MUR EN PANNEAUX DE BÉTON PRÉFABRIQUÉS.
21 BOUDINS COMPRESSIBLES ET SCELLANTS SUR TOUTE LA LIGNE DU JOINT. VOIR DEVIS.
22 COUPE DE PANNEAU À 45 DEGRÉS. SPÉCIFICATIONS PAR FABRICANT DE MUR EN PANNEAUX DE BÉTON PRÉFABRIQUÉS.
23 SYSTÈME DE PORTE EN ALUMINIUM ISOLÉ. VOIR DEVIS.
24 SYSTÈME DE PANNEAU TYMPAN ET ISOLANT SEMI-RIGIDE. VOIR DEVIS.
25 MOULURE DE FIXATION EN ALUMINIUM DE 2mm D'ÉPAISSEUR, FIXÉ TEL QUE MUR RIDEAU ADJACENT. VOIR DEVIS.
26 BLOCAGE DE BOIS TRAITÉ. VOIR DEVIS.
27 MEMBRANE AUTOCOLLANTE DE TYPE BUTYLE. VOIR DEVIS.
28 CADRE ET PORTE DE GARAGE EXTÉRIEUR EN ACIER ISOLÉ. VOIR DEVIS.
29 REVÊTEMENT EN ALUMINIUM ET FIXANE EN ALUMINIUM DE 2mm D'ÉPAISSEUR VOIR DEVIS. REMPLIR TOUTE LA CAVITÉ D'ISOLANT THERMIQUE EN FIBRE DE ROCHE. VOIR DEVIS.
30 SOLIN MEMBRANE. VOIR DEVIS.
31 PENTE 2% PAR LISSE MÉTALLIQUE VERS TOITURE ET DRAIN. VOIR PLAN DE TOITURE.
32 MEMBRANE PARE-AIR ET PARE-VAPEUR CONTINUE. VOIR DEVIS.
33 CORNIÈRE EN ACIER GALVANISÉ PAR IMMERSION À CHAUD DE 150mm X 150mm POUR FIXATION DE MANCHON DE MUR RIDEAU. SPÉCIFICATIONS PAR FABRICANT DE MUR RIDEAU.
34 JEU DE CORNIÈRES. SPÉCIFICATIONS PAR ING. EN STRUCTURE.
35 PLAQUE DE FIXATION PONCTUELLE EN ACIER GALVANISÉ PAR IMMERSION À CHAUD, INSTALLÉE AU MUR DE FONDATION. SPÉCIFICATIONS PAR FABRICANT DE MUR EN PANNEAUX DE BÉTON PRÉFABRIQUÉS. FOURNIR ET INSTALLER AUSSI ISOLANT EN LAINE DE ROCHE. VOIR DEVIS.
36 CORNIÈRE D'ANGLE SOUDÉES EN ACIER GALVANISÉ FIXÉE AU MUR DE FONDATION. SPÉCIFICATIONS PAR ING. STRUCTURE.
37 PLANCHE ASPHALTIQUE ET SCELLANT SUR TOUTE LA LIGNE DU JOINT. SPÉCIFICATIONS PAR ING. CIVIL.
38 COUPER L'ISOLANT POUR LAISSER PASSER LES MEMBRANES.
39 CHEVAUCHER LES DIFFÉRENTES SECTIONS DE MEMBRANE PARE-AIR PARE-VAPEUR.
40 CORNIÈRE EN ACIER GALVANISÉ POUR DU MUR EN BÉTON PRÉFABRIQUÉ. SPÉCIFICATIONS PAR FABRICANT DE MUR EN PANNEAUX DE BÉTON PRÉFABRIQUÉS.
41 TROTTOIR DE BÉTON. SPÉCIFICATIONS PAR ING. CIVIL.
42 MANCHON ENCOCHÉ POUR MENEAU VERTICAL FIXÉ MÉCANIQUEMENT. SPÉCIFICATIONS PAR FABRICANT DE MUR RIDEAU.
43 SEUIL EN ALUMINIUM ISOLÉ AVEC BRIS THERMIQUE. VOIR DEVIS.
44 CORNIÈRE EN ACIER GALVANISÉ PAR IMMERSION À CHAUD DE 241mm X 150mm. SPÉCIFICATIONS PAR FABRICANT DE MUR EN PANNEAUX DE BÉTON PRÉFABRIQUÉS.
45 PLAQUE DE FIXATION PLIÉE EN ACIER GALVANISÉ. SPÉCIFICATIONS PAR ING. EN STRUCTURE.
46 PANNEAU DE GYPSE EXTÉRIEUR AVEC REVÊTEMENT EN FIBRE DE VERRE, 13mm D'ÉPAISSEUR. VOIR DEVIS.
47 SCELLANT COUPE-FEU. VOIR DEVIS.
48 PLAQUE DE FIXATION EN ACIER GALVANISÉ AU PARAPET DE BÉTON. SPÉCIFICATIONS PAR ING. STRUCTURE. FOURNIR ET INSTALLER AUSSI ISOLANT EN FIBRE DE ROCHE. VOIR DEVIS.
49 PLAQUE DE FIXATION EN ACIER GALVANISÉ DE 218mm DE PROFONDEUR AVEC TUBE DE HSS. SPÉCIFICATIONS PAR ING. STRUCTURE.
50 PLIAGE D'ALUMINIUM 2mm. VOIR DEVIS.
52 REMPLIR LA CAVITÉ D'ISOLANT EN NATTE DE FIBRE DE ROCHE. VOIR DEVIS.
53 CONDUIT MÉCANIQUE. SPÉCIFICATIONS PAR ING. EN MÉCANIQUE
54 DISPOSITIF DE SÉPARATION. VOIR DEVIS.
55 PÂTÉS DE COLOMBAGES MÉTALLIQUES @ 400mm C.C. DIMENSIONS ADÉQUATES SELON CONDITION. REMPLIR LA CAVITÉ D'ISOLANT EN LAINE DE ROCHE. VOIR DEVIS.
56 CORNIÈRE DE FIXATION EN ACIER GALVANISÉ, AU MUR DE FONDATION. SPÉCIFICATION PAR ING. STRUCTURE.
57 FAIRE RETOURNER MEMBRANE PARE-AIR ET PARE-VAPEUR AUTOCOLLANTE.
58 BLOCAGE DE BOIS TRAITÉ, SPÉCIFICATIONS PAR FABRICANT DE MUR RIDEAU.
59 COLONNE EN TUBE D'ACIER GALVANISÉ. SPÉCIFICATIONS PAR ING. EN STRUCTURE.
60 TÔLE EN ACIER PRÉ-ÉMAILLÉ PRÉPEINT BLANC, CALIBRE 24. VOIR DEVIS.
61 RETOUR EN GYPSE. VOIR DEVIS.
62 PLANCHE ASPHALTIQUE ET SCELLANT SUR TOUTE LA LIGNE DU JOINT. VOIR DEVIS.
63 SURFACE EN ASPHALTE. SPÉCIFICATIONS PAR ING. CIVIL.
64 MOULURE DE FIXATION POUR GYPSE. VOIR DEVIS.
65 SUR SQUARE. VOIR DEVIS.
66 FAIRE RETOURNER L'ENDUIT HYDROFUGE
67 PLAQUE D'ANCRAGE EN ACIER GALVANISÉ DE 150mm DE PROFONDEUR. SPÉCIFICATIONS PAR FABRICANT DE MUR RIDEAU.
68 PRÉVOIR LARMIER DANS LE REVÊTEMENT DE BÉTON PRÉFABRIQUÉ. SPÉCIFICATIONS PAR FABRICANT DE MUR DE BÉTON EN PANNEAUX DE BÉTON PRÉFABRIQUÉS.
69 GRILLE D'AÉRATION POUR PANNEAUX TYMPAN 150mm X 400mm. VOIR DEVIS.
70 TÔLE DE SUPPORT EN ACIER GALVANISÉ, CALIBRE 24. VOIR DEVIS.
71 MEMBRANE DE FIXATION EN BITUME ÉLASTOMÈRE. VOIR DEVIS.
72 MEMBRANE SOUS-COUCHE EN BITUME ÉLASTOMÈRE. VOIR DEVIS.
73 BARRE Z EN ACIER GALVANISÉ @400mm C.C. DIMENSIONS SELON COMPOSITION. VOIR DEVIS.
74 PANNEAU D'ISOLANT SEMI-RIGIDE EN FIBRE DE ROCHE 38mm D'ÉPAISSEUR. VOIR DEVIS.
75 PANNEAU DE CIMENT 13mm. VOIR DEVIS.
76 TÔLE DE SUPPORT EN ALUMINIUM 2mm. VOIR DEVIS.
77 PRÉVOIR PIL CHAUFFANT DANS LE COUVERCLE DE MENEAU. SPÉCIFICATIONS PAR ING. EN MÉCANIQUE.
78 ANCRAGE POUR MUR RIDEAU AVEC TROU OBLONG POUR DÉFLEXION. SPÉCIFICATIONS PAR FRABRICANT DE MUR RIDEAU.
79 SCELLANT COUPE-FEU. VOIR DEVIS.
80 EXTRUSION DANS LE REVÊTEMENT D'ALUMINIUM POUR AÉRATION.
81 COINTRE PENTE EN ISOLANT DE PENTE. VOIR DEVIS.
82 SCELLANT ACOUSTIQUE. VOIR DEVIS.
83 FAIRE UNE ENCOCHE DE LA GLOISON OU SOUFFLAGE INTÉRIEUR. VOIR DEVIS.
84 CACHÉ VIS. VOIR DEVIS.
86 FERRONNIE EN ALUMINIUM DE 50mm D'ÉPAISSEUR. VOIR DEVIS.
87 PANNEAU OBTURATEUR DE COULEUR NOIR POUR PARTIE NON EFFECTIVE DES FERRONNIES. VOIR ÉLÉVATIONS ET VOIR DEVIS.
88 PANNEAU D'ISOLANT SEMI-RIGIDE EN FIBRE DE ROCHE 50mm D'ÉPAISSEUR. VOIR DEVIS.
89 PANNEAU D'ISOLANT RIGIDE 64mm D'ÉPAISSEUR. VOIR DEVIS.
90 TÔLE DE SUPPORT EN ALUMINIUM 2mm. VOIR DEVIS.
100 PRÉVOIR DES OUVERTURES SÉQUENTIELLES POUR PERMETTRE LA VENTILATION DE LA CAVITÉ.
101 MOUSTIQUAIRE EN NYLON.
102 VERRE THERMOS TREMPÉ DOUBLE AVEC ENDUIT CERAMIT. VOIR DEVIS.
103 VERRE SIMPLE TREMPÉ AVEC ENDUIT CERAMIT. VOIR DEVIS.

LÉGENDE

PROPOSÉ	EXISTANT	DESCRIPTION	PROPOSÉ	EXISTANT	DESCRIPTION

NOTES

RÉV. No.	DATE	NATURE	PAR	APPROUVÉ
5	25-03-21	POUR SOUMISSION		
4	25-02-28	PLANS POUR DEMANDE DE PERMIS		
3	25-01-24	PLANS POUR COMMENTAIRES 90%		
2	24-11-22	PLANS POUR COMMENTAIRES 75%		

SCEAU :

ARCHITECTURE :

CCM2 ARCHITECTES + Confluence ARCHITECTURE

STRUCTURE - CIVIL :

qdi

MÉCANIQUE - ÉLECTRICITÉ :

DWB CONSULTANTS

Ville de Gatineau

SERVICE DES INFRASTRUCTURES ET DES PROJETS

NOM DU PROJET :

NOUVEAU POINT DE SERVICE DU SPVG – SECTEUR AYLMER

TITRE :

COUPES TYPES AGRANDIES

LOCALISATION DU PROJET :

No VILLE : 22-2029-A201-XXX-YZZ	
RELEVÉ PAR : -	CONÇU PAR : G.M.
DESSINÉ PAR : Z.B.	VÉRIFIÉ PAR : Y.G.
DATE : 25-03-21	APPROUVÉ PAR : -
No PROJET (FIRME) : 23002	ÉCHELLE : 1 : 5
No APPEL D'OFFRES : 2025 SP 024	PLAN No. : A5.18

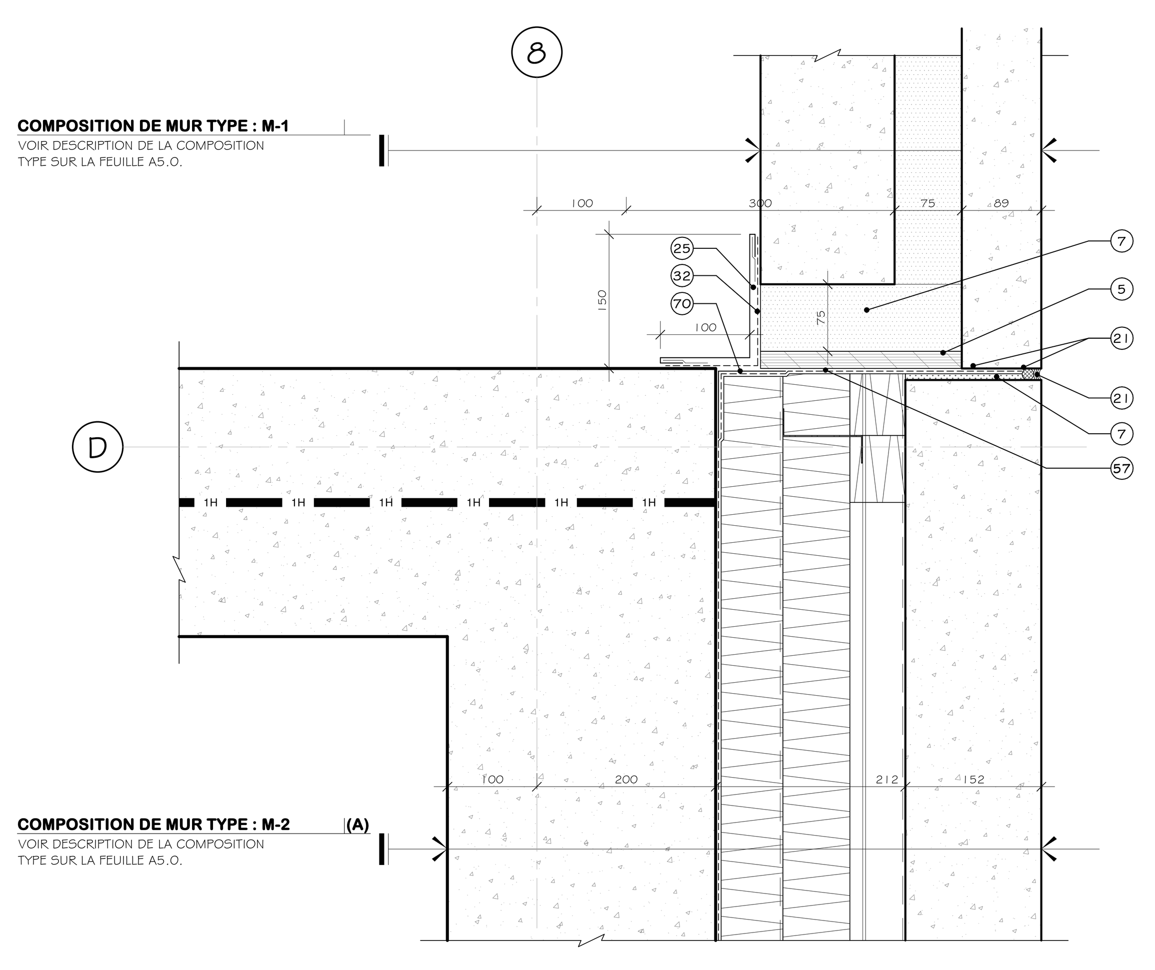

1 DÉTAIL EN PLAN TYPE A2.1 ÉCHELLE 1 : 5

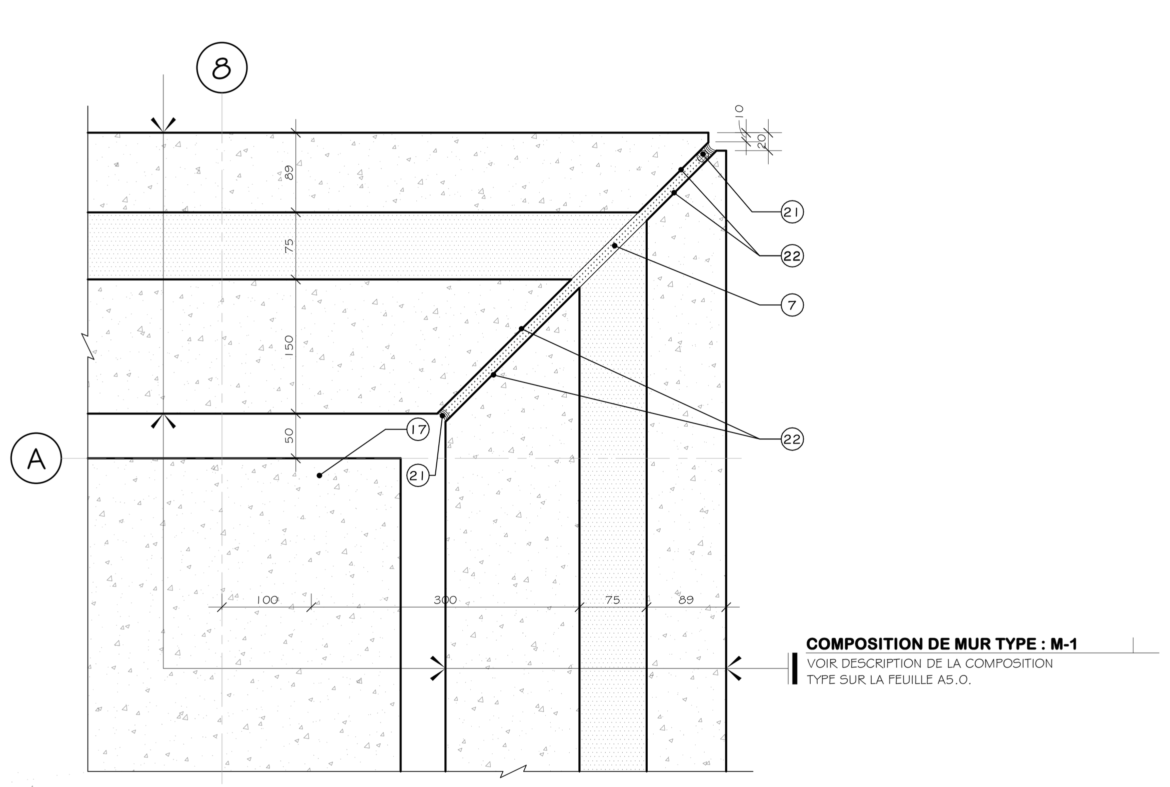

2 DÉTAIL EN PLAN TYPE A2.1 ÉCHELLE 1 : 5

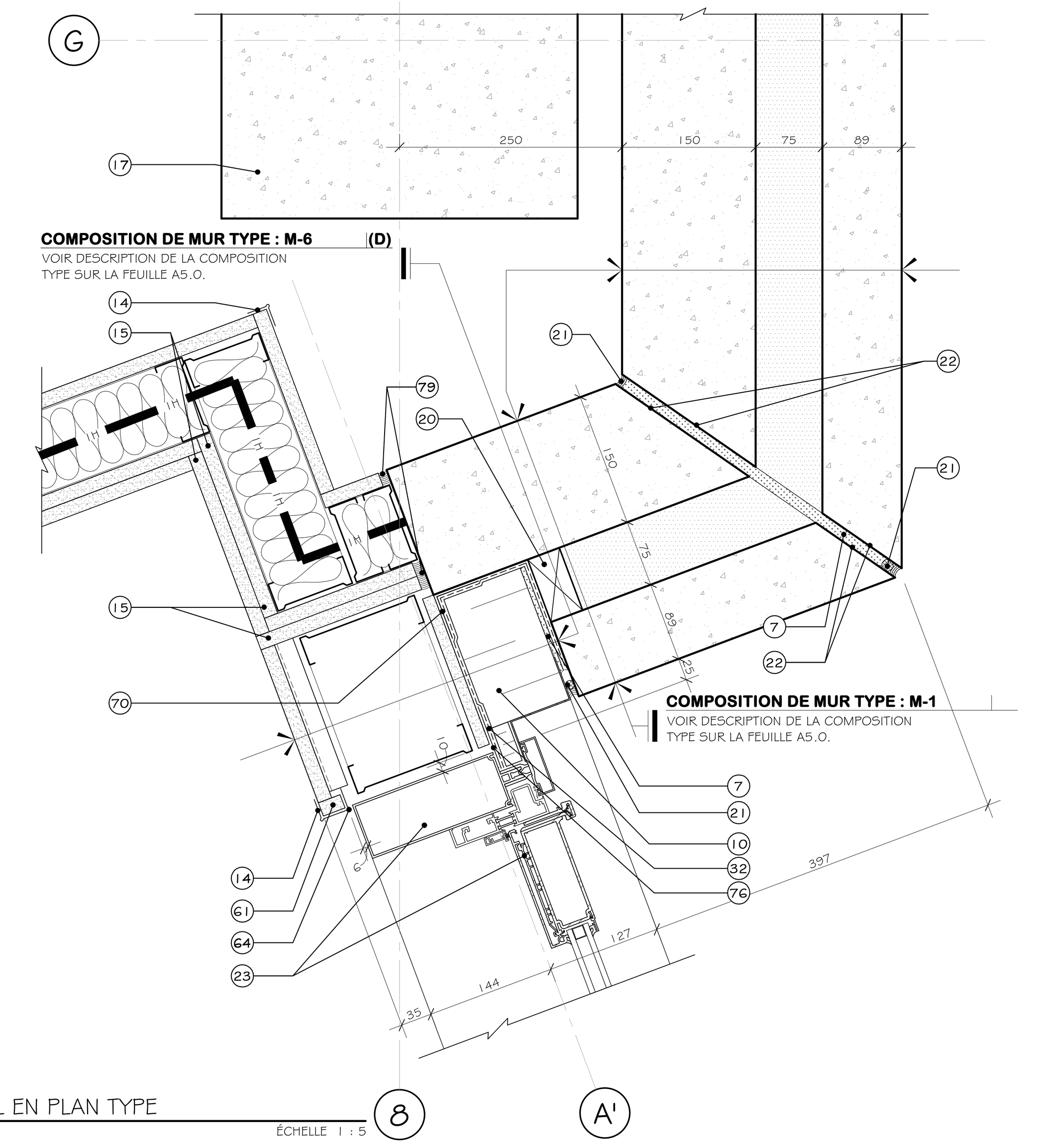

3 DÉTAIL EN PLAN TYPE A2.1 ÉCHELLE 1 : 5

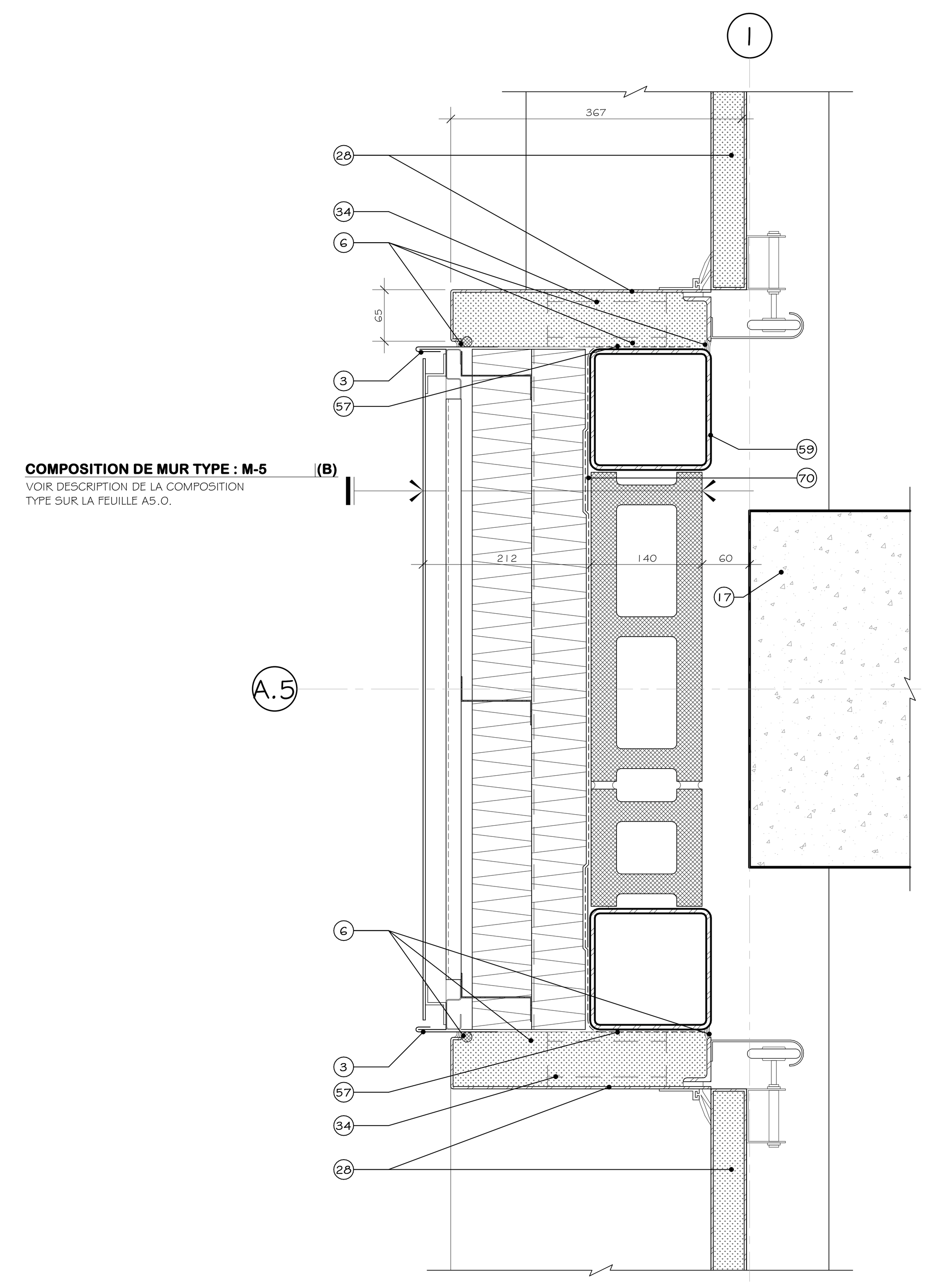

4 DÉTAIL EN PLAN TYPE A2.1 ÉCHELLE 1 : 5

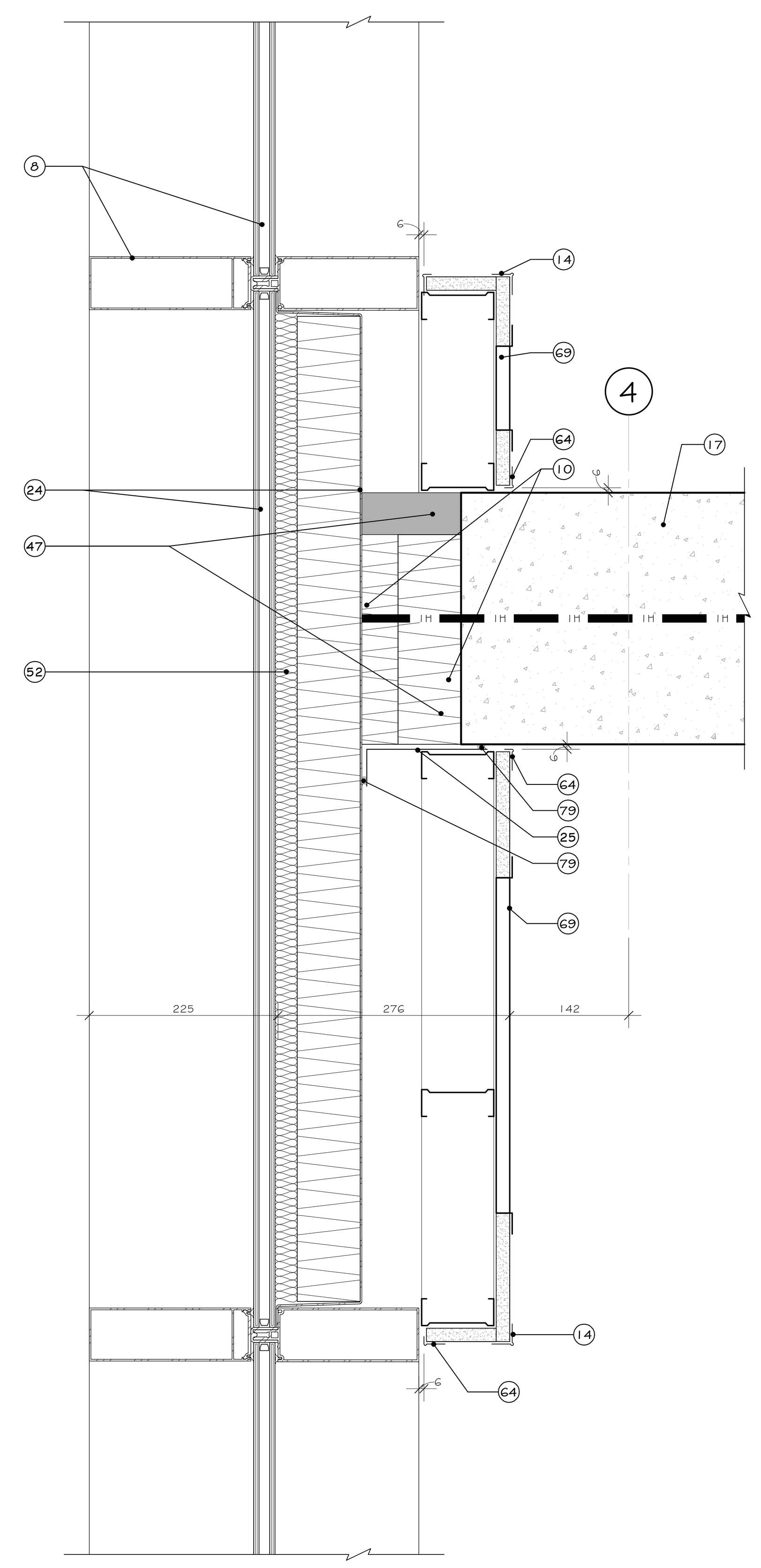

5 DÉTAIL EN PLAN TYPE A2.2 ÉCHELLE 1 : 5

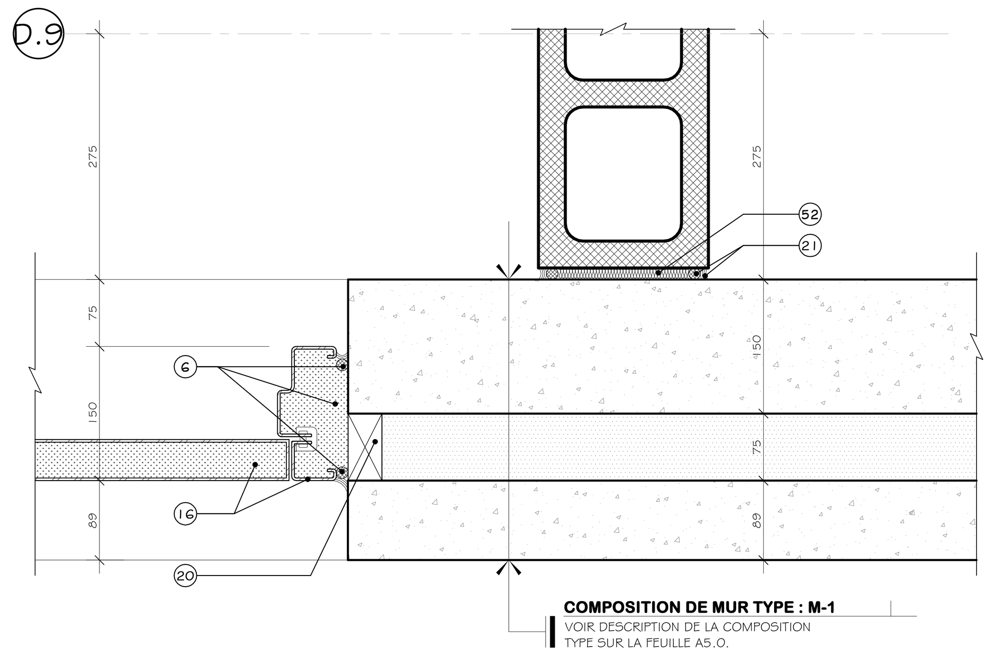

6 DÉTAIL EN PLAN TYPE A2.1 ÉCHELLE 1 : 5

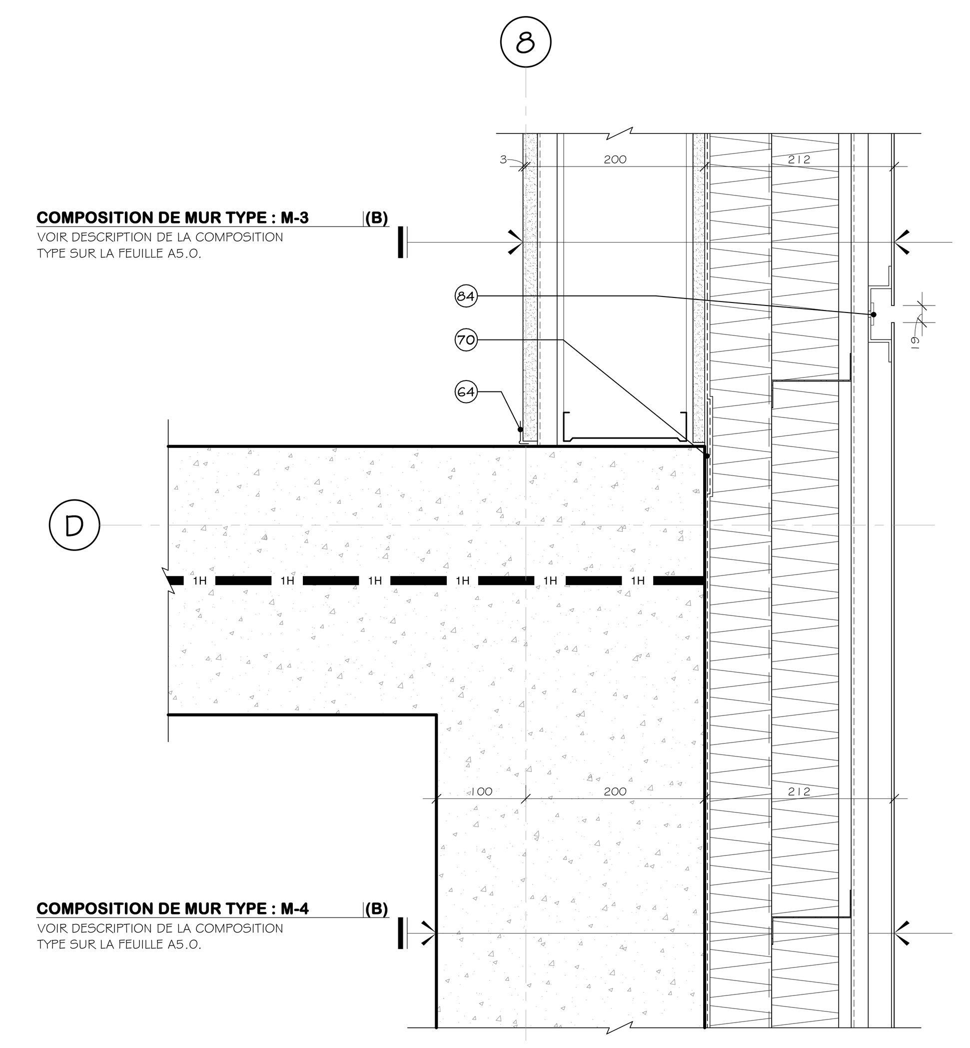

7 DÉTAIL EN PLAN TYPE A2.3 ÉCHELLE 1 : 5

NOTES

LISTE DE NOTES EFFECTIVES POUR LES FEUILLES A6.1 @ A6.2

1 PLAQUE DE FIXATION POUR TÊTE DE BLOC DE BÉTON. SPÉCIFICATIONS PAR ING. EN STRUCTURE.
3 SOLIN EN ALUMINIUM, 2mm D'ÉPAISSEUR AVEC LARMIER. VOIR DESCRIPTION COMPLÈTE SUR LES ÉLÉVATIONS POUR COULEUR ET VOIR DEVIS.
4 SCELLANT EXTÉRIEUR SUR LE PÉRIMÈTRE. VOIR DEVIS.
5 CONTREPLAQUÉ DE TYPE EXTÉRIEUR 19mm. VOIR DEVIS.
6 BOUDINS COMPRESSIBLES, SCELLANTS EXTÉRIEURS ET ISOLANT POLYURÉTHANE GICLÉ. VOIR DEVIS.
7 REMPLIR TOUTE LA CAVITÉ D'ISOLANT THERMIQUE DE POLYURÉTHANE GICLÉ. VOIR DEVIS.
8 SYSTÈME DE MUR RIDEAU EN ALUMINIUM. VOIR DEVIS.
9 MANCHON POUR MENEAU VERTICAL FIXÉ MÉCANIQUEMENT. SPÉCIFICATIONS PAR FABRICANT DE MUR RIDEAU.
10 REMPLIR LA CAVITÉ D'ISOLANT SEMI-RIGIDE EN FIBRE DE ROCHE. VOIR DEVIS.
11 FINITION DE JET DE SABLE, VOIR TABLEAU DES FINIS.
12 SCELLANT INTÉRIEUR, VOIR DEVIS.
13 PLINTHE. VOIR PLANS DES FINIS ET VOIR DEVIS.
14 RENFORT DE COIN POUR GYPSE. VOIR DEVIS.
15 JUXTAPOSER LES ÉPAISSEURS DE GYPSE.
16 PORTE ET CADRE EXTÉRIEURS EN ACIER ISOLÉ. VOIR DEVIS.
17 COLONNE DE BÉTON. SPÉCIFICATIONS PAR ING. STRUCTURE.
18 SOLIN EN ACIER PRÉ-ÉMAILLÉ, CALIBRE 24. VOIR DEVIS.
20 BLOCAGE DE BOIS TRAITÉ. SPÉCIFICATIONS PAR FABRICANT DE MUR EN PANNEAUX DE BÉTON PRÉFABRIQUÉS.
21 BOUDINS COMPRESSIBLES ET SCELLANTS SUR TOUTE LA LIGNE DU JOINT. VOIR DEVIS.
22 COUPE DE PANNEAU À 45 DEGRÉS. SPÉCIFICATIONS PAR FABRICANT DE MUR EN PANNEAUX DE BÉTON PRÉFABRIQUÉS.
23 SYSTÈME DE PORTE EN ALUMINIUM ISOLÉ. VOIR DEVIS.
24 SYSTÈME DE PANNEAU TYMPAN ET ISOLANT SEMI-RIGIDE. VOIR DEVIS.
25 MOULURE DE FINITION EN ALUMINIUM DE 2mm D'ÉPAISSEUR, FINI TEL QUE MUR RIDEAU ADJACENT. VOIR DEVIS.
26 BLOCAGE DE BOIS TRAITÉ, VOIR DEVIS.
27 MEMBRANE AUTOCOLLANTE DE TYPE BUTYLE. VOIR DEVIS.
28 CADRE ET PORTE DE GARAGE EXTÉRIEUR EN ACIER ISOLÉ. VOIR DEVIS.
29 REVÊTEMENT EN ALUMINIUM ET PANNE EN ALUMINIUM DE 2mm D'ÉPAISSEUR. VOIR DEVIS. REMPLIR TOUTE LA CAVITÉ D'ISOLANT THERMIQUE EN FIBRE DE ROCHE. VOIR DEVIS.
30 SOLIN MEMBRANÉ. VOIR DEVIS.
31 PENTE 2% PAR LISSE MÉTALLIQUE VERS TOITURE ET DRAIN. VOIR PLAN DE TOITURE.
32 MEMBRANE PARE-AIR ET PARE-VAPEUR CONTINUE. VOIR DEVIS.
33 CORNIÈRE EN ACIER GALVANISÉ PAR IMMERSION À CHAUD DE 150mm X 150mm POUR FIXATION DE MANCHON DE MUR RIDEAU. SPÉCIFICATIONS PAR FABRICANT DE MUR RIDEAU.
34 JEU DE CORNIÈRES. SPÉCIFICATIONS PAR ING. EN STRUCTURE.
35 PLAQUE DE FIXATION PONCTUELLE EN ACIER GALVANISÉ PAR IMMERSION À CHAUD, INSTALLÉE AU MUR DE FONDATION, SPÉCIFICATIONS PAR FABRICANT DE MUR EN PANNEAUX DE BÉTON PRÉFABRIQUÉS. FOURNIR ET INSTALLER AUSSI ISOLANT EN LFIBRE DE ROCHE, VOIR DEVIS.
36 CORNIÈRE D'ANGLE SOUDÉES EN ACIER GALVANISÉ FIXÉE AU MUR DE FONDATION. SPÉCIFICATIONS PAR ING. STRUCTURE.
37 PLANCHE ASPHALTIQUE ET SCELLANT SUR TOUTE LA LIGNE DU JOINT. SPÉCIFICATIONS PAR ING. CIVIL.
38 COUPER L'ISOLANT POUR LAISSER PASSER LES MEMBRANES. MEMBRANES.
39 CHEVAUCHER LES DIFFÉRENTES SECTIONS DE MEMBRANE PARE-AIR /PARE-VAPEUR.
40 CORNIÈRE EN ACIER GALVANISÉ POUR DU MUR EN BÉTON PRÉFABRIQUÉ, SPÉCIFICATIONS PAR FABRICANT DE MUR EN PANNEAUX DE BÉTON PRÉFABRIQUÉS.
41 TROTTOIR DE BÉTON, SPÉCIFICATIONS PAR ING. CIVIL.
42 MANCHON ENCOCHÉ POUR MENEAU VERTICAL FIXÉ MÉCANIQUEMENT. SPÉCIFICATIONS PAR FABRICANT DE MUR RIDEAU.
43 SEUIL EN ALUMINUM ISOLÉ AVEC BRIS THERMIQUE. VOIR DEVIS.
44 CORNIÈRE EN ACIER GALVANISÉ PAR IMMERSION À CHAUD DE 241mm X 150mm, SPÉCIFICATIONS PAR FABRICANT DE MUR EN PANNEAUX DE BÉTON PRÉFABRIQUÉS.
45 PLAQUE DE FIXATION PLIÉE EN ACIER GALVANISÉ. SPÉCIFICATIONS PAR ING. EN STRUCTURE.
46 PANNEAU DE GYPSE EXTÉRIEUR AVEC REVÊTEMENT EN FIBRE DE VERRE, 13mm D'ÉPAISSEUR. VOIR DEVIS.
47 SCELLANT COUPE-FEU. VOIR DEVIS.
48 PLAQUE DE FIXATION EN ACIER GALVANISÉ AU PARAPET DE BÉTON. SPÉCIFICATIONS PAR ING. STRUCTURE. FOURNIR ET INSTALLER AUSSI ISOLANT EN FIBRE DE ROCHE, VOIR DEVIS.
49 PLAQUE DE FIXATION EN ACIER GALVANISÉ DE 218mm DE PROFONDEUR AVEC TUBE DE HSS. SPÉCIFICATIONS PAR ING. STRUCTURE.
50 PLIAGE D'ALUMINIUM 2mm. VOIR DEVIS.
52 REMPLIR LA CAVITÉ D'ISOLANT EN NATTE DE FIBRE DE ROCHE. VOIR DEVIS.
53 CONDUIT MÉCANIQUE. SPÉCIFICATIONS PAR ING. EN MÉCANIQUE
54 DISPOSITIF DE SÉPARATION. VOIR DEVIS.
55 BÂTIS DE COLOMBAGES MÉTALLIQUES @ 400mm C.C. DIMENSIONS ADÉQUATES SELON CONDITION. REMPLIR LA CAVITÉ D'ISOLANT EN LAINE DE ROCHE. VOIR DEVIS.
56 CORNIÈRE DE FIXATION EN ACIER GALVANISÉ, AU MUR DE FONDATION. SPÉCIFICATION PAR ING. STRUCTURE.
57 FAIRE RETOURNER MEMBRANE PARE-AIR ET PARE-VAPEUR AUTOCOLLANTE.
58 BLOCAGE DE BOIS TRAITÉ, SPÉCIFICATIONS PAR FABRICANT DE MUR RIDEAU.
59 COLONNE EN TUBE D'ACIER GALVANISÉ. SPÉCIFICATIONS PAR ING. EN STRUCTURE,
60 TÔLE EN ACIER PRÉ-ÉMAILLÉ PRÉPEINT BLANC, CALIBRE 24. VOIR DEVIS.
61 RETOUR EN GYPSE. VOIR DEVIS.
62 PLANCHE ASPHALTIQUE ET SCELLANT SUR TOUTE LA LIGNE DU JOINT. VOIR DEVIS.
63 SURFACE EN ASPHALTE. SPÉCIFICATIONS PAR ING. CIVIL.
64 MOULURE DE FINITION POUR GYPSE. VOIR DEVIS.
65 MUR SOLAIRE. VOIR DEVIS.
66 FAIRE RETOURNER L'ENDUIT HYDROFUGE.
67 PLAQUE D'ANCRAGE EN ACIER GALVANISÉ DE 150mm DE PROFONDEUR. SPÉCIFICATIONS PAR FABRICANT DE MUR RIDEAU.
68 PRÉVOIR LARMIER DANS LE REVÊTEMENT DE BÉTON PRÉFABRIQUÉ. SPÉCIFICATIONS PAR FABRICANT DE MUR DE BÉTON EN PANNEAUX DE BÉTON PRÉFABRIQUÉS.
69 GRILLE D'AÉRATION POUR PANNEAUX TYMPAN 150mm X 400mm. VOIR DEVIS.
70 TÔLE DE SUPPORT EN ACIER GALVANISÉ, CALIBRE 24. VOIR DEVIS.
71 MEMBRANE DE FINITION EN BITUME ÉLASTOMÈRE. VOIR DEVIS.
72 MEMBRANE SOUS-COUCHE EN BITUME ÉLASTOMÈRE. VOIR DEVIS.
73 BARRE Z EN ACIER GALVANISÉ @400mm C.C. DIMENSIONS SELON COMPOSITION. VOIR DEVIS.
74 PANNEAU D'ISOLANT SEMI-RIGIDE EN FIBRE DE ROCHE 38mm D'ÉPAISSEUR. VOIR DEVIS.
75 PANNEAU DE CIMENT 13mm. VOIR DEVIS.
76 TOLE DE SUPPORT EN ALUMINIUM 2mm. VOIR DEVIS.
77 PRÉVOIR FIL CHAUFFANT DANS LE COUVERCLE DE MENEAU. SPÉCIFICATIONS PAR ING. EN MÉCANIQUE.
78 ANCRAGE POUR MUR RIDEAU AVEC TROU OBLONG POUR DÉFLEXION. SPÉCIFICATIONS PAR FRABRICANT DE MUR RIDEAU.
79 SCELLANT COUPE-FEU. VOIR DEVIS.
80 EXTRUSION DANS LE REVÊTEMENT D'ALUMINIUM POUR AÉRATION.
81 CONRTRE PENTE EN ISOLANT DE PENTE. VOIR DEVIS.
82 SCELLANT ACOUSTIQUE. VOIR DEVIS.
83 FAIRE UNE ENCOCHE DE LA CLOISON OU SOUFFLAGE INTÉRIEUR. VOIR DEVIS.
84 CACHE VIS. VOIR DEVIS.
86 PERSIENNE EN ALUMINIUM DE 50mm D'ÉPAISSEUR. VOIR DEVIS.
87 PANNEAU OBTURATEUR DE COULEUR NOIR POUR PARTIE NON EFFECTIVE DES PERSIENNES. VOIR ÉLÉVATIONS ET VOIR DEVIS.
88 PANNEAU D'ISOLANT SEMI-RIGIDE EN FIBRE DE ROCHE 50mm D'ÉPAISSEUR. VOIR DEVIS.
89 PANNEAU D'ISOLANT RIGIDE 64mm D'ÉPAISSEUR. VOIR DEVIS.
90 TÔLE DE SUPPORT EN ALUMINIUM 2mm. VOIR DEVIS.
100 PRÉVOIR DES OUVERTURES SÉQUENTIELLES POUR PERMETTRE LA VENTILATION DE LA CAVITÉ.
101 MOUSTIQUAIRE EN NYLON.
102 VERRE THERMOS TREMPÉ DOUBLE AVEC ENDUIT CERAFIT. VOIR DEVIS.
103 VERRE SIMPLE TREMPÉ AVEC ENDUIT CERAFIT. VOIR DEVIS.

LÉGENDE

PROPOSÉ	EXISTANT	DESCRIPTION	PROPOSÉ	EXISTANT	DESCRIPTION

NOTES

REV. No.	DATE	NATURE	PAR	APPROUVÉ
5	25-03-21	POUR SOUMISSION		
4	25-02-28	PLANS POUR DEMANDE DE PERMIS		
3	25-01-24	PLANS POUR COMMENTAIRES 90%		
2	24-11-22	PLANS POUR COMMENTAIRES 75%		

SCEAU :

Ordre des architectes du Québec A 5107 LINO JOSÉ GOMES ALVES ARCHITECTE

Ordre des architectes du Québec A 5158 GUILLAUME MOREST ARCHITECTE

ARCHITECTURE :
CCM2 ARCHITECTES + Confluence ARCHITECTURE

STRUCTURE - CIVIL :
qdi

MÉCANIQUE - ÉLECTRICITÉ :
DWB CONSULTANTS

Ville de Gatineau
SERVICE DES INFRASTRUCTURES ET DES PROJETS

NOM DU PROJET :
NOUVEAU POINT DE SERVICE DU SPVG – SECTEUR AYLMER

TITRE :
DÉTAILS EN PLAN

LOCALISATION DU PROJET :

No VILLE : 22-2029-A201-XXX-YZZ	
RELEVÉ PAR : -	CONÇU PAR : G.M.
DESSINÉ PAR : Z.B.	VÉRIFIÉ PAR : Y.G.
DATE : 25-03-21	APPROUVÉ PAR : -
No PROJET (FIRME) : 23002	ÉCHELLE : 1 : 5
No APPEL D'OFFRES : 2025 SP 024	PLAN No. : A6.1

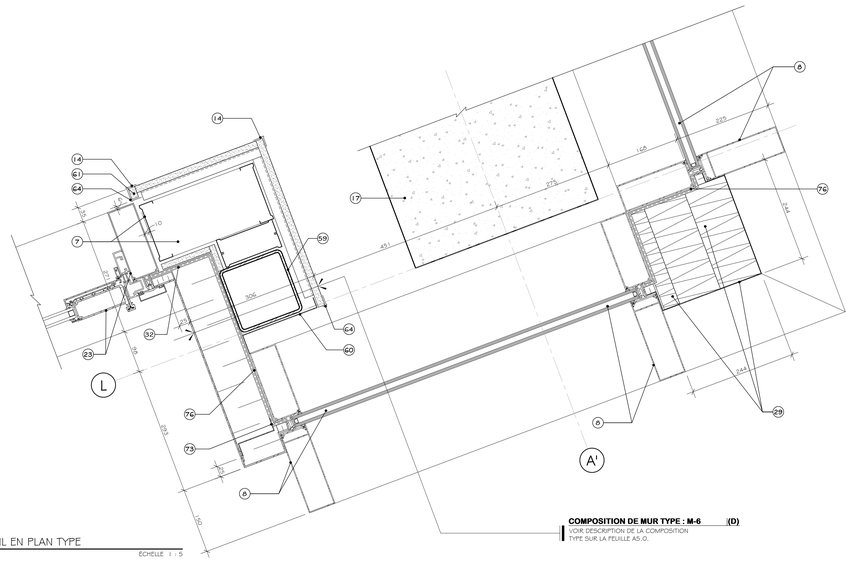

1 A2.1 DÉTAIL EN PLAN TYPE

ÉCHELLE 1 : 5

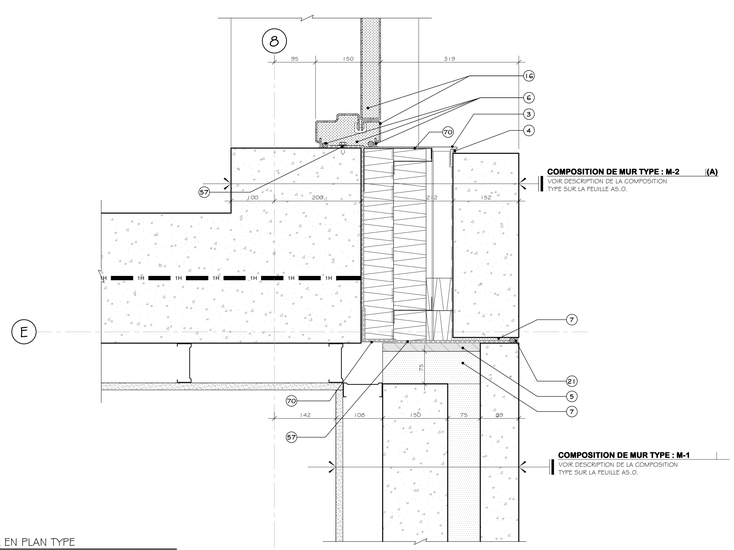

2 A2.1 DÉTAIL EN PLAN TYPE

ÉCHELLE 1 : 5

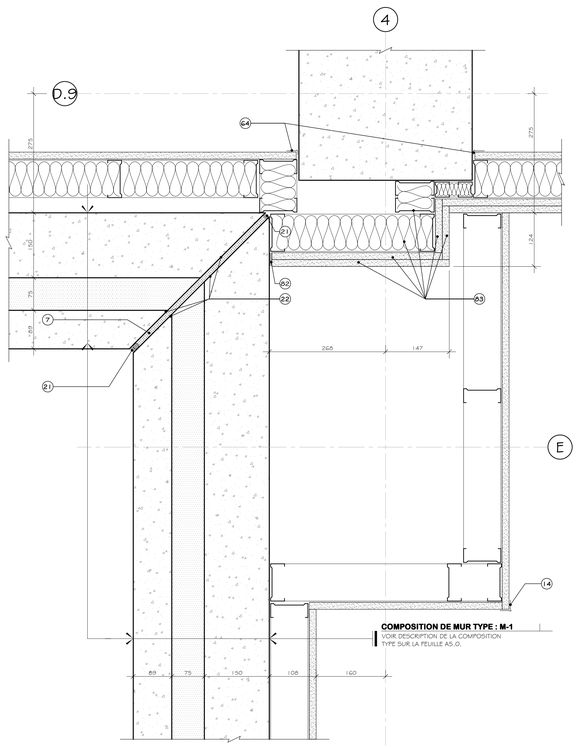

3 A2.1 DÉTAIL EN PLAN TYPE

ÉCHELLE 1 : 5

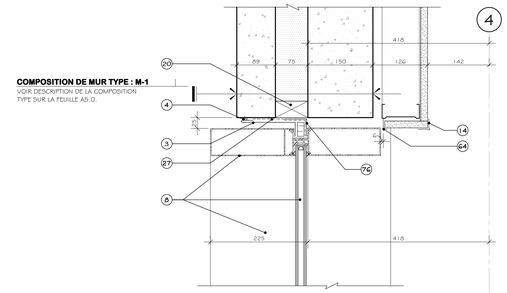

4 A2.1 DÉTAIL EN PLAN TYPE

ÉCHELLE 1 : 5

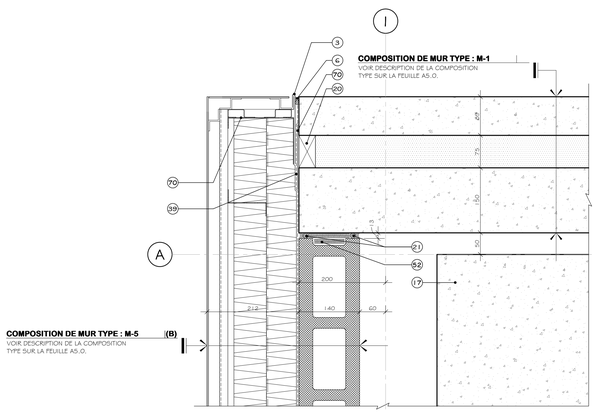

5 A2.1 DÉTAIL EN PLAN - COIN MUR M-1 ET M-5

ÉCHELLE 1 : 5

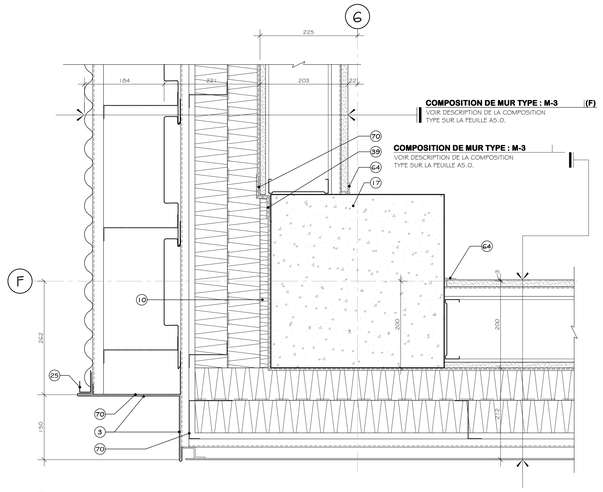

6 A2.3 DÉTAIL EN PLAN - COIN MUR M-3

ÉCHELLE 1 : 5

NOTES

LISTE DE NOTES EFFECTIVES POUR LES FEUILLES A6.1 @ A6.2

1 PLAQUE DE FIXATION POUR TÊTE DE BLOC DE BÉTON. SPÉCIFICATIONS PAR ING. EN STRUCTURE.
3 BOUN EN ALUMINIUM. 2mm D'ÉPAISSEUR AVEC LARMIER. VOIR DESCRIPTION COMPLÈTE SUR LES ÉLÉVATIONS POUR COULEUR ET VOIR DEVIS.
4 SCELLANT EXTÉRIEUR SUR LE PÉRIMÈTRE. VOIR DEVIS.
5 CONTREFLAQUE DE TYPE EXTÉRIEUR 19mm. VOIR DEVIS.
6 BOUDINS COMPRESSIBLES, SCELLANTS EXTÉRIEURS ET ISOLANT POLYURÉTHANE GICLÉ. VOIR DEVIS.
7 REMPLIR TOUTE LA CAVITÉ D'ISOLANT THERMIQUE DE POLYURÉTHANE GICLÉ. VOIR DEVIS.
8 SYSTÈME DE MUR RIDEAU EN ALUMINIUM. VOIR DEVIS.
9 MANCHON POUR MENEAU VERTICAL FIXÉ MÉCANIQUEMENT. SPÉCIFICATIONS PAR FABRICANT DE MUR RIDEAU
10 REMPLIR LA CAVITÉ D'ISOLANT SEMI-RIGIDE EN FIBRE DE ROCHE. VOIR DEVIS.
11 PAITION DE JET DE SABLE. VOIR TABLEAU DES FINIS.
12 SCELLANT INTÉRIEUR. VOIR DEVIS.
13 PLINTHE. VOIR PLANS DES FINIS ET VOIR DEVIS.
14 RENFORT DE CONTREPLAQUÉ EN GYPSE. VOIR DEVIS.
15 JUXTAPOSER LES ÉPAISSEURS DE GYPSE.
16 PORTE ET CADRE EXTÉRIEURS EN ACIER ISOLÉ. VOIR DEVIS.
17 COLONNE DE BÉTON. SPÉCIFICATIONS PAR ING. STRUCTURE.
18 BOUN EN ACIER PRÉ-ÉMAILLÉ, CALIBRE 24. VOIR DEVIS.
20 BLOCAGE DE BOIS TRAITÉ. SPÉCIFICATIONS PAR FABRICANT DE MUR EN PANNEAUX DE BÉTON PRÉFABRIQUÉS.
21 BOUDINS COMPRESSIBLES ET SCELLANTS SUR TOUTE LA LIGNE DU JOINT. VOIR DEVIS.
22 COUPE DE PANNEAU À 45 DEGRÉS. SPÉCIFICATIONS PAR FABRICANT DE MUR EN PANNEAUX DE BÉTON PRÉFABRIQUÉS.
23 SYSTÈME DE PORTE EN ALUMINIUM ISOLÉ. VOIR DEVIS.
24 SYSTÈME DE PANNEAU TYMPAN ET ISOLANT SEMI-RIGIDE. VOIR DEVIS.
25 MOULURE DE FIXATION EN ALUMINIUM DE 2mm D'ÉPAISSEUR, FIN TEL QUE MUR RIDEAU ADJACENT. VOIR DEVIS.
26 BLOCAGE DE BOIS TRAITÉ. VOIR DEVIS.
27 MEMBRANE AUTOCOLLANTE DE TYPE BUTYLE. VOIR DEVIS.
28 CADRE ET PORTE DE GARAGE EXTÉRIEUR EN ACIER ISOLÉ. VOIR DEVIS.
29 REVÊTEMENT EN ALUMINIUM ET FRAME EN ALUMINIUM DE 2mm D'ÉPAISSEUR VOIR DEVIS. REMPLIR TOUTE LA CAVITÉ D'ISOLANT THERMIQUE EN FIBRE DE ROCHE. VOIR DEVIS.
30 SOUN MEMBRANE. VOIR DEVIS.
31 PENTE 2% PAR LISSE MÉTALLIQUE VERS TOITURE ET DRAIN. VOIR PLAN DE TOITURE.
32 MEMBRANE PARE-AIR ET PARE-VAPEUR CONTINUE. VOIR DEVIS.
33 CORNIÈRE EN ACIER GALVANISÉ PAR IMMERSION À CHAUD DE 150mm X 150mm POUR FIXATION DE MANCHON DE MUR RIDEAU. SPÉCIFICATIONS PAR FABRICANT DE MUR RIDEAU.
34 JEU DE CORNIÈRES. SPÉCIFICATIONS PAR ING. EN STRUCTURE.
35 PLAQUE DE FIXATION PONCTUELLE EN ACIER GALVANISÉ PAR IMMERSION À CHAUD, INSTALLÉE AU MUR DE FONDATION. SPÉCIFICATIONS PAR FABRICANT DE MUR EN PANNEAUX DE BÉTON PRÉFABRIQUÉS. FOURNIR ET INSTALLER AUSSI ISOLANT EN LAINE DE ROCHE. VOIR DEVIS.
36 CORNIÈRE D'ANGLE SOUDÉES EN ACIER GALVANISÉ FIXÉE AU MUR DE FONDATION. SPÉCIFICATIONS PAR ING. STRUCTURE.
37 PLANCHE ASPHALTIQUE ET SCELLANT SUR TOUTE LA LIGNE DU JOINT. SPÉCIFICATIONS PAR ING. CIVIL.
38 COUPER L'ISOLANT POUR LAISSER PASSER LES MEMBRANES. MEMBRANES.
39 CHEVAUCHER LES DIFFÉRENTES SECTIONS DE MEMBRANE PARE-AIR PARE-VAPEUR.
40 CORNIÈRE EN ACIER GALVANISÉ POUR DU MUR EN BÉTON PRÉFABRIQUÉ. SPÉCIFICATIONS PAR FABRICANT DE MUR EN PANNEAUX DE BÉTON PRÉFABRIQUÉS.
41 TROTTOIR DE BÉTON. SPÉCIFICATIONS PAR ING. CIVIL.
42 MANCHON ENCOCHÉ POUR MENEAU VERTICAL FIXÉ MÉCANIQUEMENT. SPÉCIFICATIONS PAR FABRICANT DE MUR RIDEAU
43 SEUIL EN ALUMINIUM ISOLÉ AVEC BRIS THERMIQUE. VOIR DEVIS.
44 CORNIÈRE EN ACIER GALVANISÉ PAR IMMERSION À CHAUD DE 241mm X 150mm. SPÉCIFICATIONS PAR FABRICANT DE MUR EN PANNEAUX DE BÉTON PRÉFABRIQUÉS.
45 PLAQUE DE FIXATION PLIÉE EN ACIER GALVANISÉ. SPÉCIFICATIONS PAR ING. EN STRUCTURE.
46 PANNEAU DE GYPSE EXTÉRIEUR AVEC REVÊTEMENT EN FIBRE DE VERRE, 13mm D'ÉPAISSEUR. VOIR DEVIS.
47 SCELLANT COUPE-FEU. VOIR DEVIS.
48 PLAQUE DE FIXATION EN ACIER GALVANISÉ AU PARAPET DE BÉTON. SPÉCIFICATIONS PAR ING. STRUCTURE. FOURNIR ET INSTALLER AUSSI ISOLANT EN FIBRE DE ROCHE. VOIR DEVIS.
49 PLAQUE EN FIXATION EN ACIER GALVANISÉ DE 216mm DE PROFONDEUR AVEC TUBE DE HSS. SPÉCIFICATIONS PAR ING. STRUCTURE.
50 PLAQUE D'ALUMINIUM 2mm. VOIR DEVIS.
52 REMPLIR LA CAVITÉ D'ISOLANT EN NATTE DE FIBRE DE ROCHE. VOIR DEVIS.
53 CONDUIT MÉCANIQUE. SPÉCIFICATIONS PAR ING. EN MÉCANIQUE
54 DISPOSITIF DE SÉPARATION. VOIR DEVIS.
55 PÂTÉS DE COLOMBAGES MÉTALLIQUES @ 400mm C.C. DIMENSIONS ADÉQUATES SELON CONDITION. REMPLIR LA CAVITÉ D'ISOLANT EN LAINE DE ROCHE. VOIR DEVIS.
56 CORNIÈRE DE FIXATION EN ACIER GALVANISÉ, AU MUR DE FONDATION. SPÉCIFICATION PAR ING. STRUCTURE.
57 FAIRE RETOURNER MEMBRANE PARE-AIR ET PARE-VAPEUR AUTOCOLLANTE.
58 BLOCAGE DE BOIS TRAITÉ, SPÉCIFICATIONS PAR FABRICANT DE MUR RIDEAU
59 COLONNE EN TUBE D'ACIER GALVANISÉ. SPÉCIFICATIONS PAR ING. EN STRUCTURE.
60 TÔLE EN ACIER PRÉ-ÉMAILLÉ PRÉPEINT BLANC, CALIBRE 24. VOIR DEVIS.
61 RETOUR EN GYPSE. VOIR DEVIS.
62 PLANCHE ASPHALTIQUE ET SCELLANT SUR TOUTE LA LIGNE DU JOINT. VOIR DEVIS.
63 SURFACE EN ASPHALTE. SPÉCIFICATIONS PAR ING. CIVIL.
64 MOULURE DE FINITION POUR GYPSE. VOIR DEVIS.
65 SUR SQUARE. VOIR DEVIS.
66 FAIRE RETOURNER L'ENDUIT HYDROFUGE
67 PLAQUE D'ANCRAGE EN ACIER GALVANISÉ DE 150mm DE PROFONDEUR. SPÉCIFICATIONS PAR FABRICANT DE MUR RIDEAU.
68 PRÉVOIR LARMIER DANS LE REVÊTEMENT DE BÉTON PRÉFABRIQUÉ. SPÉCIFICATIONS PAR FABRICANT DE MUR DE BÉTON EN PANNEAUX DE BÉTON PRÉFABRIQUÉS.
69 GRILLE D'AÉRATION POUR PANNEAUX TYMPAN 150mm X 400mm. VOIR DEVIS.
70 TÔLE DE SUPPORT EN ACIER GALVANISÉ, CALIBRE 24. VOIR DEVIS.
71 MEMBRANE DE FINITION EN BITUME ÉLASTOMÈRE. VOIR DEVIS.
72 MEMBRANE SOUS-COUCHE EN BITUME ÉLASTOMÈRE. VOIR DEVIS.
73 BARRE Z EN ACIER GALVANISÉ @400mm C.C. DIMENSIONS SELON COMPOSITION. VOIR DEVIS.
74 PANNEAU D'ISOLANT SEMI-RIGIDE EN FIBRE DE ROCHE 38mm D'ÉPAISSEUR. VOIR DEVIS.
75 PANNEAU DE CIMENT 13mm. VOIR DEVIS.
76 TÔLE DE SUPPORT EN ALUMINIUM 2mm. VOIR DEVIS.
77 PRÉVOIR PLI CHAUFFANT DANS LE COUVERCLE DE MENEAU. SPÉCIFICATIONS PAR ING. EN MÉCANIQUE.
78 ANCRAGE POUR MUR RIDEAU AVEC TROU OBLONG POUR DÉFLEXION. SPÉCIFICATIONS PAR FRABRICANT DE MUR RIDEAU.
79 SCELLANT COUPE-FEU. VOIR DEVIS.
80 EXTRUSION DANS LE REVÊTEMENT D'ALUMINIUM POUR AÉRATION.
81 CONTRE PENTE EN ISOLANT DE PENTE. VOIR DEVIS.
82 SCELLANT ACOUSTIQUE. VOIR DEVIS.
83 FAIRE UNE ENCOCHE DE LA CLOISON OU SOUFFLAGE INTÉRIEUR. VOIR DEVIS.
84 CACHE VIS. VOIR DEVIS.
86 PERSIENNE EN ALUMINIUM DE 50mm D'ÉPAISSEUR. VOIR DEVIS.
87 PANNEAU OBTURATEUR DE COULEUR NOIR POUR PARTIE NON EFFECTIVE DES PERSIENNES. VOIR ÉLÉVATIONS ET VOIR DEVIS.
88 PANNEAU D'ISOLANT SEMI-RIGIDE EN FIBRE DE ROCHE 50mm D'ÉPAISSEUR. VOIR DEVIS.
89 PANNEAU D'ISOLANT RIGIDE 64mm D'ÉPAISSEUR. VOIR DEVIS.
90 TÔLE DE SUPPORT EN ALUMINIUM 2mm. VOIR DEVIS.
100 PRÉVOIR DES OUVERTURES SÉQUENTIELLES POUR PERMETTRE LA VENTILATION DE LA CAVITÉ.
101 MOUSTIQUAIRE EN NYLON.
102 VERRE THERMOS TREMPÉ DOUBLE AVEC ENDUIT CERAMIT. VOIR DEVIS.
103 VERRE SIMPLE TREMPÉ AVEC ENDUIT CERAMIT. VOIR DEVIS.

LÉGENDE

PROPOSÉ	EXISTANT	DESCRIPTION	PROPOSÉ	EXISTANT	DESCRIPTION

NOTES

REV. No.	DATE	NATURE	PAR	APPROUVÉ
5	25-03-21	POUR SOUMISSION		
4	25-02-26	PLANS POUR DEMANDE DE PERMIS		
3	25-01-24	PLANS POUR COMMENTAIRES 90%		
2	24-11-22	PLANS POUR COMMENTAIRES 75%		

SCEAU :

Ordre des architectes du Québec — A 5158 — LINO JOSÉ GOMES ALVES — MONTRÉAL

Ordre des architectes du Québec — A 5158 — GUILLAUME MOREST — ARCHITECTE

ARCHITECTURE :

CCM2 ARCHITECTES + Confluence ARCHITECTURE

STRUCTURE - CIVIL :

qdi

MÉCANIQUE - ÉLECTRICITÉ :

DWB CONSULTANTS

Ville de Gatineau

SERVICE DES INFRASTRUCTURES ET DES PROJETS

NOM DU PROJET :

NOUVEAU POINT DE SERVICE DU SPVG – SECTEUR AYLMER

TITRE :

DÉTAILS EN PLAN

LOCALISATION DU PROJET :

No VILLE : 22-2029-A201-XXX-YZZ	
RELEVÉ PAR : -	CONÇU PAR : G.M.
DESSINÉ PAR : Z.B.	VÉRIFIÉ PAR : Y.G.
DATE : 25-03-21	APPROUVÉ PAR : -
No PROJET (FIRME) : 23002	ÉCHELLE : 1 : 5
No APPEL D'OFFRES : 2025 SP 024	PLAN No. : A6.2

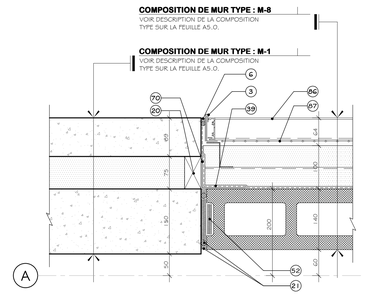

1 A2.1 DÉTAIL EN PLAN TYPE

ÉCHELLE : 1 : 5

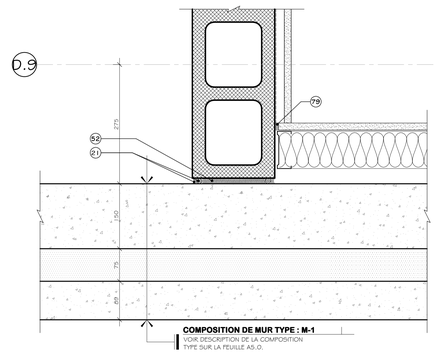

2 A2.1 DÉTAIL EN PLAN TYPE

ÉCHELLE : 1 : 5

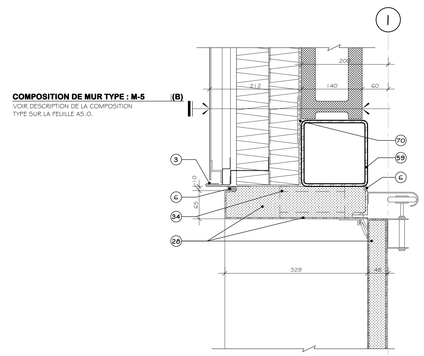

3 A2.1 DÉTAIL EN PLAN TYPE

ÉCHELLE : 1 : 5

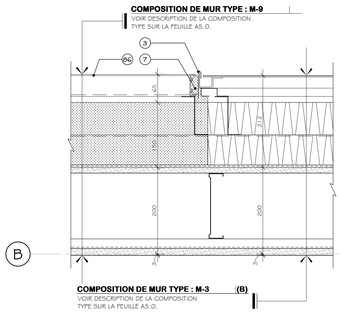

4 A2.3 DÉTAIL EN PLAN TYPE

ÉCHELLE : 1 : 5

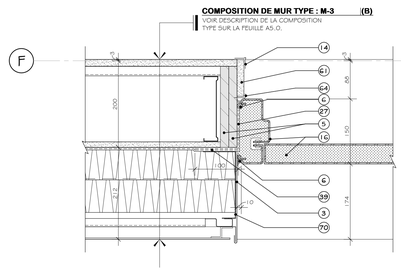

5 A2.3 DÉTAIL EN PLAN TYPE

ÉCHELLE : 1 : 5

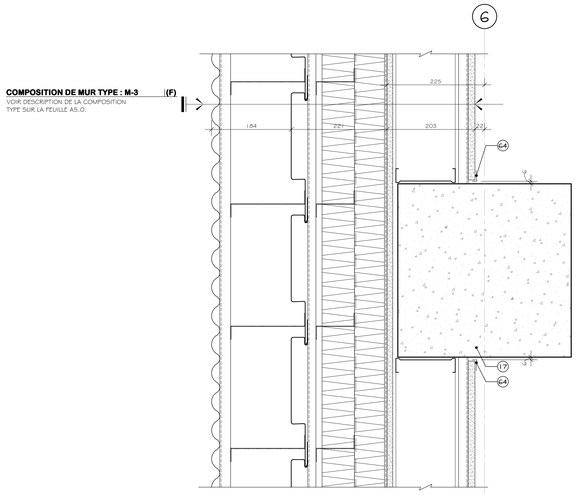

6 A2.3 DÉTAIL EN PLAN TYPE

ÉCHELLE : 1 : 5

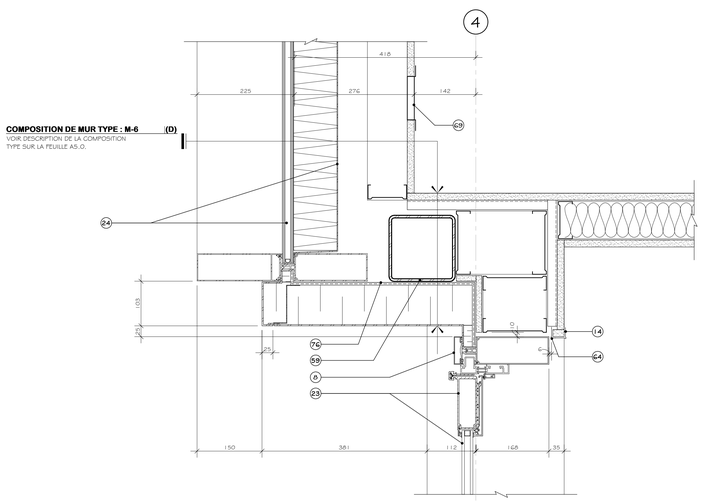

7 A2.1 DÉTAIL EN PLAN TYPE

ÉCHELLE : 1 : 5

NOTES

	LISTE DE NOTES EFFECTIVES POUR LES FEUILLES A6.1 @ A6.2
1	PLAQUE DE FIXATION POUR TÊTE DE BLOC DE BÉTON. SPÉCIFICATIONS PAR ING. EN STRUCTURE.
3	SOUS-EN ALUMINIUM, 2mm D'ÉPAISSEUR AVEC LARMIER. VOIR DESCRIPTION COMPLÈTE SUR LES ÉLÉVATIONS POUR COULEUR ET VOIR DEVIS.
4	SCELLANT EXTÉRIEUR SUR LE PÉRIMÈTRE. VOIR DEVIS.
5	CONTREPLAQUE DE TYPE EXTÉRIEUR : 19mm. VOIR DEVIS.
6	BOUDINS COMPRESSIBLES, SCELLANTS EXTÉRIEURS ET ISOLANT POLYURÉTHANE GICLÉ. VOIR DEVIS.
7	REMPLIR TOUTE LA CAVITÉ D'ISOLANT THERMIQUE DE POLYURÉTHANE GICLÉ. VOIR DEVIS.
8	SYSTÈME DE MUR RIDEAU EN ALUMINIUM. VOIR DEVIS.
9	MANCHON POUR MENEAU VERTICAL FIXÉ MÉCANIQUEMENT. SPÉCIFICATIONS PAR FABRICANT DE MUR RIDEAU.
10	REMPLIR LA CAVITÉ D'ISOLANT SEMI-RIGIDE EN FIBRE DE ROCHE. VOIR DEVIS.
11	PANTON DE JET DE SABLE. VOIR TABLEAU DES FINIS.
12	SCELLANT INTÉRIEUR. VOIR DEVIS.
13	PLINTHE. VOIR PLANS DES FINIS ET VOIR DEVIS.
14	RENFORT DE COIN POUR GYPSE. VOIR DEVIS.
15	JUXTAPOSER LES ÉPAISSEURS DE GYPSE.
16	PORTE ET CADRE EXTÉRIEURS EN ACIER ISOLÉ. VOIR DEVIS.
17	COLONNE DE BÉTON. SPÉCIFICATIONS PAR ING. STRUCTURE.
18	SOUS-EN ACIER PRÉ-ÉMAILLÉ, CALIBRE 24. VOIR DEVIS.
20	BLOCAGE DE BOIS TRAITÉ. SPÉCIFICATIONS PAR FABRICANT DE MUR EN PANNEAUX DE BÉTON PRÉFABRIQUÉS.
21	BOUDINS COMPRESSIBLES ET SCELLANTS SUR TOUTE LA LIGNE DU JOINT. VOIR DEVIS.
22	COUPE DE PANNEAU À 45 DEGRÉS. SPÉCIFICATIONS PAR FABRICANT DE MUR EN PANNEAUX DE BÉTON PRÉFABRIQUÉS.
23	SYSTÈME DE PORTE EN ALUMINIUM ISOLÉ. VOIR DEVIS.
24	SYSTÈME DE PANNEAU TYMPAN ET ISOLANT SEMI-RIGIDE. VOIR DEVIS.
25	MOULURE DE FIXATION EN ALUMINIUM DE 2mm D'ÉPAISSEUR, FIN TEL QUE MUR RIDEAU ADJACENT. VOIR DEVIS.
26	BLOCAGE DE BOIS TRAITÉ. VOIR DEVIS.
27	MEMBRANE AUTOCOLLANTE DE TYPE BUTYLE. VOIR DEVIS.
28	CADRE ET PORTE DE GARAGE EXTÉRIEUR EN ACIER ISOLÉ. VOIR DEVIS.
29	REVÊTEMENT EN ALUMINIUM ET FRAME EN ALUMINIUM DE 2mm D'ÉPAISSEUR VOIR DEVIS. REMPLIR TOUTE LA CAVITÉ D'ISOLANT THERMIQUE EN FIBRE DE ROCHE. VOIR DEVIS.
30	SOUS MEMBRANE. VOIR DEVIS.
31	PENTE 2% PAR LISSE MÉTALLIQUE VERS TOITURE ET DRAIN. VOIR PLAN DE TOITURE.
32	MEMBRANE PARE-AIR ET PARE-VAPEUR CONTINUE. VOIR DEVIS.
33	CORNIÈRE EN ACIER GALVANISÉ PAR IMMERSION À CHAUD DE 150mm X 150mm POUR FIXATION DE MANCHON DE MUR RIDEAU. SPÉCIFICATIONS PAR FABRICANT DE MUR RIDEAU.
34	JEU DE CORNIÈRES. SPÉCIFICATIONS PAR ING. EN STRUCTURE.
35	PLAQUE DE FIXATION PONCTUELLE EN ACIER GALVANISÉ PAR IMMERSION À CHAUD, INSTALLÉE AU MUR DE FONDATION. SPÉCIFICATIONS PAR FABRICANT DE MUR EN PANNEAUX DE BÉTON PRÉFABRIQUÉS. FOURNIR ET INSTALLER AUSSI ISOLANT EN LIBRE DE ROCHE. VOIR DEVIS.
36	CORNIÈRE D'ANGLE SOUDÉES EN ACIER GALVANISÉ FIXÉE AU MUR DE FONDATION. SPÉCIFICATIONS PAR ING. STRUCTURE.
37	PLANCHE ASPHALTIQUE ET SCELLANT SUR TOUTE LA LIGNE DU JOINT. SPÉCIFICATIONS PAR ING. CIVIL.
38	COUPER L'ISOLANT POUR LAISSER PASSER LES MEMBRANES. MEMBRANES.
39	CHEVAUCHER LES DIFFÉRENTES SECTIONS DE MEMBRANE PARE-AIR PARE-VAPEUR.
40	CORNIÈRE EN ACIER GALVANISÉ POUR DU MUR EN BÉTON PRÉFABRIQUÉ. SPÉCIFICATIONS PAR FABRICANT DE MUR EN PANNEAUX DE BÉTON PRÉFABRIQUÉS.
41	TROTTOIR DE BÉTON, SPÉCIFICATIONS PAR ING. CIVIL.
42	MANCHON ENCOCHÉ POUR MENEAU VERTICAL FIXÉ MÉCANIQUEMENT. SPÉCIFICATIONS PAR FABRICANT DE MUR RIDEAU.
43	SEUIL EN ALUMINIUM ISOLÉ AVEC BRIS THERMIQUE. VOIR DEVIS.
44	CORNIÈRE EN ACIER GALVANISÉ PAR IMMERSION À CHAUD DE 241mm X 150mm. SPÉCIFICATIONS PAR FABRICANT DE MUR EN PANNEAUX DE BÉTON PRÉFABRIQUÉS.
45	PLAQUE DE FIXATION PLIÉE EN ACIER GALVANISÉ. SPÉCIFICATIONS PAR ING. EN STRUCTURE.
46	PANNEAU DE GYPSE EXTÉRIEUR AVEC REVÊTEMENT EN FIBRE DE VERRE, 13mm D'ÉPAISSEUR. VOIR DEVIS.
47	SCELLANT COUPE-FEU. VOIR DEVIS.
48	PLAQUE DE FIXATION EN ACIER GALVANISÉ AU PARAPET DE BÉTON. SPÉCIFICATIONS PAR ING. STRUCTURE. FOURNIR ET INSTALLER AUSSI ISOLANT EN FIBRE DE ROCHE. VOIR DEVIS.
49	PLAQUE DE FIXATION EN ACIER GALVANISÉ DE 216mm DE PROFONDEUR AVEC TUBE DE HSS. SPÉCIFICATIONS PAR ING. STRUCTURE.
50	PLAQUE D'ALUMINIUM 2mm. VOIR DEVIS.
52	REMPLIR LA CAVITÉ D'ISOLANT EN NATTE DE FIBRE DE ROCHE. VOIR DEVIS.
53	CONDUIT MÉCANIQUE. SPÉCIFICATIONS PAR ING. EN MÉCANIQUE
54	DISPOSITIF DE SÉPARATION. VOIR DEVIS.
55	PÂTÉS DE COLOMBAGES MÉTALLIQUES @ 400mm C.C. DIMENSIONS ADÉQUATES SELON CONDITION. REMPLIR LA CAVITÉ D'ISOLANT EN LAINE DE ROCHE. VOIR DEVIS.
56	CORNIÈRE DE FIXATION EN ACIER GALVANISÉ, AU MUR DE FONDATION. SPÉCIFICATION PAR ING. STRUCTURE.
57	FAIRE RETOURNER MEMBRANE PARE-AIR ET PARE-VAPEUR AUTOCOLLANTE.
58	BLOCAGE DE BOIS TRAITÉ, SPÉCIFICATIONS PAR FABRICANT DE MUR RIDEAU.
59	COLONNE EN TUBE D'ACIER GALVANISÉ. SPÉCIFICATIONS PAR ING. EN STRUCTURE.
60	TÔLE EN ACIER PRÉ-ÉMAILLÉ PRÉPEINT BLANC, CALIBRE 24. VOIR DEVIS.
61	RETOUR EN GYPSE. VOIR DEVIS.
62	PLANCHE ASPHALTIQUE ET SCELLANT SUR TOUTE LA LIGNE DU JOINT. VOIR DEVIS.
63	SURFACE EN ASPHALTE. SPÉCIFICATIONS PAR ING. CIVIL.
64	MOULURE DE FIXATION POUR GYPSE. VOIR DEVIS.
65	SUR SQUARE. VOIR DEVIS.
66	FAIRE RETOURNER L'ENDUIT HYDROFUGE
67	PLAQUE D'ANCRAGE EN ACIER GALVANISÉ DE 150mm DE PROFONDEUR. SPÉCIFICATIONS PAR FABRICANT DE MUR RIDEAU.
68	PRÉVOIR LARMIER DANS LE REVÊTEMENT DE BÉTON PRÉFABRIQUÉ. SPÉCIFICATIONS PAR FABRICANT DE MUR DE BÉTON EN PANNEAUX DE BÉTON PRÉFABRIQUÉS.
69	GRILLE D'AÉRATION POUR PANNEAUX TYMPAN 150mm X 400mm. VOIR DEVIS.
70	TÔLE DE SUPPORT EN ACIER GALVANISÉ, CALIBRE 24. VOIR DEVIS.
71	MEMBRANE DE FIXATION EN BITUME ÉLASTOMÈRE. VOIR DEVIS.
72	MEMBRANE SOUS-COUCHE EN BITUME ÉLASTOMÈRE. VOIR DEVIS.
73	BARRE Z EN ACIER GALVANISÉ @400mm C.C. DIMENSIONS SELON COMPOSITION. VOIR DEVIS.
74	PANNEAU D'ISOLANT SEMI-RIGIDE EN FIBRE DE ROCHE 38mm D'ÉPAISSEUR VOIR DEVIS.
75	PANNEAU DE CIMENT 13mm. VOIR DEVIS.
76	TÔLE DE SUPPORT EN ALUMINIUM 2mm. VOIR DEVIS.
77	PRÉVOIR FIL CHAUFFANT DANS LE COUVERCLE DE MENEAU. SPÉCIFICATIONS PAR ING. EN MÉCANIQUE.
78	ANCRAGE POUR MUR RIDEAU AVEC TROU OBLONG POUR DÉFLEXION. SPÉCIFICATIONS PAR FRABRICANT DE MUR RIDEAU.
79	SCELLANT COUPE-FEU. VOIR DEVIS.
80	EXTRUSION DANS LE REVÊTEMENT D'ALUMINIUM POUR AÉRATION.
81	CONTRE PENTE EN ISOLANT DE PENTE. VOIR DEVIS.
82	SCELLANT ACOUSTIQUE. VOIR DEVIS.
83	FAIRE UNE ENCOCHE DE LA CLOISON OU SOUFFLAGE INTÉRIEUR. VOIR DEVIS.
84	CACHE VIS. VOIR DEVIS.
86	PERSIENNE EN ALUMINIUM DE 50mm D'ÉPAISSEUR. VOIR DEVIS.
87	PANNEAU OBTURATEUR DE COULEUR NOIR POUR PARTIE NON EFFECTIVE DES PERSIENNES. VOIR ÉLÉVATIONS ET VOIR DEVIS.
88	PANNEAU D'ISOLANT SEMI-RIGIDE EN FIBRE DE ROCHE 50mm D'ÉPAISSEUR. VOIR DEVIS.
89	PANNEAU D'ISOLANT RIGIDE 64mm D'ÉPAISSEUR. VOIR DEVIS.
90	TÔLE DE SUPPORT EN ALUMINIUM 2mm. VOIR DEVIS.
100	PRÉVOIR DES OUVERTURES SÉQUENTIELLES POUR PERMETTRE LA VENTILATION DE LA CAVITÉ.
101	MOUSTIQUAIRE EN NYLON.
102	VERRE THERMOS TREMPÉ DOUBLE AVEC ENDUIT CERAMIT. VOIR DEVIS.
103	VERRE SIMPLE TREMPÉ AVEC ENDUIT CERAMIT. VOIR DEVIS.

LÉGENDE

PROPOSÉ	EXISTANT	DESCRIPTION	PROPOSÉ	EXISTANT	DESCRIPTION

NOTES

REV. No.	DATE	NATURE	PAR	APPROUVÉ
5	25-03-21	POUR SOUMISSION		
4	25-02-26	PLANS POUR DEMANDE DE PERMIS		
3	25-01-24	PLANS POUR COMMENTAIRES 90%		
2	24-11-22	PLANS POUR COMMENTAIRES 75%		

SCEAU :

Ordre des architectes du Québec — A 5158 GUILLAUME MORISET ARCHITECTE

ARCHITECTURE :

CCM2 ARCHITECTES + Confluence ARCHITECTURE

STRUCTURE - CIVIL :

qdi

MÉCANIQUE - ÉLECTRICITÉ :

DWB CONSULTANTS

Ville de Gatineau — SERVICE DES INFRASTRUCTURES ET DES PROJETS

NOM DU PROJET :

NOUVEAU POINT DE SERVICE DU SPVG – SECTEUR AYLMER

TITRE :

DÉTAILS EN PLAN

LOCALISATION DU PROJET :

No VILLE : 22-2029-A201-XXX-YZZ

RELEVÉ PAR :	CONÇU PAR : G.M.
DESSINÉ PAR : Z.B.	VÉRIFIÉ PAR : Y.G.
DATE : 25-03-21	APPROUVÉ PAR : -
No PROJET (FIRME) : 23002	ÉCHELLE : 1 : 5
No APPEL D'OFFRES : 2025 SP 024	PLAN No. : A6.3

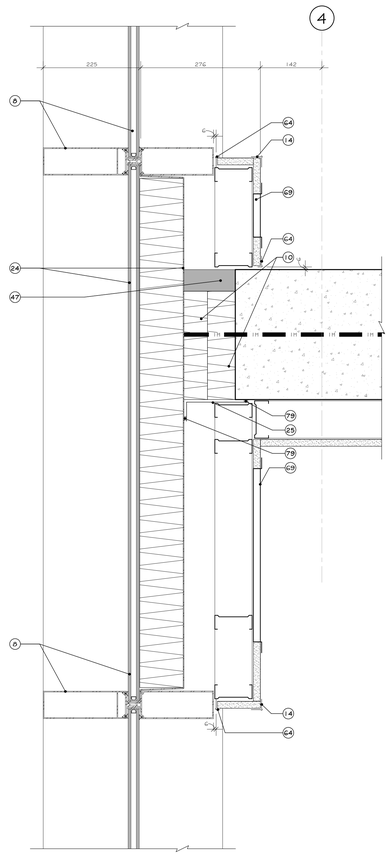

1 A2.1 DÉTAIL EN PLAN TYPE

ÉCHELLE 1 : 5

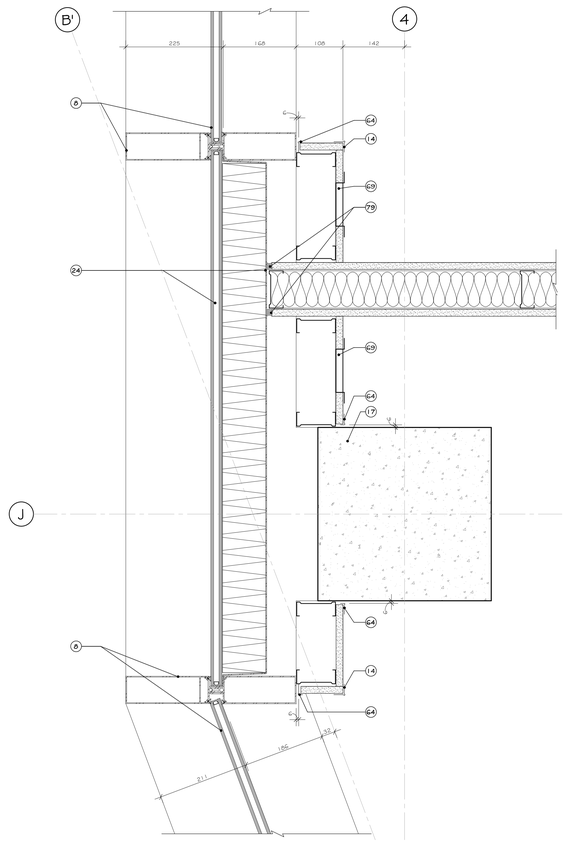

2 A2.1 DÉTAIL EN PLAN TYPE

ÉCHELLE 1 : 5

COMPOSITION DE MUR TYPE : M-6 (D)
VOIR DESCRIPTION DE LA COMPOSITION
TYPE SUR LA FEUILLE A5.0.

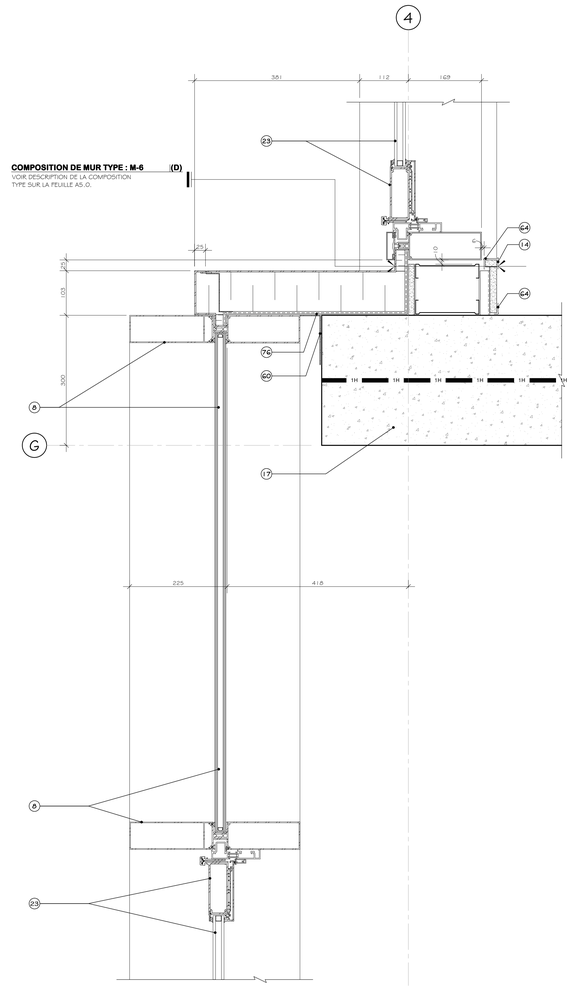

3 A2.1 DÉTAIL EN PLAN TYPE

ÉCHELLE 1 : 5

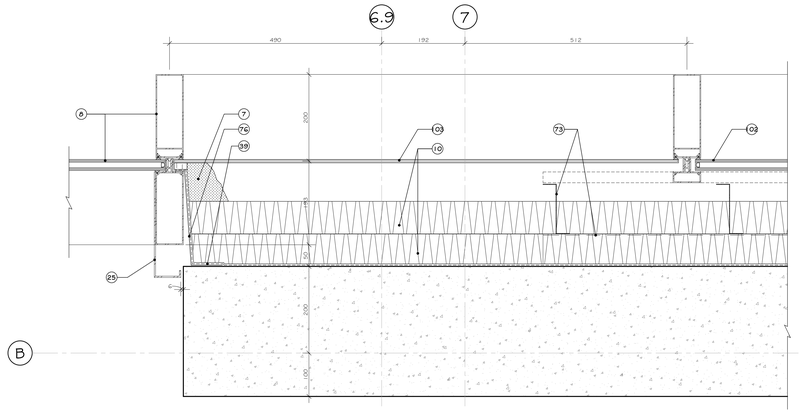

4 A2.2 DÉTAIL EN PLAN - MUR RIDEAU TYMPAN 4

ÉCHELLE 1 : 5

NOTES

	LISTE DE NOTES EFFECTIVES POUR LES FEUILLES A6.1 @ A6.2
1	PLAQUE DE FIXATION POUR TÊTE DE BLOC DE BÉTON. SPÉCIFICATIONS PAR ING. EN STRUCTURE.
3	SOLIN EN ALUMINIUM, 2mm D'ÉPAISSEUR AVEC LARMIER. VOIR DESCRIPTION COMPLÈTE SUR LES ÉLÉVATIONS POUR COULEUR ET VOIR DEVIS.
4	SCELLANT EXTÉRIEUR SUR LE PÉRIMÈTRE. VOIR DEVIS.
5	CONTREPLAQUE DE TYPE EXTÉRIEUR : 19mm. VOIR DEVIS.
6	BOUDINS COMPRESSIBLES, SCELLANTS EXTÉRIEURS ET ISOLANT POLYURÉTHANE SOUPLE. VOIR DEVIS.
7	REMPLIR TOUTE LA CAVITÉ D'ISOLANT THERMIQUE DE POLYURÉTHANE SOUPLE. VOIR DEVIS.
8	SYSTÈME DE MUR RIDEAU EN ALUMINIUM. VOIR DEVIS.
9	MANCHON POUR MENEAU VERTICAL FIXÉ MÉCANIQUEMENT. SPÉCIFICATIONS PAR FABRICANT DE MUR RIDEAU
10	REMPLIR LA CAVITÉ D'ISOLANT SEMI-RIGIDE EN FIBRE DE ROCHE. VOIR DEVIS.
11	FINITION DE JET DE SABLE. VOIR TABLEAU DES FINIS.
12	SCELLANT INTÉRIEUR. VOIR DEVIS.
13	PLINTHE. VOIR PLANS DES FINIS ET VOIR DEVIS.
14	RENFORT DE COIN POUR GYPSE. VOIR DEVIS.
15	JUXTAPOSER LES ÉPAISSEURS DE GYPSE.
16	PORTE ET CADRE EXTÉRIEURS EN ACIER ISOLÉ. VOIR DEVIS.
17	COLONNE DE BÉTON. SPÉCIFICATIONS PAR ING. STRUCTURE.
18	SOLIN EN ACIER PRÉ-ÉMAILLÉ, CALIBRE 24. VOIR DEVIS.
20	BLOCAGE DE BOIS TRAITÉ. SPÉCIFICATIONS PAR FABRICANT DE MUR EN PANNEAUX DE BÉTON PRÉFABRIQUÉS.
21	BOUDINS COMPRESSIBLES ET SCELLANTS SUR TOUTE LA LIGNE DU JOINT. VOIR DEVIS.
22	COUPE DE PANNEAU À 45 DEGRÉS. SPÉCIFICATIONS PAR FABRICANT DE MUR EN PANNEAUX DE BÉTON PRÉFABRIQUÉS.
23	SYSTÈME DE PORTE EN ALUMINIUM ISOLÉ. VOIR DEVIS.
24	SYSTÈME DE PANNEAU TYMPAN ET ISOLANT SEMI-RIGIDE. VOIR DEVIS.
25	MOULURE DE FIXATION EN ALUMINIUM DE 2mm D'ÉPAISSEUR, FIXÉ TEL QUE MUR RIDEAU ADJACENT. VOIR DEVIS.
26	BLOCAGE DE BOIS TRAITÉ. VOIR DEVIS.
27	MEMBRANE AUTOCOLLANTE DE TYPE BUTYLE. VOIR DEVIS.
28	CADRE ET PORTE DE GARAGE EXTÉRIEUR EN ACIER ISOLÉ. VOIR DEVIS.
29	REVÊTEMENT EN ALUMINIUM ET FRAME EN ALUMINIUM DE 2mm D'ÉPAISSEUR. VOIR DEVIS. REMPLIR TOUTE LA CAVITÉ D'ISOLANT THERMIQUE EN FIBRE DE ROCHE. VOIR DEVIS.
30	SOLIN MEMBRANE. VOIR DEVIS.
31	PENTE 2% PAR LISSE MÉTALLIQUE VERS TOITURE ET DRAIN. VOIR PLAN DE TOITURE.
32	MEMBRANE PARE-AIR ET PARE-VAPEUR CONTINUE. VOIR DEVIS.
33	CORNIÈRE EN ACIER GALVANISÉ PAR IMMERSION À CHAUD DE 150mm X 150mm POUR FIXATION DE MANCHON DE MUR RIDEAU. SPÉCIFICATIONS PAR FABRICANT DE MUR RIDEAU.
34	JEU DE CORNIÈRES. SPÉCIFICATIONS PAR ING. EN STRUCTURE.
35	PLAQUE DE FIXATION PONCTUELLE EN ACIER GALVANISÉ PAR IMMERSION À CHAUD, INSTALLÉE AU MUR DE FONDATION. SPÉCIFICATIONS PAR FABRICANT DE MUR EN PANNEAUX DE BÉTON PRÉFABRIQUÉS. FOURNIR ET INSTALLER AUSSI ISOLANT EN LAINE DE ROCHE. VOIR DEVIS.
36	CORNIÈRE D'ANGLE SOUDÉES EN ACIER GALVANISÉ FIXÉE AU MUR DE FONDATION. SPÉCIFICATIONS PAR ING. STRUCTURE.
37	PLANCHE ASPHALTIQUE ET SCELLANT SUR TOUTE LA LIGNE DU JOINT. SPÉCIFICATIONS PAR ING. CIVIL.
38	COUPER L'ISOLANT POUR LAISSER PASSER LES MEMBRANES. MEMBRANES.
39	CHEVAUCHER LES DIFFÉRENTES SECTIONS DE MEMBRANE PARE-AIR PARE-VAPEUR.
40	CORNIÈRE EN ACIER GALVANISÉ POUR DU MUR EN BÉTON PRÉFABRIQUÉ. SPÉCIFICATIONS PAR FABRICANT DE MUR EN PANNEAUX DE BÉTON PRÉFABRIQUÉS.
41	TROTTOIR DE BÉTON. SPÉCIFICATIONS PAR ING. CIVIL.
42	MANCHON ENCOCHÉ POUR MENEAU VERTICAL FIXÉ MÉCANIQUEMENT. SPÉCIFICATIONS PAR FABRICANT DE MUR RIDEAU
43	SEUIL EN ALUMINIUM ISOLÉ AVEC BRIS THERMIQUE. VOIR DEVIS.
44	CORNIÈRE EN ACIER GALVANISÉ PAR IMMERSION À CHAUD DE 241mm X 150mm. SPÉCIFICATIONS PAR FABRICANT DE MUR EN PANNEAUX DE BÉTON PRÉFABRIQUÉS.
45	PLAQUE DE FIXATION PLIÉE EN ACIER GALVANISÉ. SPÉCIFICATIONS PAR ING. EN STRUCTURE.
46	PANNEAU DE GYPSE EXTÉRIEUR AVEC REVÊTEMENT EN FIBRE DE VERRE, 13mm D'ÉPAISSEUR. VOIR DEVIS.
47	SCELLANT COUPE-FEU. VOIR DEVIS.
48	PLAQUE DE FIXATION EN ACIER GALVANISÉ AU PARAPET DE BÉTON. SPÉCIFICATIONS PAR ING. STRUCTURE. FOURNIR ET INSTALLER AUSSI ISOLANT EN FIBRE DE ROCHE. VOIR DEVIS.
49	PLAQUE DE FIXATION EN ACIER GALVANISÉ DE 216mm DE PROFONDEUR AVEC TUBE DE HSS. SPÉCIFICATIONS PAR ING. STRUCTURE.
50	PLAGE D'ALUMINIUM 2mm. VOIR DEVIS.
52	REMPLIR LA CAVITÉ D'ISOLANT EN NATTE DE FIBRE DE ROCHE. VOIR DEVIS.
53	CONDUIT MÉCANIQUE. SPÉCIFICATIONS PAR ING. EN MÉCANIQUE
54	DISPOSITIF DE SÉPARATION. VOIR DEVIS.
55	PÂTÉS DE COLOMBAGES MÉTALLIQUES @ 400mm C.C. DIMENSIONS ADÉQUATES SELON CONDITION. REMPLIR LA CAVITÉ D'ISOLANT EN LAINE DE ROCHE. VOIR DEVIS.
56	CORNIÈRE DE FIXATION EN ACIER GALVANISÉ, AU MUR DE FONDATION. SPÉCIFICATION PAR ING. STRUCTURE.
57	FAIRE RETOURNER MEMBRANE PARE-AIR ET PARE-VAPEUR AUTOCOLLANTE.
58	BLOCAGE DE BOIS TRAITÉ, SPÉCIFICATIONS PAR FABRICANT DE MUR RIDEAU
59	COLONNE EN TUBE D'ACIER GALVANISÉ. SPÉCIFICATIONS PAR ING. EN STRUCTURE.
60	TÔLE EN ACIER PRÉ-ÉMAILLÉ PEINTURE BLANC, CALIBRE 24. VOIR DEVIS.
61	RETOUR EN GYPSE. VOIR DEVIS.
62	PLANCHE ASPHALTIQUE ET SCELLANT SUR TOUTE LA LIGNE DU JOINT. VOIR DEVIS.
63	SURFACE EN ASPHALTE. SPÉCIFICATIONS PAR ING. CIVIL.
64	MOULURE DE FIXATION POUR GYPSE. VOIR DEVIS.
65	MUR SOUARE. VOIR DEVIS.
66	FAIRE RETOURNER L'ENDUIT HYDROFUGE
67	PLAQUE D'ANCRAGE EN ACIER GALVANISÉ DE 150mm DE PROFONDEUR. SPÉCIFICATIONS PAR FABRICANT DE MUR RIDEAU.
68	PRÉVOIR LARMIER DANS LE REVÊTEMENT DE BÉTON PRÉFABRIQUÉ. SPÉCIFICATIONS PAR FABRICANT DE MUR DE BÉTON EN PANNEAUX DE BÉTON PRÉFABRIQUÉS.
69	GRILLE D'AÉRATION POUR PANNEAU TYMPAN : 150mm X 400mm. VOIR DEVIS.
70	TÔLE DE SUPPORT EN ACIER GALVANISÉ, CALIBRE 24. VOIR DEVIS.
71	MEMBRANE DE FIXATION EN BITUME ÉLASTOMÈRE. VOIR DEVIS.
72	MEMBRANE SOUS-COUCHE EN BITUME ÉLASTOMÈRE. VOIR DEVIS.
73	BARRE Z EN ACIER GALVANISÉ @400mm C.C. DIMENSIONS SELON COMPOSITION. VOIR DEVIS.
74	PANNEAU D'ISOLANT SEMI-RIGIDE EN FIBRE DE ROCHE 38mm D'ÉPAISSEUR. VOIR DEVIS.
75	PANNEAU DE CIMENT 13mm. VOIR DEVIS.
76	TÔLE DE SUPPORT EN ALUMINIUM 2mm. VOIR DEVIS.
77	PRÉVOIR FIL CHAUFFANT DANS LE COUVERCLE DE MENEAU. SPÉCIFICATIONS PAR ING. EN MÉCANIQUE.
78	ANCRAGE POUR MUR RIDEAU AVEC TROU OBLONG POUR DÉFLEXION. SPÉCIFICATIONS PAR FRABRICANT DE MUR RIDEAU.
79	SCELLANT COUPE-FEU. VOIR DEVIS.
80	EXTRUSION DANS LE REVÊTEMENT D'ALUMINIUM POUR AÉRATION.
81	COMPTRE PENTE EN ISOLANT DE PENTE. VOIR DEVIS.
82	SCELLANT ACOUSTIQUE. VOIR DEVIS.
83	FAIRE UNE ENCOCHE DE LA CLOISON OU SOUFFLAGE INTÉRIEUR. VOIR DEVIS.
84	CACHÉ VIS. VOIR DEVIS.
86	FERMETAE EN ALUMINIUM DE 50mm D'ÉPAISSEUR. VOIR DEVIS.
87	PANNEAU OBTURATEUR DE COULEUR NOIR POUR PARTIE NON EFFECTIVE DES PERSIENNES. VOIR ÉLÉVATIONS ET VOIR DEVIS.
88	PANNEAU D'ISOLANT SEMI-RIGIDE EN FIBRE DE ROCHE 50mm D'ÉPAISSEUR. VOIR DEVIS.
89	PANNEAU D'ISOLANT RIGIDE 64mm D'ÉPAISSEUR. VOIR DEVIS.
90	TÔLE DE SUPPORT EN ALUMINIUM 2mm. VOIR DEVIS.
100	PRÉVOIR DES OUVERTURES SÉQUENTIELLES POUR PERMETTRE LA VENTILATION DE LA CAVITÉ.
101	MOUSTIQUAIRE EN NYLON.
102	VERRE THERMOS TREMPÉ DOUBLE AVEC ENDUIT CERAMIT. VOIR DEVIS.
103	VERRE SIMPLE TREMPÉ AVEC ENDUIT CERAMIT. VOIR DEVIS.

LÉGENDE

PROPOSÉ	EXISTANT	DESCRIPTION	PROPOSÉ	EXISTANT	DESCRIPTION

NOTES

REV. No.	DATE	NATURE	PAR	APPROUVÉ
5	25-03-21	POUR SOUMISSION		
4	25-02-28	PLANS POUR DEMANDE DE PERMIS		
3	25-01-24	PLANS POUR COMMENTAIRES 90%		
2	24-11-22	PLANS POUR COMMENTAIRES 75%		

SCEAU :

Ordre des architectes du Québec A5107 LAIA JOSÉ GOMES ALVES ARCHITECTE

Ordre des architectes du Québec A 5158 GUILLAUME MOREST ARCHITECTE

ARCHITECTURE :

CCM2 ARCHITECTES + Confluence ARCHITECTURE

STRUCTURE - CIVIL :

qdi

MÉCANIQUE - ÉLECTRICITÉ :

DWB CONSULTANTS

Ville de Gatineau

SERVICE DES INFRASTRUCTURES ET DES PROJETS

NOM DU PROJET :

NOUVEAU POINT DE SERVICE DU SPVG – SECTEUR AYLMER

TITRE :

DÉTAILS EN PLAN

LOCALISATION DU PROJET :

No VILLE : 22-2029-A201-XXX-YZZ	
RELEVÉ PAR : -	CONÇU PAR : G.M.
DESSINÉ PAR : Z.B.	VÉRIFIÉ PAR : Y.G.
DATE : 25-03-21	APPROUVÉ PAR : -
No PROJET (FIRME) : 23002	ÉCHELLE : 1 : 5
No APPEL D'OFFRES : 2025 SP 024	PLAN No. : A6.4

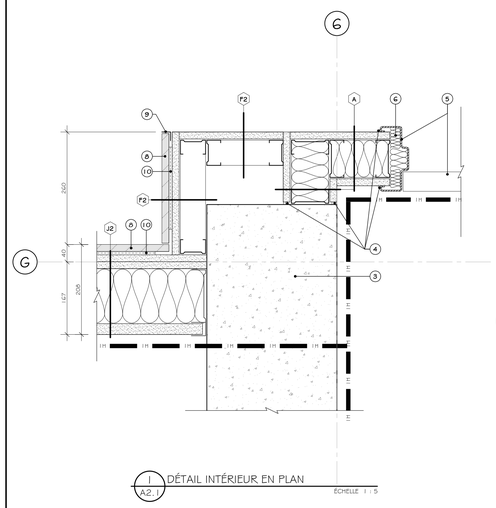

1 A2.1 DÉTAIL INTÉRIEUR EN PLAN
ÉCHELLE 1 : 5

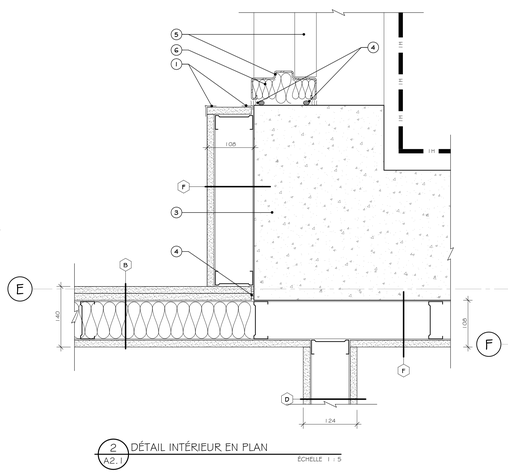

2 A2.1 DÉTAIL INTÉRIEUR EN PLAN
ÉCHELLE 1 : 5

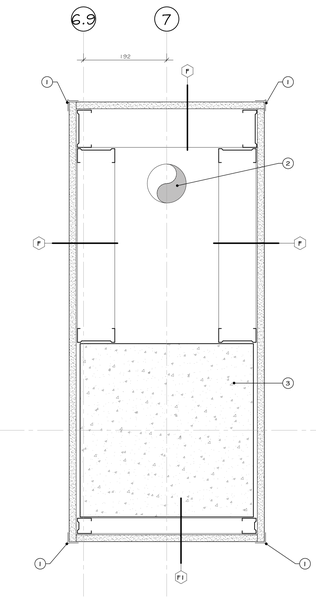

3 A2.2 DÉTAIL INTÉRIEUR EN PLAN
ÉCHELLE 1 : 5

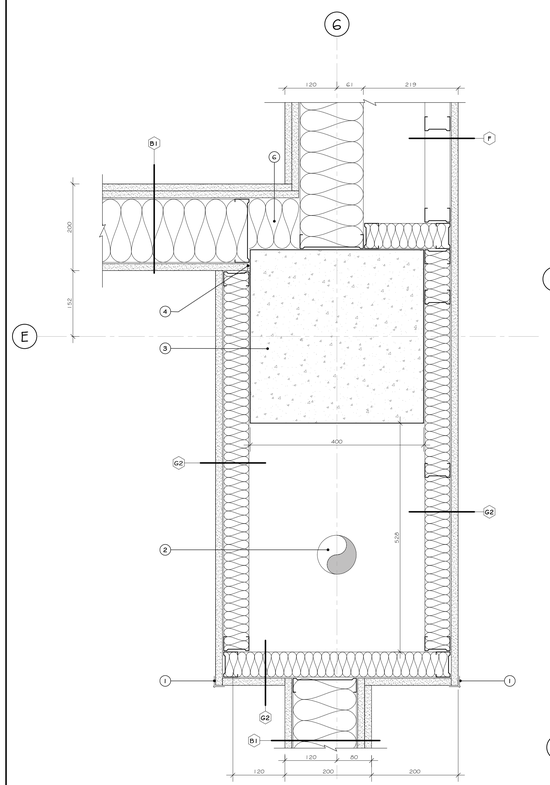

4 A2.2 DÉTAIL INTÉRIEUR EN PLAN
ÉCHELLE 1 : 5

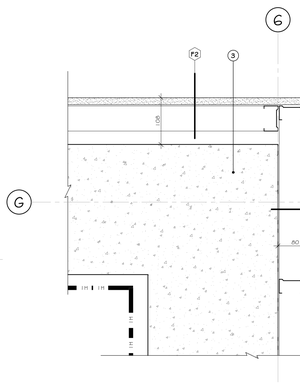

5 A2.2 DÉTAIL INTÉRIEUR EN PLAN
ÉCHELLE 1 : 5

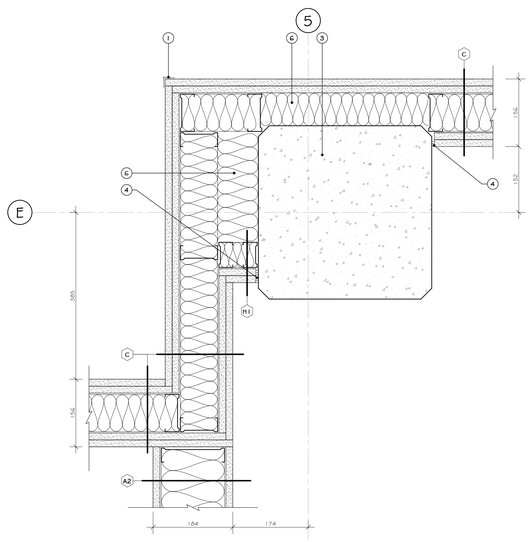

6 A2.2 DÉTAIL INTÉRIEUR EN PLAN
ÉCHELLE 1 : 5

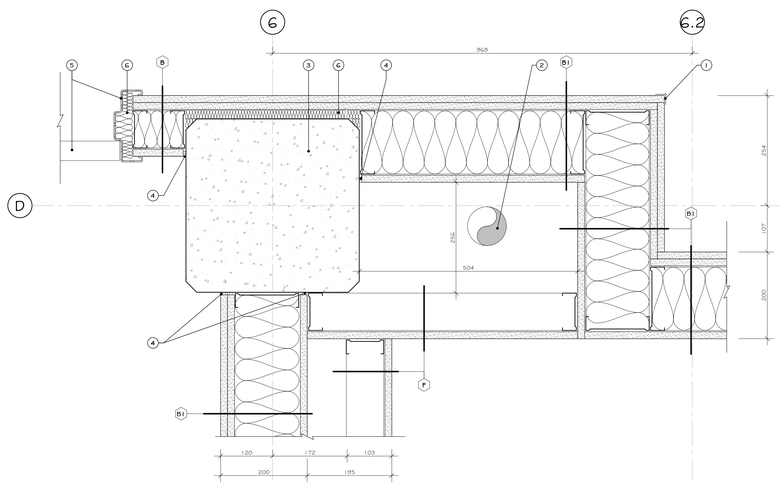

7 A2.2 DÉTAIL INTÉRIEUR EN PLAN
ÉCHELLE 1 : 5

NOTES

LISTE DE NOTES EFFECTIVES POUR LA FEUILLE A6.10

1. MOULURE À GYPSE DE COIN ETIOU DE TYPE 200B.
2. ÉLÉMENT DE MÉCANIQUE. VOIR SPÉCIFICATIONS PAR ING. MÉCANIQUE.
3. ÉLÉMENT DE STRUCTURE. VOIR SPÉCIFICATIONS PAR ING. EN STRUCTURE.
4. JOINT DE SCELLANT CONTINU IGNIFUGE ETIOU ACOUSTIQUE SELON LE DEGRÉ DE RÉSISTANCE AU FEU REQUIS.
5. PORTE ET CADRE EN ACIER. VOIR TABLEAU DES PORTES ET CADRES.
6. REMPLIR LA CAVITÉ D'ISOLANT EN FIBRE DE ROCHE.
7. SECTION VITRÉE INTÉRIEURE, VOIR ÉLÉVATIONS TYPE FEUILLE A7.1.
8. PANNEAUX MURAUX, VOIR PLANS DES FINIS ET LÉGENDE DES FINIS.
9. MOULURE EN 'L' EN ALUMINIUM ANODISÉ. VOIR PLANS DE FINIS.
10. SYSTÈME D'ATTACHE DE PANNEAUX, VOIR PLANS DE FINIS ET LES ÉLÉVATIONS INTÉRIEURES.
11. TUILE DE CÉRAMIQUE MURALE, VOIR PLANS DES FINIS ET LÉGENDE DES FINIS.

LÉGENDE

PROPOSÉ	EXISTANT	DESCRIPTION	PROPOSÉ	EXISTANT	DESCRIPTION

NOTES

REV. No.	DATE	NATURE	PAR	APPROUVÉ
5	25-03-21	POUR SOUMISSION		
4	25-02-28	PLANS POUR DEMANDE DE PERMIS		
3	25-01-24	PLANS POUR COMMENTAIRES 90%		

SCEAU :

A5107 LYNDA GOMES ELIOTE ARCHITECTE Ordre des architectes du Québec

A 5158 GUILLAUME MOREST ARCHITECTE Ordre des architectes du Québec

ARCHITECTURE :
CCM2 ARCHITECTES + Confluence ARCHITECTURE

STRUCTURE - CIVIL :
qdi

MÉCANIQUE - ÉLECTRICITÉ :
DWB CONSULTANTS

Ville de Gatineau
SERVICE DES INFRASTRUCTURES ET DES PROJETS

NOM DU PROJET :
NOUVEAU POINT DE SERVICE DU SPVG – SECTEUR AYLMER

TITRE :
DÉTAILS INTÉRIEURS EN PLAN

LOCALISATION DU PROJET :

No VILLE : 22-2029-A201-XXX-YZZ	
RELEVÉ PAR : -	CONÇU PAR : G.M.
DESSINÉ PAR : F.G.B.	VÉRIFIÉ PAR : Y.G.
DATE : 25-03-21	APPROUVÉ PAR : -
No PROJET (FIRME) : 23002	ÉCHELLE : 1 : 5
No APPEL D'OFFRES : 2025 SP 024	PLAN No. : A6.10

TABLEAU DES PORTES ET CADRES

No.	LOCALISATION De	@	A	QTE.	PORTE Dimensions Largeur	Hauteur	PORTE Matériau	Fini	Type	Vitrage	CADRE Matériau	Fini	Type	Intégration	Degré résist. feu	Groupe Quinc.	Remarques	Révision
NIVEAU 100																		
100-CORO1.1	100-CORO1	@	102	1	915	2390	- AC -	- PT -	P1	-	- AC -	- PT -	C1			001		
100-CORO1.2	100-CORO1	@	100-CORO2	1	915	2135	- AC -	- PT -	P1	-	- AC -	- PT -	C1			002		
101	101	@	EXT	2	1031	2440	- ALI -	- DX/AN -	P3	- THT -	- ALI -	- DX/AN -	MR			004		
102.1	102	@	101	2	965	2440	- AL -	- AN -	P3	- T -	- AL -	- AN -	MR			005		
102.2	102	@	103	2	965	2440	- AL -	- AN -	P3	- T -	- AL -	- AN -	MR			005		
102A	102A	@	106	1	915	2390	- BS -	- TV -	P1	-	- AC -	- PT -	C1			006	8	
102B	102B	@	102	1	915	2390	- BS -	- TV -	P1	-	- AC -	- PT -	C1			007	8	
102C	102C	@	102	1	915	2390	- BS -	- TV -	P1	-	- AC -	- PT -	C1			007	8	
103	103	@	EXT	2	1001	2440	- ALI -	- DX/AN -	P3	- THT -	- ALI -	- DX/AN -	MR			004		
104	104	@	102	1	915	2390	- BS -	- TV -	P1	-	- AC -	- PT -	C1			008	8	
105	105	@	102	1	915	2390	- AC -	- PT -	P1	-	- AC -	- PT -	C1			009	7, 8	
106-1	106	@	102	1	915	2390	- AC -	- PT -	P1	-	- AC -	- PT -	C1			010		
106A	106A	@	101	1	915	2390	- AC -	- PT -	P1	-	- AC -	- PT -	C1			011		
106B	106B	@	106	1	915	2390	- BS -	- TV -	P1	-	- AC -	- PT -	C1			012		
106C	106C	@	106	1	915	2390	- AC -	- PT -	P1	-	- AC -	- PT -	C1			012		
106D	106D	@	106	1	915	2135	- BS -	- TV -	P1	-	- AC -	- PT -	C1			013		
106E	106E	@	100-CORO2	1	915	2135	- AC -	- PT -	P1	-	- AC -	- PT -	C1			014	7	
106F	106F	@	100-CORO2	1	915	2135	- BS -	- TV -	P2	- T -	- AC -	- PT -	C1			013		
106G	106G	@	100-CORO2	1	915	2135	- BS -	- TV -	P1	-	- AL -	- AN -	MR			013		
106K	106K	@	100-CORO2	1	915	2135	- BS -	- TV -	P1	-	- AL -	- AN -	MR			015		
107	107	@	100-CORO1	1	915	2135	- AC -	- PT -	P1	-	- AC -	- PT -	C1			016		
108	108	@	100-CORO1	1	915	2135	- AC -	- PT -	P2	- T -	- AC -	- PT -	C1			017		
109	109	@	100-CORO1	1	915	2135	- AC -	- PT -	P21	-	- AC -	- PT -	C1			018		
110	110	@	100-CORO1	1	915	2135	- AC -	- PT -	P1	-	- AC -	- PT -	C1			016		
111	111	@	100-CORO1	1	915	2135	- AC -	- PT -	P1	-	- AC -	- PT -	C1			016		
112	112	@	113	2	965	2472	- AL -	- AN -	P3	- T -	- AL -	- AN -	MR			005		
112A	112A	@	112	1	915	2135	- AC -	- PT -	P1	-	- AC -	- PT -	C1		45 MIN	019	7, 8	
113	113	@	EXT	2	944	2440	- ALI -	- DX/AN -	P3	- THT -	- ALI -	- DX/AN -	MR			004		
114A	114A	@	114	1	915	2135	- AC -	- PT -	P1	-	- AC -	- PT -	C1		0 MIN	020	7	
114B	114B	@	114	1	915	2135	- AC -	- PT -	P1	-	- AC -	- PT -	C1		45 MIN	020	7	
114C	114C	@	114	1	915	2135	- AC -	- PT -	P1	-	- AC -	- PT -	C1		0 MIN	021		
114D	114D	@	114	1	915	2135	- AC -	- PT -	P1	-	- AC -	- PT -	C1		0 MIN	021		
114E	114E	@	114	1	915	2135	- AC -	- PT -	P1	-	- AC -	- PT -	C1		45 MIN	020		
114F	114F	@	114	2	865	2135	- AC -	- PT -	P1	-	- AC -	- PT -	C1			022		
115	115	@	112	1	915	2135	- AC -	- PT -	P1	-	- AC -	- PT -	C1			023		
117	117	@	100-CORO3	1	915	2135	- AC -	- PT -	P1	-	- AC -	- PT -	C1			023		
118	118	@	100-CORO3	1	915	2135	- AC -	- PT -	P1	-	- AC -	- PT -	C1			024		
118A	118	@	118A	1	915	2135	- AC -	- PT -	P1	-	- AC -	- PT -	C1			025		
118B	118	@	118B	1	915	2135	- AC -	- PT -	P1	-	- AC -	- PT -	C1			024		
119	119	@	100-CORO3	1	915	2135	- AC -	- PT -	P1	-	- AC -	- PT -	C1			026		
120.1	120	@	122	2	915	2524	- AC -	- PT -	P1	-	- AC -	- PT -	C9		60 MIN	027		
120.2	120	@	100-CORO3	1	915	2160	- AC -	- PT -	P1	-	- AC -	- PT -	C9		45 MIN	028		
120.3	120	@	EXT	1	915	2135	-	-	P1	-	- ACI -	-	C3			029		
120.4	120	@	120	2	915	2135	-	-	P1	-	-	-				030	2, 6	
121.1	121	@	EXT	1	2745	3660	-	-	P11	-	- ACI -	- PT -	C13			031		
121.2	121	@	EXT	1	2745	3660	-	-	P11	-	- ACI -	- PT -	C13			(none)		
121.3	121	@	EXT	1	3350	3660	-	-	P11	-	- ACI -	- PT -	C13			(none)		
121.4	121	@	121A	1	915	2160	- AC -	- PT -	P1	-	- AC -	- PT -	C9			031		
121.5	121	@	EXT	1	915	2135	-	-	P1	-	- ACI -	- PT -	C3			032		
121A	121A	@	100-CORO4	1	915	2160	- AC -	- PT -	P1	-	- AC -	- PT -	C9		60 MIN	033		
121B.1	121B	@	121	1	915	2160	- AC -	- PT -	P1	-	- AC -	- PT -	C9			034		
121B.2	121B	@	121A	1	915	2160	- AC -	- PT -	P1	-	- AC -	- PT -	C9			035		
121C	121C	@	121	1	915	2160	- AC -	- PT -	P1	-	- AC -	- PT -	C9			019		
122.1	122	@	EXT	1	915	2135	- ACI -	-	P1	-	- ACI -	- ACI -	C3			032		
122.2	122	@	EXT	1	3350	3660	-	-	P11	-	- ACI -	- PT -	C13			(none)		
122.3	122	@	EXT	1	3350	3660	-	-	P11	-	- ACI -	- PT -	C13			(none)		
122.4	122	@	121	1	915	2160	- AC -	- PT -	P1	-	- AC -	- PT -	C9			033		
123	123	@	122	2	915	2524	-	-	P1	-	- AC -	- PT -	C9		60 MIN	036		
ESCO1	ESCO1	@	EXT	1	1061	2440	- ALI -	- DX/AN -	P3	- THT -	- ALI -	- DX/AN -	MR			037		
ESCO1.1	ESCO1	@	100-CORO2	1	965	2440	- AC -	- PT -	P2	- A -	- AC -	- PT -	C9		45 MIN	038		
ESCO2	ESCO2	@	EXT	1	965	2135	-	-	P1	-	- ACI -	- PT -	C3			037		
ESCO2.1	ESCO2	@	118	1	965	2135	- AC -	- PT -	P1	-	- AC -	- PT -	C1		45 MIN	039		
EXT-01	EXT	@	EXT	1	1100	2440	-	-	P1	-	-	-				054	1, 2	
NIVEAU 200																		
200-CORO3.2	200-CORO3	@	200-CORO2	1	965	2135	- AC -	- PT -	P1	-	- AC -	- PT -	C1			040		
201	201	@	200-CORO1	1	915	2390	- BS -	- PT -	P1	-	- AC -	- PT -	C1			041		
202.1	202	@	200-CORO1	1	915	2390	- BS -	- PT -	P2	- T -	- AC -	- PT -	C1			025		
202.2	202	@		1	1061	2939	- ALI -	- DX/AN -	P23	- THT -	- AL -	- DX/AN -	MR			042		
203	203	@	200-CORO1	1	915	2135	- AC -	- PT -	P1	-	- AC -	- PT -	C1		0 MIN	043	7	
204	204	@	200-CORO1	1	915	2135	- AC -	- PT -	P1	-	- AC -	- PT -	C1			044	7	
205	205	@	200-CORO1	1	915	2135	- AC -	- PT -	P1	-	- AC -	- PT -	C1			024	7, 8	
206	206	@	200-CORO1	1	915	2135	- AC -	- PT -	P1	-	- AC -	- PT -	C1			024	7, 8	
207.2	207	@	200-CORO3	1	915	2135	- AC -	- TV -	P1	-	- AC -	- PT -	C1			008		
207A	207A	@	207	1	915	2135	- BS -	- TV -	P1	-	- AL -	- AN -	MR			045		
207B	207	@	207B	1	915	2135	- BS -	- TV -	P1	-	- AL -	- AN -	MR			045		
207C	207C	@	207	1	915	2135	- BS -	- TV -	P1	-	- AL -	- AN -	MR			045		
207D	207	@	207D	1	915	2135	- BS -	- TV -	P1	-	- AL -	- AN -	MR			045		
208	208	@	200-CORO1	1	915	2140	- BS -	- TV -	P1	-	- AL -	- AN -	MR			046		
208.1	208	@	200-CORO3	1	915	2135	- BS -	- TV -	P1	-	- AL -	- AN -	MR			041		
208A	208	@	208A	1	915	2135	- BS -	- TV -	P1	-	- AL -	- AN -	MR			045		
208B	208B	@	208	1	915	2135	- BS -	- TV -	P1	-	- AL -	- AN -	MR			045		
208C	208C	@	208	1	915	2135	- BS -	- TV -	P1	-	- AL -	- AN -	MR			045		
210	210H	@	200-CORO2	1	915	2135	- BS -	- PT -	P2	- A -	- AC -	- PT -	C1			047	5	
210B	210H	@	210B	1	915	2135	- BS -	- TV -	P1	-	- AL -	- AN -	MR			045		
210C	210C	@	210H	1	915	2135	- BS -	- PT -	P1	-	- AC -	- PT -	C1			048		
210D	210D	@	210H	1	915	2135	- BS -	- TV -	P1	-	- AL -	- AN -	MR			045		
210E	210H	@	210E	1	915	2135	- BS -	- TV -	P1	-	- AL -	- AN -	MR			045		
210F	210H	@	210F	1	915	2135	- BS -	- TV -	P1	-	- AL -	- AN -	MR			049		
210G	210G	@	210H	1	915	2135	- BS -	- PT -	P1	-	- AC -	- PT -	C1			048		
211	211	@	200-CORO3	1	915	2135	- AC -	- PT -	P1	-	- AC -	- PT -	C1			050	7	
212	212	@	200-CORO3	1	965	2135	- AC -	- PT -	P1	-	- AC -	- PT -	C1			010		
213	213	@	200-CORO3	1	915	2135	- BS -	- TV -	P1	-	- AL -	- AN -	MR			045		
214	214	@	200-CORO3	1	1170	2914	- ALI -	- DX/AN -	P4	- THT -	- AL -	- DX/AN -	MR			042		
ESCO1.2	ESCO1	@	200-CORO1	1	965	2135	- AC -	- PT -	P2	- A -	- AC -	- AC -	C1		45 MIN	033		
ESCO2.2	ESCO2	@	200-CORO2	1	965	2135	- AC -	- PT -	P2	- A -	- AC -	- AC -	C1		45 MIN	033		
NIVEAU APPENTIS																		
301	301	@	302	1	965	2135	- AC -	- PT -	P1	-	- AC -	-	C1			051		
302		@	302	2	965	2134	-	-	P1	-	- ACI -	-	C3			052		
ESCO2.3	ESCO2	@	301	1	965	2135	- AC -	- PT -	P1	-	- AC -	- PT -	C9		45 MIN	053		

LÉGENDE TABLEAU DES PORTES ET CADRES

REMARQUES

1 - SECTION OUVRANTE DE LA CLÔTURE, VOIR DESCRIPTION COMPLÈTE SUR LE PLAN D'IMPLANTATION SUR LA FEUILLE A1.2.
2 - PRÉVOIR UNE PLAQUE EN ACIER GALVANISÉ PLIÉ EN "Z" POUR INTÉGRATION DE LA QUINCAILLERIE. VOIR DÉTAIL NO. 1 SUR LA FEUILLE A7.0.
3 - PRÉVOIR UNE PELLICULE GIVRÉE DÉGRADÉ SUR LA SECTION VITRÉE ET/OU SUR LA PORTE, FINI TEL QUE P2. VOIR LÉGENDE DES FINIS SUR LA FEUILLE A2.20 POUR LA DESCRIPTION COMPLÈTE.
4 - PRÉVOIR UNE PELLICULE GIVRÉE SUR LA SECTION VITRÉE ET/OU SUR LA PORTE, FINI TEL QUE P1. VOIR LÉGENDE DES FINIS SUR LA FEUILLE A2.20 POUR LA DESCRIPTION COMPLÈTE.
5 - PRÉVOIR JUDAS DANS LA PORTE.
6 - SECTION OUVRANTE DE LA CLÔTURE, VOIR DESCRIPTION COMPLÈTE SUR LA FEUILLE A2.1.
7 - INTÉGRER DANS LE BAS DE LA PORTE UNE GRILLE, SPÉCIFICATION DU MODÈLE ET DES DIMENSIONS PAR INGÉNIEUR MÉCANIQUE, FINI PEINT DE MÊME COULEUR QUE LA PORTE. PRÉVOIR UNE GRILLE COUPE-FEU, SI INTÉGRÉ DANS UNE CLOISON AVEC UN DEGRÉ DE RÉSISTANCE AU FEU.
8 - CADRE EN ACIER SUR MESURE AFIN QU'IL SOIT À ÉGALITÉ AVEC LE FINI MURAL ADJACENT, VOIR DÉTAIL 2 SUR LA FEUILLE A7.0.

LÉGENDE

MATÉRIAUX
AC = ACIER
ACI = ACIER ISOLÉ
AL = ALUMINIUM
ALI = ALUMINIUM ISOLÉ
BS = BOIS

REMARQUES
VDP = VOIR DÉTAIL EN PLAN
VEP = VOIR ÉLÉVATIONS AUX PLANS
VCP = VOIR COUPES AUX PLANS
DVP = DIMENSIONS À VÉRIFIER SUR PLACE
CE = CADRE EXISTANT À RAGRÉER ET REPEINDRE

FINI
PT = PEINTURE
AN = ANODISÉ
DX = DURANAR XL
DC = DURACRON
TV = TEINT, VERNIS

VITRAGE
A = VERRE ARMÉ
T = VERRE TREMPÉ
F = VERRE FLOTTE
THT= VERRE THERMOS TREMPÉ

TYPE
MR= MUR RIDEAU ET/OU SECTION VITRÉE

NOTES GÉNÉRALES

A- TEL QUE DEMONTRÉ SUR LES PLANS, SUR UNE PAIRE DE PORTES, LA LOCALISATION DU NUMÉRO DE PORTE INDIQUE LA PORTE ACTIVE POUR LA QUINCAILLERIE.
B- TOUS LES CADRES EXTÉRIEURS EN ACIER DOIVENT ÊTRE REMPLIS DE POLYURÉTHANE GICLÉ.
C- TOUTES LES PORTES INTÉRIEURES EN ACIER DOIVENT ÊTRE DE 50mm D'ÉPAISSEUR.
D- LES PORTES INDIQUÉES AVEC UN DEGRÉ DE RÉSISTANCE AU FEU DE 0min, ONT BESOIN D'UN ENSEMBLE COUPE-FUMÉE.
E- LES CADRES INTÉRIEURS EN ACIER DOIVENT ÊTRE REMPLIS DE LAINE INSONORISANTE TEL QUE "ROXUL AFB", LORSQU'ILS SONT INTEGRÉS À UNE CLOISON INSONORISÉE.

* POUR LES TYPES D'INTÉGRATION ET ÉLÉVATIONS DES PORTES ET CADRES, VOIR FEUILLE A7.0.

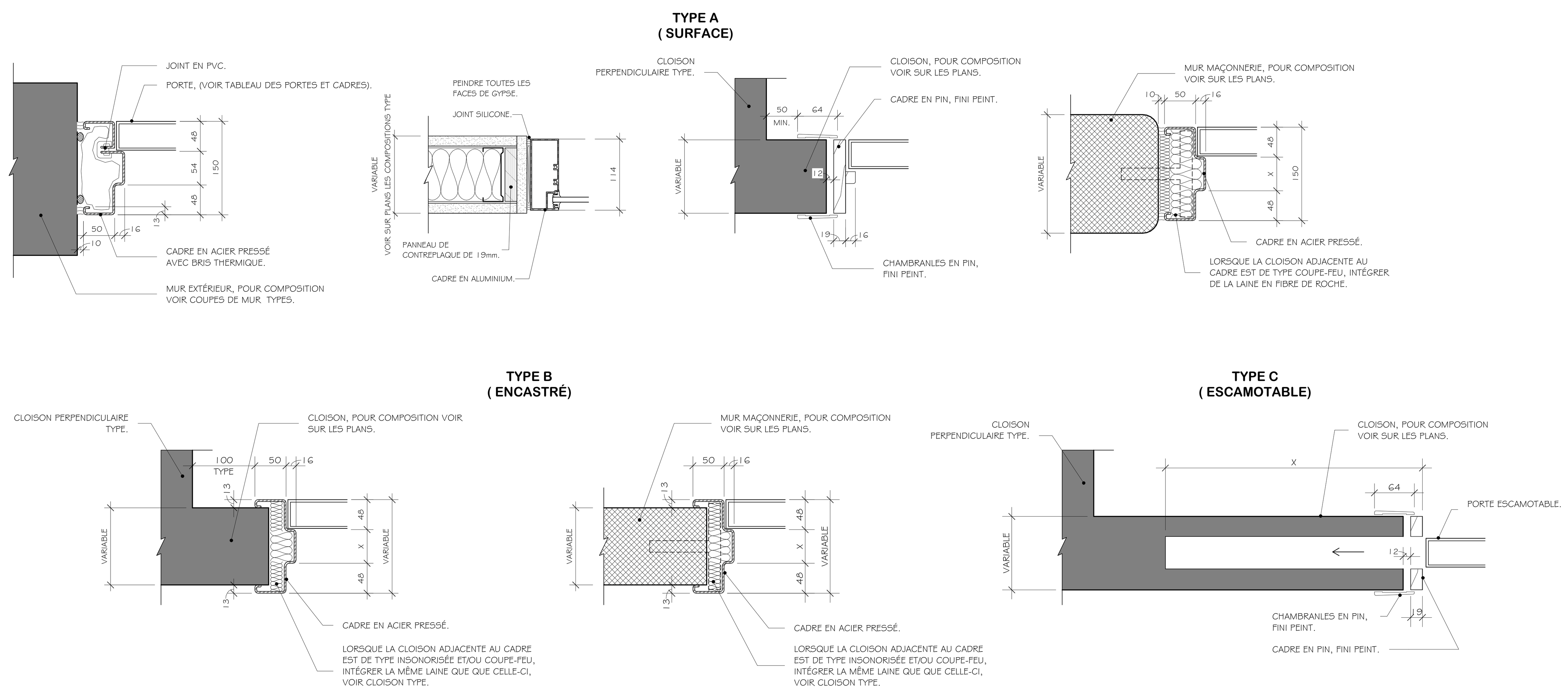

DÉTAILS TYPES D'INTÉGRATION
ÉCHELLE 1 : 5

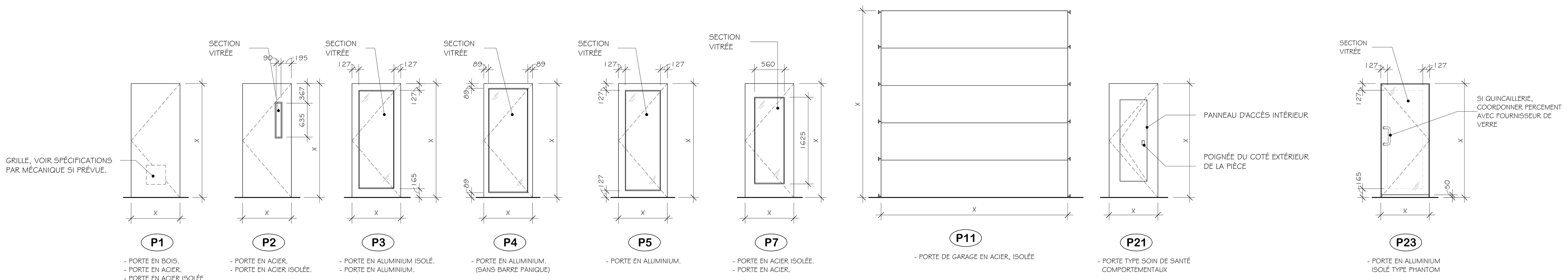

ÉLÉVATIONS CADRES
ÉCHELLE 1 : 50

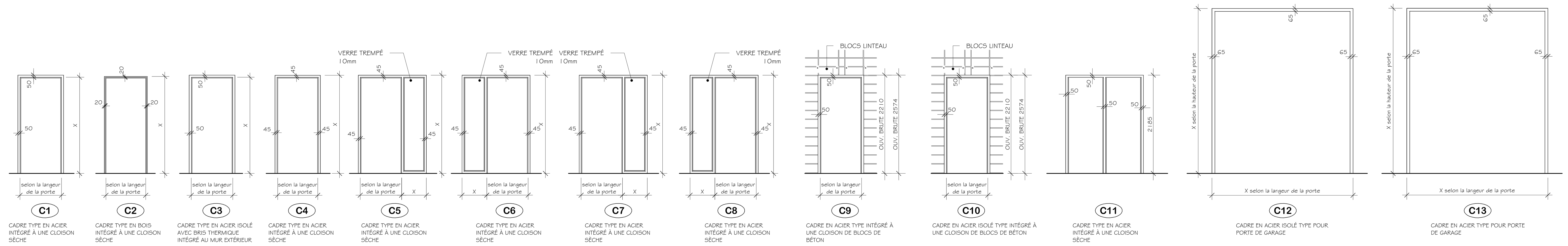

1 DÉTAIL TYPE INTÉGRATION QUINCAILLERIE
CLÔTURE
ÉCHELLE 1 : 5

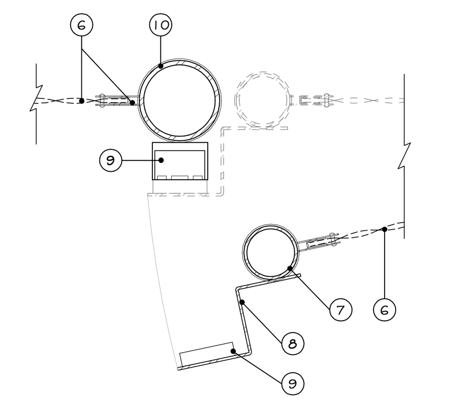

2 DÉTAIL CADRE PORTE ACIER
ÉCHELLE 1 : 5

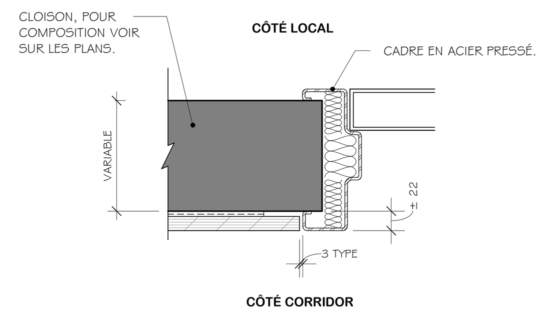

ÉLÉVATIONS CADRES
ÉCHELLE 1 : 50

NOTES

LISTE DE NOTES EFFECTIVES POUR LES FEUILLES A7.0 ET A7.1

1 VITRAGE UL752-NIV.9.
2 PLAQUE D'ACIER PLIÉE DE 13,5mm D'ÉPAISSEUR DE TYPE UL752 - NIVEAU 9, SOUDÉE À LA COLONNE, PEINT.
3 COLONNE D'ACIER 101X101 mm, SPÉCIFICATIONS PAR ING. EN STRUCTURE, PEINTE.
4 PARCLOSE EN ACIER 19 X 64 mm DE TYPE YL752 - NIVEAU 9, PEINTE.
5 PLAQUE D'ACIER DE 13,5mm D'ÉPAISSEUR DE TYPE UL752 - NIVEAU 9, SOUDÉE À LA COLONNE, PEINT.
6 CLÔTURE, EN MAILLES DE CHAÎNES ET TOUTES SES COMPOSANTES. VOIR PLAN D'IMPLANTATION POUR DESCRIPTION COMPLÈTE.
7 POTEAU D'EXTREMITÉ DE LA SECTION OUVRANTE EN ACIER GALVANISÉ DE 60.3mm DE DIAMÈTRE.
8 PLAQUE EN ACIER GALVANISÉ, PLIÉE, 3.2mm D'ÉPAISSEUR, DE 225mm DE HAUTEUR. FIXER LA PLAQUE SUR LE POTEAU DE LA SECTION OUVRANTE, TOUS LES ANCRAGES DOIVENT ÊTRE EN ACIER GALVANISÉ. VALIDER LES DIMENSIONS FINALES SELON LES DIMENSIONS DE LA QUINCAILLERIE.
9 SERRURE ÉLECTROMAGNÉTIQUE, VOIR GROUPE DE QUINCAILLERIE POUR DESCRIPTION COMPLÈTE.
10 POTEAU D'ANGLE OU D'EXTRÉMITÉ EN ACIER GALVANISÉ DE 88.9mm DE DIAMÈTRE.
11 PANNEAU D'ÉBÉNISTERIE MURAL, VOIR LÉGENDE DES FINIS ET PLANS DES FINIS SÉRIE DE FEUILLES A2.20.

LÉGENDE

PROPOSÉ	EXISTANT	DESCRIPTION	PROPOSÉ	EXISTANT	DESCRIPTION

NOTES

REV. No.	DATE	NATURE	PAR	APPROUVÉ
5	25-03-21	POUR SOUMISSION		
4	25-02-28	PLANS POUR DEMANDE DE PERMIS		
3	25-01-24	PLANS POUR COMMENTAIRES 90%		
2	24-11-22	PLANS POUR COMMENTAIRES 75%		

SCEAU :

Ordre des architectes du Québec — A 5107 — LINO JOSÉ GOMES ALVES — ARCHITECTE

Ordre des architectes du Québec — A 5158 — GUILLAUME MOREST — ARCHITECTE

ARCHITECTURE :
CCM2 ARCHITECTES + Confluence ARCHITECTURE

STRUCTURE - CIVIL :
qdi

MÉCANIQUE - ÉLECTRICITÉ :
DWB CONSULTANTS

Ville de Gatineau
SERVICE DES INFRASTRUCTURES ET DES PROJETS

NOM DU PROJET :
NOUVEAU POINT DE SERVICE DU SPVG – SECTEUR AYLMER

TITRE :
TABLEAUX ET ELEVATIONS DES PORTES ET CADRES

LOCALISATION DU PROJET :

No VILLE : 22-2029-A201-XXX-YZZ

RELEVÉ PAR : -	CONÇU PAR : G.M.
DESSINÉ PAR : F.G.B.	VÉRIFIÉ PAR : Y.G.
DATE : 25-03-21	APPROUVÉ PAR : -
No PROJET (FIRME) : 23002	ÉCHELLE : As indicated
No APPEL D'OFFRES : 2025 SP 024	PLAN No. : A7.0

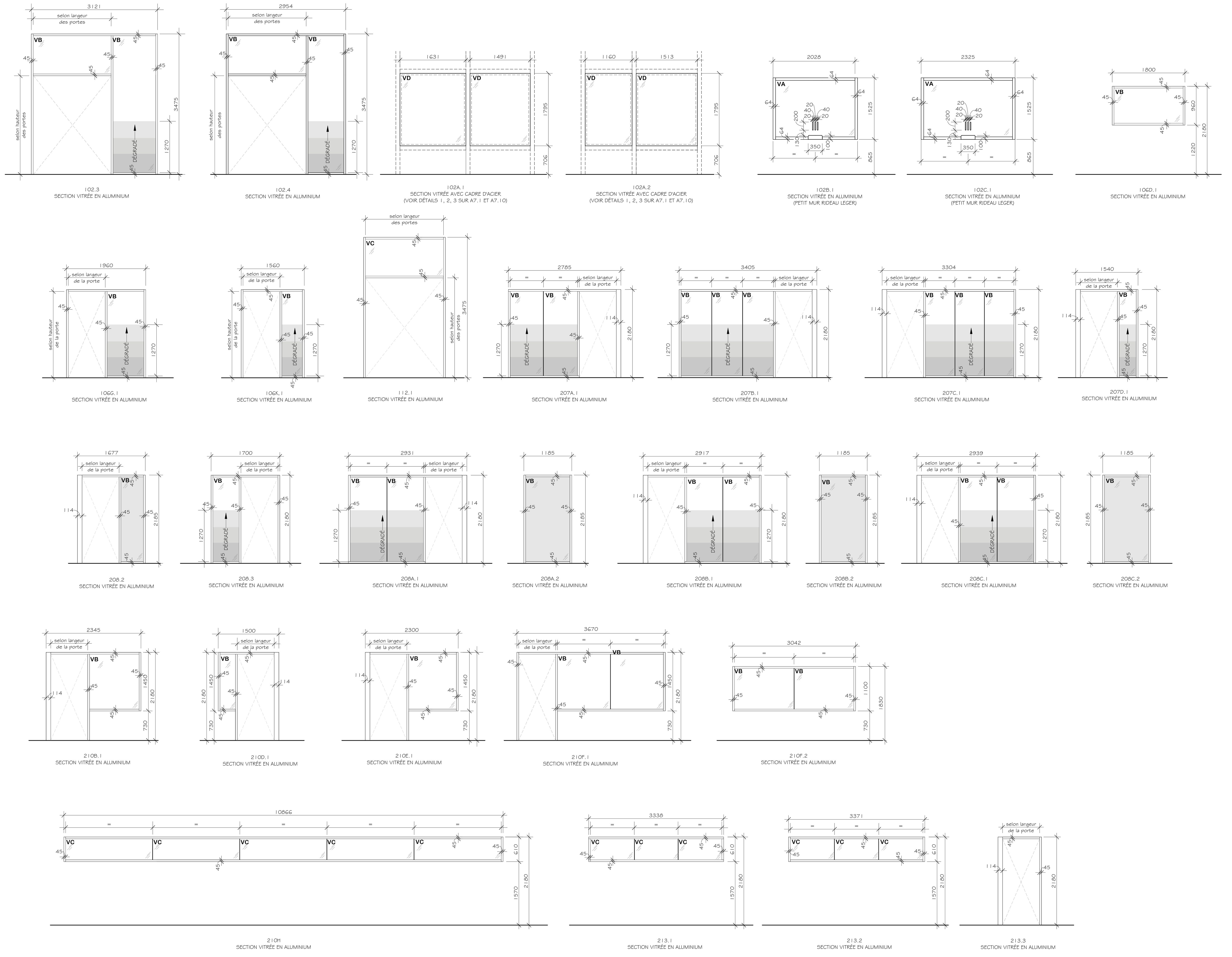

LÉGENDE TABLEAU DES PORTES ET CADRES

REMARQUES

1 - SECTION OUVRANTE DE LA CLÔTURE, VOIR DESCRIPTION COMPLÈTE SUR LE PLAN D'IMPLANTATION SUR LA FEUILLE A1.2.
2 - PRÉVOIR UNE PLAQUE EN ACIER GALVANISÉ PLIÉ EN "Z" POUR INTÉGRATION DE LA QUINCAILLERIE. VOIR DÉTAIL NO.1 SUR LA FEUILLE A7.0.
3 - PRÉVOIR UNE PELLICULE GIVRÉE DÉGRADÉ SUR LA SECTION VITRÉE ET/OU SUR LA PORTE, FINI TEL QUE P2. VOIR LÉGENDE DES FINIS SUR LA FEUILLE A2.20 POUR LA DESCRIPTION COMPLÈTE.
4 - PRÉVOIR UNE PELLICULE GIVRÉE SUR LA SECTION VITRÉE ET/OU SUR LA PORTE, FINI TEL QUE P1. VOIR LÉGENDE DES FINIS SUR LA FEUILLE A2.20 POUR LA DESCRIPTION COMPLÈTE.
5 - PRÉVOIR JUDAS DANS LA PORTE.
6 - SECTION OUVRANTE DE LA CLÔTURE, VOIR DESCRIPTION COMPLÈTE SUR LA FEUILLE A2.1.
7 - INTÉGRER DANS LE BAS DE LA PORTE UNE GRILLE, SPÉCIFICATION DU MODÈLE ET DES DIMENSIONS PAR INGÉNIEUR MÉCANIQUE, FINI PEINT DE MÊME COULEUR QUE LA PORTE. PRÉVOIR UNE GRILLE COUPE-FEU, SI INTÉGRÉ DANS UNE CLOISON AVEC UN DEGRÉ DE RÉSISTANCE AU FEU.
8 - CADRE EN ACIER SUR MESURE AFIN QU'IL SOIT À ÉGALITÉ AVEC LE FINI MURAL ADJACENT, VOIR DÉTAIL 2 SUR LA FEUILLE A7.0.

LÉGENDE

MATÉRIAUX

AC = ACIER
ACI = ACIER ISOLÉ
AL = ALUMINIUM
ALI = ALUMINIUM ISOLÉ
BS = BOIS

REMARQUES

VDP = VOIR DÉTAIL EN PLAN
VEP = VOIR ÉLÉVATIONS AUX PLANS
VCP = VOIR COUPES AUX PLANS
DVP = DIMENSIONS À VÉRIFIER SUR PLACE
CE = CADRE EXISTANT À RAGRÉER ET REPEINDRE

FINI

PT = PEINTURE
AN = ANODISÉ
DX = DURANAR XL
DC = DURACRON
TV = TEINT, VERNIS

VITRAGE

A = VERRE ARMÉ
T = VERRE TREMPÉ
F = VERRE FLOTTE
THT= VERRE THERMOS TREMPÉ

TYPE

MR= MUR RIDEAU ET/OU SECTION VITRÉE

NOTES GÉNÉRALES

A- TEL QUE DEMONTRÉ SUR LES PLANS, SUR UNE PAIRE DE PORTES, LA LOCALISATION DU NUMÉRO DE PORTE INDIQUE LA PORTE ACTIVE POUR LA QUINCAILLERIE.
B- TOUS LES CADRES EXTÉRIEURS EN ACIER DOIVENT ÊTRE REMPLIS DE POLYURÉTHANE GICLÉ.
C- TOUTES LES PORTES INTÉRIEURES EN ACIER DOIVENT ÊTRE DE 50mm D'ÉPAISSEUR.
D- LES PORTES INDIQUÉES AVEC UN DEGRÉ DE RÉSISTANCE AU FEU DE 0min, ONT BESOIN D'UN ENSEMBLE COUPE-FUMÉE.
E- LES CADRES INTÉRIEURS EN ACIER DOIVENT ÊTRE REMPLIS DE LAINE INSONORISANTE TEL QUE "ROXUL AFB", LORSQU'ILS SONT INTEGRÉS À UNE CLOISON INSONORISÉE.

* POUR LES TYPES D'INTÉGRATION ET ÉLÉVATIONS DES PORTES ET CADRES, VOIR FEUILLE A7.0.

LÉGENDE VERRE INTÉRIEUR

VA VERRE LAMINÉ CLAIR:
- VERRE CLAIR TREMPÉ 6mm
- SENTRYGLASS 1,5mm
- VERRE CLAIR TREMPÉ 6mm

VB VERRE CLAIR TREMPÉ 8mm D'ÉPAISSEUR.

VC VERRE CLAIR 8mm D'ÉPAISSEUR.

VD VERRE PARE-BALLE CLAIR COMPOSÉ DE :
- COMPOSITION DE VERRE ET POLYCARBONATE AYANT 57mm D'ÉPAISSEUR MAXIMALE (PROTECTION UL752)

TABLEAU SECTIONS VITRÉES INTÉRIEURES

No.	Largeur	Hauteur	Fini	Intégration	Résistance au feu							Remarques
					0 H	0.75 H	1 H	1.5 H	2 H	3 H	4 H	
NIVEAU 100												
102.3	3121	3475	- AN -	A								3
102.4	2954	3475	- AN -	A								3
102A.1	3428	5400	- AC -	VOIR DÉTAILS								
102A.2	2877	5400	- AC -	VOIR DÉTAILS								
102B.1	2092	1525	- AN -	A								
102C.1	2325	1525	- AN -	A								
106D.1	1800	960	- AN -	A								
106G.1	1960	2180	- AN -	A								3
106K.1	1560	2180	- AN -	A								3
112.1	2020	3475	- AN -	A								
NIVEAU 200												
207A.1	2785	2180	- AN -	A								3
207B.1	3405	2180	- AN -	A								3
207C.1	3304	2180	- AN -	A								3
207D.1	1540	2180	- AN -	A								3
208.2	1677	2185	- AN -	A								4
208.3	1700	2180	- AN -	A								3
208A.1	2931	2180	- AN -	A								3
208A.2	1185	2185	- AN -	A								4
208B.1	2917	2180	- AN -	A								3
208B.2	1185	2185	- AN -	A								4
208C.1	2939	2180	- AN -	A								3
208C.2	1185	2185	- AN -	A								4
210B.1	2345	2180	- AN -	A								
210D.1	1500	2180	- AN -	A								
210E.1	2300	2180	- AN -	A								
210F.1	3670	2180	- AN -	A								
210F.2	3042	1100	- AN -	A								
210H	10866	610	- AN -	A								
213.1	3338	610	- AN -	A								
213.2	3371	610	- AN -	A								
213.3	1074	2180	- AN -	A								

NOTES

LISTE DE NOTES EFFECTIVES POUR LES FEUILLES A7.0 ET A7.1

1 VITRAGE UL752-NIV.9.
2 PLAQUE D'ACIER PLIÉE DE 13,5mm D'ÉPAISSEUR DE TYPE UL752 - NIVEAU 9, SOUDÉE À LA COLONNE, PEINT.
3 COLONNE D'ACIER 101X101 mm, SPÉCIFICATIONS PAR ING. EN STRUCTURE, PEINTE.
4 PARCLOSE EN ACIER 19 X 64 mm DE TYPE YL752 - NIVEAU 9, PEINTE.
5 PLAQUE D'ACIER DE 13,5mm D'ÉPAISSEUR DE TYPE UL752 - NIVEAU 9, SOUDÉE À LA COLONNE, PEINT.
6 CLÔTURE, EN MAILLES DE CHAÎNES ET TOUTES SES COMPOSANTES. VOIR PLAN D'IMPLANTATION POUR DESCRIPTION COMPLÈTE.
7 POTEAU D'EXTRÉMITÉ DE LA SECTION OUVRANTE EN ACIER GALVANISÉ DE 60.3mm DE DIAMÈTRE.
8 PLAQUE EN ACIER GALVANISÉ, PLIÉE, 3.2mm D'ÉPAISSEUR, DE 225mm DE HAUTEUR. FIXER LA PLAQUE SUR LE POTEAU DE LA SECTION OUVRANTE, TOUS LES ANCRAGES DOIVENT ÊTRE EN ACIER GALVANISÉ. VALIDER LES DIMENSIONS FINALES SELON LES DIMENSIONS DE LA QUINCAILLERIE.
9 SERRURE ÉLECTROMAGNÉTIQUE, VOIR GROUPE DE QUINCAILLERIE POUR DESCRIPTION COMPLÈTE.
10 POTEAU D'ANGLE OU D'EXTRÉMITÉ EN ACIER GALVANISÉ DE 88.9mm DE DIAMÈTRE.
11 PANNEAU D'ÉBÉNISTERIE MURAL, VOIR LÉGENDE DES FINIS ET PLANS DES FINIS SÉRIE DE FEUILLES A2.20.

LÉGENDE

PROPOSÉ	EXISTANT	DESCRIPTION	PROPOSÉ	EXISTANT	DESCRIPTION

NOTES

REV. No.	DATE	NATURE	PAR	APPROUVÉ
5	25-03-21	POUR SOUMISSION		
4	25-02-28	PLANS POUR DEMANDE DE PERMIS		
3	25-01-24	PLANS POUR COMMENTAIRES 90%		
2	24-11-22	PLANS POUR COMMENTAIRES 75%		

SCEAU :

Ordre des architectes du Québec — A 5107 LINO JOSÉ GOMES ALVES ARCHITECTE

Ordre des architectes du Québec — A 5158 GUILLAUME MOREST ARCHITECTE

ARCHITECTURE :

CCM2 ARCHITECTES + Confluence ARCHITECTURE

STRUCTURE - CIVIL :

qdi

MÉCANIQUE - ÉLECTRICITÉ :

DWB CONSULTANTS

Ville de Gatineau — SERVICE DES INFRASTRUCTURES ET DES PROJETS

NOM DU PROJET :

NOUVEAU POINT DE SERVICE DU SPVG – SECTEUR AYLMER

TITRE :

ÉLÉVATIONS SECTIONS VITRÉES

LOCALISATION DU PROJET :

No VILLE : 22-2029-A201-XXX-YZZ

RELEVÉ PAR : -	CONÇU PAR : G.M.
DESSINÉ PAR : F.G.B.	VÉRIFIÉ PAR : Y.G.
DATE : 25-03-21	APPROUVÉ PAR : -
No PROJET (FIRME) : 23002	ÉCHELLE : As indicated
No APPEL D'OFFRES : 2025 SP 024	PLAN No. : A7.1

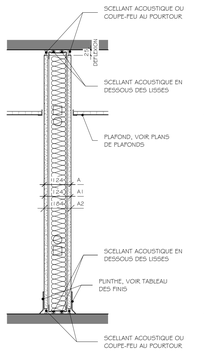

A

DRF: 1 H ITS: 47

- GYPSE 16mm TYPE 'X' À JOINTS TIRÉS, À PEINDRE.
- COLOMBAGES MÉTALLIQUES 92mm @ 400mm CC.
- COUSSIN INSONORISANT EN FIBRE DE ROCHE DE 75mm.
- GYPSE 16mm TYPE 'X' À JOINTS TIRÉS, À PEINDRE.

A1

DRF: 45mn ITS: 38

- MÊME CHOSE QUE TYPE 'A' SAUF SANS LAINE INSONORISANTE.

A2

DRF: 1 H ITS: 51

- MÊME CHOSE QUE TYPE 'A' SAUF REMPLACER LES COLOMBAGES MÉTALLIQUES DE 92mm PAR DES COLOMBAGES MÉTALLIQUES DE 152mm.

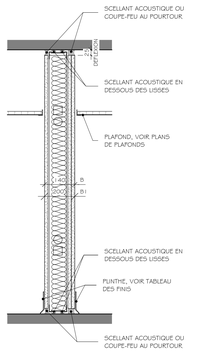

B

DRF: 1 .5H ITS: 52

- GYPSE 16mm TYPE 'X' À JOINTS TIRÉS, À PEINDRE.
- GYPSE 16mm TYPE 'X' À JOINTS TIRÉS.
- COLOMBAGES MÉTALLIQUES 92mm @ 400mm CC.
- COUSSIN INSONORISANT EN FIBRE DE ROCHE DE 75mm.
- GYPSE 16mm TYPE 'X' À JOINTS TIRÉS, À PEINDRE.

B1

DRF: 1 .5H ITS: 55

- MÊME CHOSE QUE TYPE 'B' SAUF REMPLACER LES COLOMBAGES MÉTALLIQUES DE 92mm PAR DES COLOMBAGES MÉTALLIQUES DE 152mm.

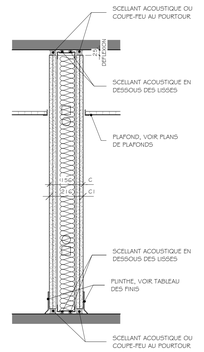

C

DRF: 2H ITS: 55

- GYPSE 16mm TYPE 'X' À JOINTS TIRÉS, À PEINDRE.
- GYPSE 16mm TYPE 'X' À JOINTS TIRÉS.
- COLOMBAGES MÉTALLIQUES 92mm @ 400mm CC.
- COUSSIN INSONORISANT EN FIBRE DE ROCHE DE 75mm.
- GYPSE 16mm TYPE 'X' À JOINTS TIRÉS.
- GYPSE 16mm TYPE 'X' À JOINTS TIRÉS, À PEINDRE.

C1

DRF: 2H ITS: 59

- MÊME CHOSE QUE TYPE 'C' SAUF REMPLACER LES COLOMBAGES MÉTALLIQUES DE 92mm PAR DES COLOMBAGES MÉTALLIQUES DE 152mm.

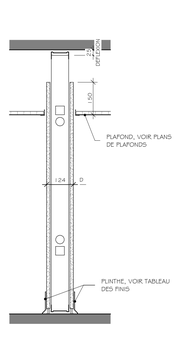

D

- GYPSE 16mm TYPE 'X' À JOINTS TIRÉS, À PEINDRE.
- COLOMBAGES MÉTALLIQUES 92mm @ 400mm CC.
- GYPSE 16mm TYPE 'X' À JOINTS TIRÉS, À PEINDRE.

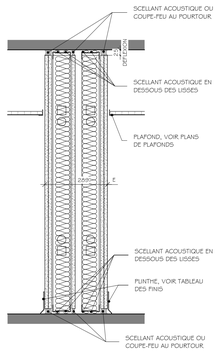

E

- GYPSE 16mm TYPE 'X' À JOINTS TIRÉS, À PEINDRE.
- GYPSE 16mm TYPE 'X' À JOINTS TIRÉS.
- COLOMBAGES MÉTALLIQUES 92mm @ 400mm CC.
- COUSSIN INSONORISANT EN FIBRE DE ROCHE DE 75mm.
- GYPSE 16mm TYPE 'X' À JOINT TIRÉS.
- ESPACE D'AIR 25mm
- COLOMBAGES MÉTALLIQUES 92mm @ 400mm CC.
- COUSSIN INSONORISANT EN FIBRE DE ROCHE DE 75mm
- GYPSE 16mm TYPE 'X' À JOINTS TIRÉS, À PEINDRE.

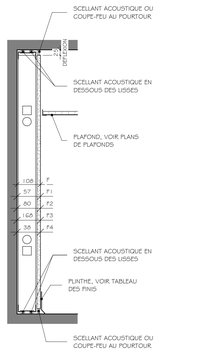

F

- GYPSE 16mm TYPE 'X' À JOINT TIRÉS, À PEINDRE.
- COLOMBAGES MÉTALLIQUES 92mm @ 400mm CC.

F1

- MÊME CHOSE QUE TYPE 'F' SAUF REMPLACER LES COLOMBAGES MÉTALLIQUES DE 92mm PAR DES COLOMBAGES MÉTALLIQUES DE 41mm.

F2

- MÊME CHOSE QUE TYPE 'F' SAUF REMPLACER LES COLOMBAGES MÉTALLIQUES DE 92mm PAR DES COLOMBAGES MÉTALLIQUES DE 64mm.

F3

- MÊME CHOSE QUE TYPE 'F' SAUF REMPLACER LES COLOMBAGES MÉTALLIQUES DE 92mm PAR DES COLOMBAGES MÉTALLIQUES DE 152mm.

F4

- MÊME CHOSE QUE TYPE 'F' SAUF REMPLACER LES COLOMBAGES MÉTALLIQUES DE 92mm PAR DES FOURRURES MÉTALLIQUES DE 22mm.

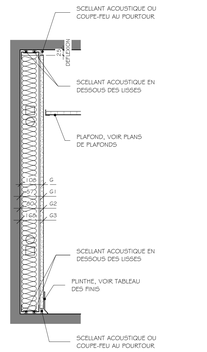

G

- GYPSE 16mm TYPE 'X' À JOINT TIRÉS, À PEINDRE.
- COLOMBAGES MÉTALLIQUES 92mm @ 400mm CC.
- COUSSIN INSONORISANT EN FIBRE DE ROCHE DE 75mm.

G1

- MÊME CHOSE QUE TYPE 'G' SAUF REMPLACER LES COLOMBAGES MÉTALLIQUES DE 92mm PAR DES COLOMBAGES MÉTALLIQUES DE 41mm.

G2

- MÊME CHOSE QUE TYPE 'G' SAUF REMPLACER LES COLOMBAGES MÉTALLIQUES DE 92mm PAR DES COLOMBAGES MÉTALLIQUES DE 64mm.

G3

- MÊME CHOSE QUE TYPE 'G' SAUF REMPLACER LES COLOMBAGES MÉTALLIQUES DE 92mm PAR DES COLOMBAGES MÉTALLIQUES DE 152mm.

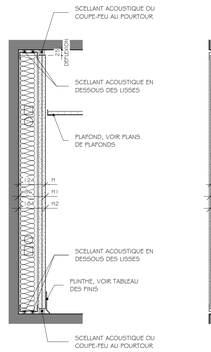

H

- GYPSE 16mm TYPE 'X' À JOINT TIRÉS, À PEINDRE.
- GYPSE 16mm TYPE 'X' À JOINT TIRÉS.
- COLOMBAGES MÉTALLIQUES 92mm @ 400mm CC.
- COUSSIN INSONORISANT EN FIBRE DE ROCHE DE 75mm.

H1

- MÊME CHOSE QUE TYPE 'H' SAUF REMPLACER LES COLOMBAGES MÉTALLIQUES DE 92mm PAR DES COLOMBAGES MÉTALLIQUES DE 64mm ET REMPLACER LE COUSSIN INSONORISANT EN FIBRE DE ROCHE DE 75mm PAR UN ISOLANT INSONORISANT EN FIBRE DE ROCHE DE 50mm.

H2

- MÊME CHOSE QUE TYPE 'H' SAUF REMPLACER LES COLOMBAGES MÉTALLIQUES DE 92mm PAR DES COLOMBAGES MÉTALLIQUES DE 152mm ET REMPLACER LE COUSSIN INSONORISANT EN FIBRE DE ROCHE DE 75mm PAR UN ISOLANT INSONORISANT EN FIBRE DE ROCHE DE 100mm.

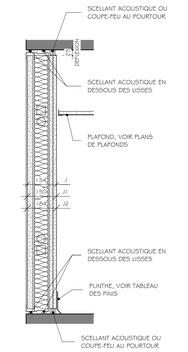

J

- GYPSE 25mm TYPE 'X'.
- COLOMBAGES MÉTALLIQUES DE PUITS 102mm @ 400mm CC.
- COUSSIN INSONORISANT EN FIBRE DE ROCHE DE 75mm.
- GYPSE 16mm TYPE 'X' À JOINTS TIRÉS.
- GYPSE 16mm TYPE 'X' À JOINTS TIRÉS, À PEINDRE.

J1

- GYPSE 25mm TYPE 'X'.
- COLOMBAGES MÉTALLIQUES DE PUITS 102mm @ 400mm CC.
- COUSSIN INSONORISANT EN FIBRE DE ROCHE DE 75mm.
- GYPSE 16mm TYPE 'X' À JOINTS TIRÉS.
- GYPSE 16mm TYPE 'X' À JOINTS TIRÉS.
- GYPSE 16mm TYPE 'X' À JOINTS TIRÉS, À PEINDRE.

J2

- MÊME CHOSE QUE TYPE 'J' SAUF REMPLACER LES COLOMBAGES MÉTALLIQUES DE PUITS DE 102mm PAR DES COLOMBAGES MÉTALLIQUES DE PUITS DE 152mm.

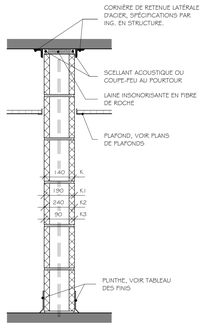

K

DRF: 1 H ITS: 48

- BLOC DE BÉTON DE 140mm.
- ARMATURES HORIZONTALES ET VERTICALES, SPÉCIFICATIONS PAR ING. EN STRUCTURE.

K1

DRF: 2H ITS: 50

- MÊME CHOSE QUE TYPE 'K' SAUF REMPLACER LES BLOCS DE BÉTON DE 140mm PAR DES BLOCS DE BÉTON DE 190mm.

K2

- MÊME CHOSE QUE TYPE 'K' SAUF REMPLACER LES BLOCS DE BÉTON DE 140mm PAR DES BLOCS DE BÉTON DE 240mm.

K3

- MÊME CHOSE QUE TYPE 'K' SAUF REMPLACER LES BLOCS DE BÉTON DE 140mm PAR DES BLOCS PILASTRE DE BÉTON DE 390mm.

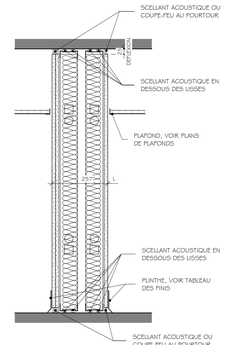

L

- GYPSE 16mm TYPE 'X' À JOINTS TIRÉS, À PEINDRE.
- GYPSE 16mm TYPE 'X' À JOINTS TIRÉS.
- COLOMBAGES MÉTALLIQUES 92mm @ 400mm CC.
- COUSSIN INSONORISANT EN FIBRE DE ROCHE DE 75mm.
- GYPSE 16mm TYPE 'X' À JOINT TIRÉS.
- ESPACE D'AIR 25mm
- COLOMBAGES MÉTALLIQUES 92mm @ 400mm CC.
- COUSSIN INSONORISANT EN FIBRE DE ROCHE DE 75mm
- GYPSE 16mm TYPE 'X' À JOINTS TIRÉS, À PEINDRE.

NOTES GÉNÉRALES CLOISONS TYPES

- NONOBSTANT LA DESCRIPTION DES CLOISONS TYPES AUX PLANS, PRÉVOIR L'INSTALLATION DES DIFFÉRENTS FINIS MURAUX TELS QUE REQUIS AUX PLANS ET DEVIS.
- NONOBSTANT LA DESCRIPTION DES CLOISONS TYPES AUX PLANS, PRÉVOIR L'INSTALLATION DES DIFFÉRENTS FONDS DE CLOUAGE TELS QUE REQUIS AUX PLANS ET DEVIS (ARCHITECTURE ET INGÉNIERIE).
- LES TÊTES DE MURS EN BLOCS DE BÉTON QUI NE SONT PAS RETENUES PAR LA STRUCTURE D'ACIER, SONT COIFFÉES D'UN DERNIER RANG EN BLOCS PLEINS @ 100%, SAUF INDICATIONS CONTRAIRES.
- NONOBSTANT LES DÉTAILS DES TÊTES TYPES, PRÉVOIR L'INSTALLATION DES DIFFÉRENTS PRODUITS IGNIFUGEANTS TELS QUE REQUIS AUX PLANS.
- DANS UNE TOILETTE ET/OU UNE SALLE D'EAU REMPLACER LE PANNEAU DE GYPSE TYPE 'X' PAR UN PANNEAU DE GYPSE HYDROFUGE TYPE 'X' DE MÊME ÉPAISSEUR QUE CELUI DE LA CLOISON TYPE.
- POUR LES SÉPARATIONS COUPE-FEU, REMPLACER LE SCELLANT ACOUSTIQUE PAR DU SCELLANT PARE-FEU.
- TOUTES LES LISSES HAUTES DE TOUTES LES CLOISONS TYPES SERONT AVEC DES TROUS OBLONGS AFIN DE PERMETTRE LA DÉFLEXION INDIQUÉE.
- POUR LE SCELLANT PARE-FEU VOIR RÉFÉRENCES DES RÉSISTANCES AU FEU INDIQUÉES SUR LES PLANS.
- UTILISER LE DÉTAIL DE TÊTE DE CLOISON SELON LA SITUATION AU CHANTIER, VOIR DÉTAILS TYPES DES TÊTES DE CLOISONS.
- LA LAINE PARE-FEU ET LE COUSSIN INSONORISANT SERONT EN FIBRE DE ROCHE TELS QUE 'ROCKWOOL' 'AFB' D'ÉPAISSEUR SELON INDIQUÉE AUX DESSINS.
- FINIR LES REBORDS DU PANNEAU DE FIBRE ULTRA-RÉSISTANT AVEC MOULURES MÉTALLIQUES EN 'L' (200B) À TOUTES LES JONCTIONS AVEC D'AUTRES MATÉRIAUX. UTILISER DES MOULURES DE COIN POUR TOUS LES COINS DE PANNEAU DE FIBRE ULTRA-RÉSISTANT.
- LES CALIBRES DES COLOMBAGES MÉTALLIQUES ET ACCESSOIRES RESPECTERONT LES RECOMMANDATIONS ET EXIGENCES DU MANUFACTURIER SELON L'USAGE ET LES PORTÉES SANS ÊTRE INFÉRIEUR AUX CALIBRES 20.
- SUR TOUTES LES CLOISONS OU DE LA CÉRAMIQUE EST PRÉVUE, REMPLACER LE PANNEAU DE GYPSE PAR UN PANNEAU DE GYPSE D'APPUI POUR CARREAUX DE CÉRAMIQUE 'GLASROC TILE BACKER' DE CERTAIN TEED. TIRER LES JOINTS.
- FINIR LES REBORDS DES PANNEAUX GYPSE AVEC MOULURES MÉTALLIQUES EN 'L' (200B) À TOUTES LES JONCTIONS AVEC D'AUTRES MATÉRIAUX. UTILISER DES MOULURES DE COIN POUR TOUS LES COINS DE GYPSE.
- LORSQU'UNE CLOISON A UNE RÉSISTANCE AU FEU, TIRER TOUS LES JOINTS DES PANNEAUX NON APPARENTS. DANS LE CAS DE CLOISONS SIMPLEMENT ACOUSTIQUES, SCELLER LES JOINTS DE PANNEAUX NON APPARENTS AVEC DU SCELLANT ACOUSTIQUE.
- SAUF INDICATIONS CONTRAIRES, TOUS LES COLOMBAGES MÉTALLIQUES ET LES FOURRURES MÉTALLIQUES SERONT ESPACÉS @ 400 mm C/C.
- PRÉVOIR LES MATÉRIAUX NÉCESSAIRE POUR RESPECTER LES RÉSISTANCES AU FEUX DES CLOISONS DEMANDÉES AUX PLANS, VOIR DEVIS.
- FAIRE L'INSTALLATION DU GYPSE DE FAÇON À MINIMISER LE NOMBRE ET LA SURFACE DES JOINTS ENTRE LES PANNEAUX.
- DANS LE CAS DES CLOISONS INSONORISANTES DONT LES PAROIS SONT COMPOSÉES DE DEUX GYPSES, LES JOINTS DES DEUX ÉPAISSEURS DE GYPSE COMPOSANT CHACUNE DES PAROIS DOIVENT SE CHEVAUCHER D'AU MOINS 300mm.

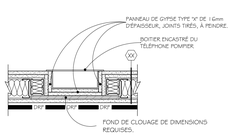

DETAIL TYPE INTÉGRATION TÉLÉPHONE POMPIER

ÉCHELLE 1 : 10

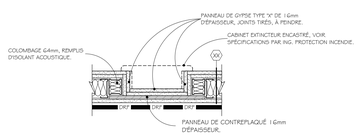

DETAIL TYPE INTÉGRATION EXTINCTEUR ENCASTRÉ

ÉCHELLE 1 : 10

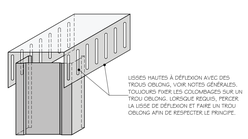

DÉTAIL TYPE LISSE HAUTE

ÉCHELLE 1 : 10

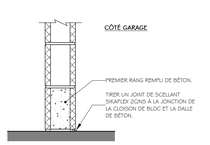

DÉTAIL TYPE BASE BLOC BÉTON

ÉCHELLE 1 : 10

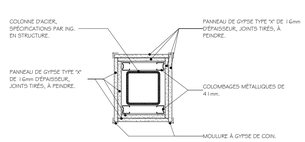

DÉTAIL TYPE COLONNE RECOUVERTE DE GYPSE

ÉCHELLE 1 : 10

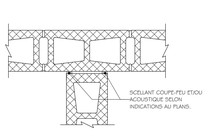

DÉTAIL TYPE JONCTION BLOCS DE BÉTON

ÉCHELLE 1 : 10

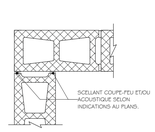

DÉTAIL TYPE JONCTION BLOCS DE BÉTON

ÉCHELLE 1 : 10

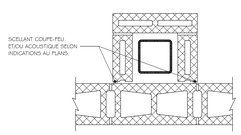

DÉTAIL TYPE COLONNE ACIER BLOCS DE BÉTON

ÉCHELLE 1 : 10

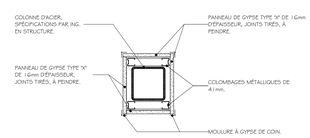

DÉTAIL TYPE COLONNE RECOUVERTE DE GYPSE

ÉCHELLE 1 : 10

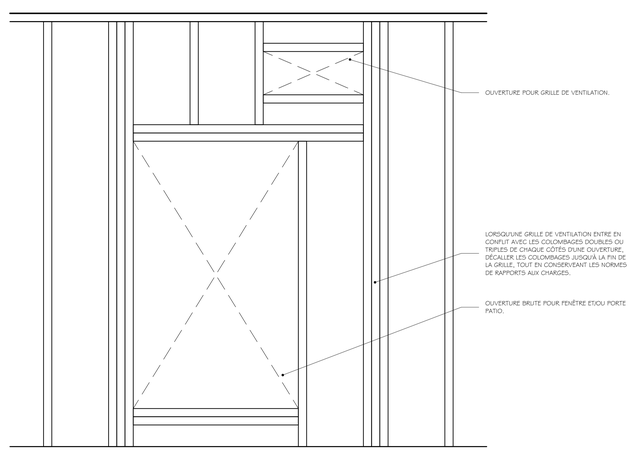

ÉLÉVATION COLOMBAGE TYPE
CONDUIT MÉCANIQUE VS OUVERTURE

ÉCHELLE 1 : 10

NOTES

LÉGENDE

PROPOSÉ	EXISTANT	DESCRIPTION	PROPOSÉ	EXISTANT	DESCRIPTION

NOTES

REV. No.	DATE	NATURE	PAR	APPROUVÉ
5	25-03-21	POUR SOUMISSION		
4	25-02-26	PLANS POUR DEMANDE DE PERMIS		
3	25-01-24	PLANS POUR COMMENTAIRES 90%		
2	24-11-22	PLANS POUR COMMENTAIRES 75%		

SCEAU :

Ordre des architectes du Québec — A 5158 GUILLAUME MOREST ARCHITECTE

ARCHITECTURE :

CCM2 ARCHITECTES + Confluence ARCHITECTURE

STRUCTURE - CIVIL :

qdi

MÉCANIQUE - ÉLECTRICITÉ :

DWB CONSULTANTS

Ville de Gatineau

SERVICE DES INFRASTRUCTURES ET DES PROJETS

NOM DU PROJET :

NOUVEAU POINT DE SERVICE DU SPVG – SECTEUR AYLMER

TITRE :

CLOISONS TYPES ET DETAILS

LOCALISATION DU PROJET :

No VILLE : 22-2029-A201-XXX-YZZ

RELEVÉ PAR :	CONÇU PAR : G.M.
DESSINÉ PAR : F.G.B.	VÉRIFIÉ PAR : Y.G.
DATE : 25-03-21	APPROUVÉ PAR : -
No PROJET (FIRME) : 23002	ÉCHELLE : As indicated
No APPEL D'OFFRES : 2025 SP 024	PLAN No. : A7.2

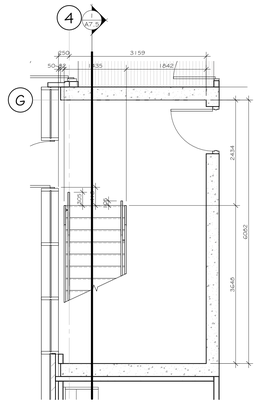

1 PLAN AGRANDI - ESCALIER #1
A2.1 NIVEAU 100 ÉCHELLE 1 : 50

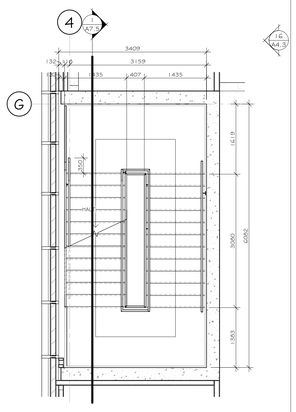

2 PALIER INTERMÉDIAIRE - ESCALIER #1
ÉCHELLE 1 : 50

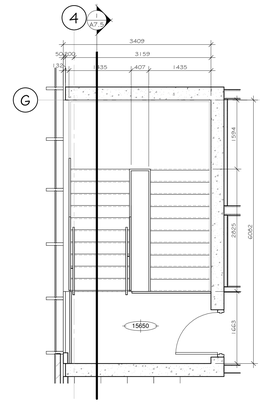

3 PLAN AGRANDI - ESCALIER #1
A2.2 NIVEAU 200 ÉCHELLE 1 : 50

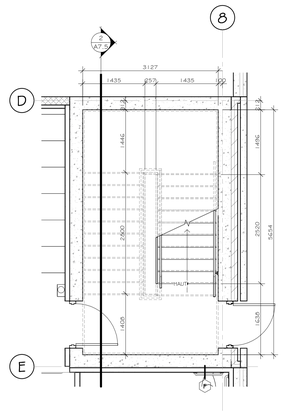

4 PLAN AGRANDI - ESCALIER #2
A2.1 NIVEAU 100 ÉCHELLE 1 : 50

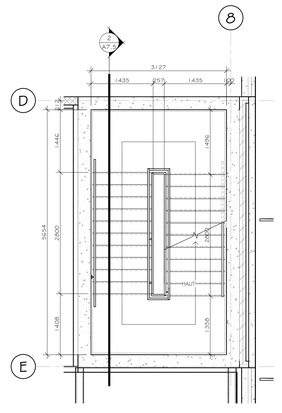

5 PALIER INTERMIEDIAIRE - ESC 2
ÉCHELLE 1 : 50

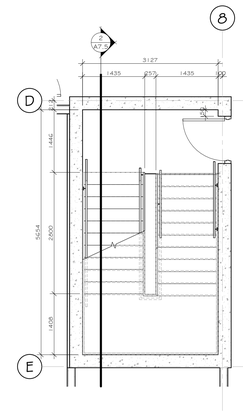

6 PLAN AGRANDI - ESCALIER #2
A2.2 NIVEAU 200 ÉCHELLE 1 : 50

NOTES

	LISTE DE NOTES EFFECTIVES POUR LA FEUILLE A7.0 @ A7.10
1	PLAQUE DE 19mm X 38mm EN ACIER GALVANISÉ PAR IMMERSION À CHAUD. VOIR DEVIS.
2	BARREAUX EN ACIER GALVANISÉ PAR IMMERSION À CHAUD DE 10mm X 38mm SOUDÉS AUX PLAQUES D'ACIER. VOIR DEVIS.
3	TIGE DE FIXATION EN ACIER GALVANISÉ PAR IMMERSION À CHAUD DE 10mm DE DIAMETRE À SOUDER AUX BARREAUX. VOIR DEVIS.
4	MAIN COURANTE TUBULAIRE EN ACIER GALVANISÉ PAR IMMERSION À CHAUD DE 38mm DE DIAMETRE SOUDÉ À LA TIGE D'ACIER.
5	PLAQUE DE 10mm X 38mm EN ACIER GALVANISÉ PAR IMMERSION À CHAUD, SOUDÉE ET BOULONNÉE AU LIMON D'ACIER. VOIR DEVIS.
6	CORNIÈRE EN L EN ACIER GALVANISÉ PAR IMMERSION À CHAUD DE 6mm D'ÉPAISSEUR, BOULONNÉE AU LIMON D'ACIER ET SOUDÉE À LA PANNE DE D'ACIER DE LA MARCHE. PAR FABRICANT.
7	LIMON EN ACIER GALVANISÉ PAR IMMERSION À CHAUD DE 305mm. PAR FABRICANT.
8	MARCHE EN COULIS DE BÉTON SUR PANNE EN ACIER GALVANISÉ PAR IMMERSION À CHAUD DE 3.18mm D'ÉPAISSEUR. VOIR DEVIS.
9	CORNIÈRE D'ANGLE EN ACIER GALVANISÉ PAR IMMERSION À CHAUD DE 100mm X 100mm, SOUDÉE ET BOULONNÉE. SPÉCIFICATIONS PAR ING. STRUCTURE.
10	PLAQUE EN ACIER GALVANISÉ PAR IMMERSION À CHAUD DE 305mm X 305mm. SPÉCIFICATIONS PAR ING. STRUCTURE.
11	COLONNE HSS TYPE DE 100mm X 100mm EN ACIER GALVANISÉ PAR IMMERSION À CHAUD. SPÉCIFICATIONS PAR ING. STRUCTURE. REMPLIR LA BASE D'ISOLANT EN URÉTHANE GICLÉ. VOIR DEVIS.
12	POUTRE DE W200X19 EN ACIER GALVANISÉ PAR IMMERSION À CHAUD. SPÉCIFICATIONS PAR ING. STRUCTURE.
13	SYSTÈME DE POUTRE DE W100X19 EN ACIER GALVANISÉ PAR IMMERSION À CHAUD. SPÉCIFICATIONS PAR ING. STRUCTURE.
14	DALLE EN BÉTON SUR PLOTS DE 610mm X 610mm. VOIR DEVIS.
15	SOUIN EN ALUMINIUM, 2mm D'ÉPAISSEUR AVEC LARMIER. VOIR DEVIS.
16	TIE EN U DE 100mm EN ACIER GALVANISÉ PAR IMMERSION À CHAUD @400mm C/C. VOIR DEVIS.
17	PRÉVOIR DANS LE GARDE-CORPS, UNE PORTION OUVRANTE DE 915mm DE LARGEUR, AVEC CHARNIÈRES SOUDÉES ET SYSTÈME DE FERMETURE EN ALUMINIUM. POUVROIR CADENAS DE FERMETURE ADEQUAT. VOIR EMPLACEMENT SUR LES ÉLÉVATIONS.
18	DISPOSITIF DE FIXATION POUR VERRE EN ALUMINIUM, FIXÉE MÉCANIQUEMENT AU POTEAU D'ALUMINIUM. VOIR DEVIS.
19	PANNEAU DE VERRE TREMPÉ DE 6mm D'ÉPAISSEUR. VOIR DEVIS.
20	POTEAU EN EXTRUSION D'ALUMINIUM DE 10mm X 80mm. VOIR DEVIS.
21	MAIN COURANTE EN EXTRUSION D'ALUMINIUM DE 23mm X 66mm. VOIR DEVIS.
22	PLAQUE DE FIXATION POUR POTEAU EN EXTRUSION D'ALUMINIUM. VOIR DEVIS.
23	PLAQUE PLIÉE EN ACIER GALVANISÉ PAR IMMERSION À CHAUD DE 97mm DE HAUTEUR, SOUDÉE ET BOULONNÉE À LA POUTRE D'ACIER. SPÉCIFICATIONS PAR ING. STRUCTURE.
24	MUR ÉCRAN DE TYPE COUVRE EN ACIER GALVANISÉ PAR IMMERSION À CHAUD, DE 100mm D'ÉPAISSEUR. VOIR DEVIS
27	TÊTE D'ANGLE EN ALUMINIUM. SPÉCIFICATIONS PAR FABRICANT D'DÉCRAN ARCHITECTURAL.
28	SIX CHARNIÈRES ROBUSTES DE 250 LBS DE CAPACITÉ EN ACIER GALVANISÉ PAR IMMERSION À CHAUD. SPÉCIFICATIONS PAR FABRICANT D'DÉCRAN ARCHITECTURAL.
29	ASTRAGALE ET VERROU COULISSANT CADENASSABLE EN ACIER GALVANISÉ PAR IMMERSION À CHAUD. SPÉCIFICATIONS PAR FABRICANT DE MUR DÉCRAN ARCHITECTURAL.
30	HSS 101x101 EN ACIER, DE DIMENSIONS REQUISES, PEINT.
31	PLAQUE EN ACIER DE 13.5mm D'ÉPAISSEUR, DE TYPE UL752 - NIVEAU 9, PEINT.
32	OUVERTURE POUR PASSE-FIL PRÉVOIR DE MEULER LE PERIMÈTRE DE L'OUVERTURE. PRÉVOIR UNE PLAQUE D'ACIER DE 13.5mm D'ÉPAISSEUR. DERRIÈRE L'OUVERTURE SOUDÉ SUR 3 CÔTÉS. VOIR ISOMÉTRIE NO 7 SUR LA FEUILLE A7.10
53	LOQUET EN ACIER INOXYDABLE. SPÉCIFICATIONS PAR FABRICANT DE MUR DÉCRAN ARCHITECTURAL.

NOTES GÉNÉRALES ESCALIER

- PRÉVOIR TOUS LES FONDS DE CLOUAGE NÉCESSAIRES POUR LA FIXATION DE TOUS LES GARDES-CORPS AUX CLOISONS EN PANNEAU DE CONTREPLAQUÉ DE 16mm D'ÉPAISSEUR.
- TOUT L'ACIER APPARENT DE TOUS LES ESCALIERS INTÉRIEURS DEVRA ÊTRE PEINT, COULEUR SELON DEVIS.
- POUR TOUS LES ESCALIERS, LE SOUS-TRAITANT EN MÉTAUX OUVRÉS DOIT PRÉVOIR TOUTES LES PIÈCES DE STRUCTURE SECONDAIRES NÉCESSAIRES POUR FIXER LES PALIERS ET LIMONS À LA STRUCTURE PRINCIPALE.
- TOUTES LES SOUDURES DEVRONT ÊTRE MEULÉES AVANT LA PEINTURE.
- LORSQUE LE LIMON EST POSITIONNÉ LE LONG D'UNE CLOISON, OBTURER L'OUVERTURE AVEC PLAQUE D'ACIER DE 3 mm, SOUDURE AU LIMON MEULÉE ET NON APPARENTE, PEINTE.
- LA MAIN-COURANTE SECONDAIRE NE DOIT PAS SE POURSUIVRE SUR LE PALIER DE L'ÉTAGE, SAUF SI INDICATION CONTRAIRE AU PLAN. ELLE DOIT SE POURSUIVRE DE 300mm HORIZONTALEMENT ET LE BOUT DE LA MAIN-COURANTE DOIT SE RETOURNER VERS LE GARDE-CORPS).
- LE SOUS-TRAITANT EN BÉTON DOIT COORDONNER LA COULÉE DU BÉTON DANS LES MARCHES ET PALIERS AVEC L'ÉPAISSEUR DE LA CÉRAMIQUE SPÉCIFIÉE DANS LES ESCALIERS AU DEVIS AFIN QUE LE DESSUS DE LA CÉRAMIQUE SOIT ÉGALE AU DESSUS DE L'ACIER DES PANNES D'ACIER DES MARCHES ET PALIERS.
- LE SOUS-TRAITANT DOIT S'ASSURER D'AVOIR UNE ÉCHAPPÉ MINIMALE DE 2100mm AU DESSUS DE CHACUNE DES VOLÉES D'ESCALIERS ET AVISER L'ARCHITECTE DE TOUTE PROBLÉMATIQUE.
- TOUT L'ACIER EXTÉRIEUR DE TOUTES LES VOLÉES D'ESCALIER EXTÉRIEURES DOIVENT ÊTRE EN ACIER GALVANISÉ PAR IMMERSION À CHAUD.
- VOIR DEVIS POUR LA FINITION DES MAINS COURANTES, LIMONS, DESSOUS DES MARCHES ET TOUTE STRUCTURE APPARENTE.
- TOUS LES DESSINS D'ATELIER DES MÉTAUX OUVRÉS DOIVENT ÊTRE SCELLÉS PAR UN INGÉNIEUR MEMBRE DE L'OIQ.
- **NOTE A :** LA HAUTEUR DES CONTREMARCHES DOIT SE SITUER ENTRE 125mm ET 180mm INCLUSIVEMENT.
- **NOTE B :** TOUS LES GIRONS DOIVENT AVOIR UNE LARGEUR DE 280mm MINIMUM. LES NEZ DE MARCHES DOIVENT MESURER 25mm ET DOIVENT AVOIR UN RAYON DE COURBURE SITUÉ ENTRE 6mm ET 10mm INCLUSIVEMENT.
- **NOTE C :** LA HAUTEUR DES MAIN-COURANTES DOIT ÊTRE DE 920mm À PARTIR DES NEZ DE MARCHE ET DES PALIERS.
- **NOTE D :** LES HAUTEURS DES GARDE-CORPS DOIT ÊTRE DE 1070mm À PARTIR DES NEZ DE

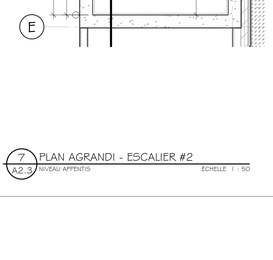

7 PLAN AGRANDI - ESCALIER #2
A2.3 NIVEAU APPENTIS ÉCHELLE 1 : 50

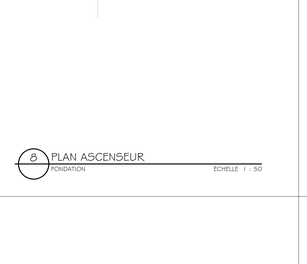

8 PLAN ASCENSEUR
FONDATION ÉCHELLE 1 : 50

9 PLAN ASCENSEUR
A2.1 NIVEAU 100 ÉCHELLE 1 : 50

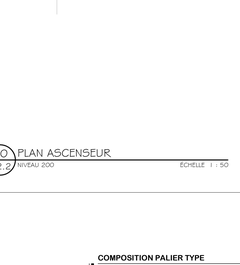

10 PLAN ASCENSEUR
A2.2 NIVEAU 200 ÉCHELLE 1 : 50

11 PLAN ASCENSEUR
A2.3 SURPLOMB ÉCHELLE 1 : 50

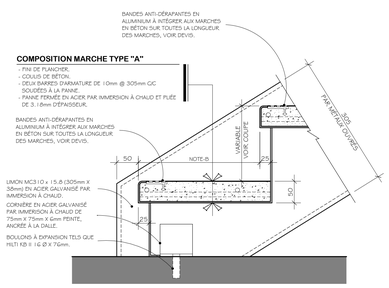

12 DÉTAIL TYPE
MARCHE TYPE "A" ÉCHELLE 1 : 5

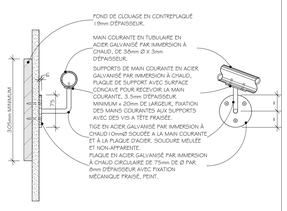

13 DÉTAIL TYPE
ÉCHELLE 1 : 5

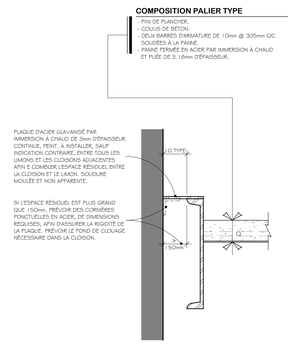

14 DÉTAIL TYPE
ÉCHELLE 1 : 5

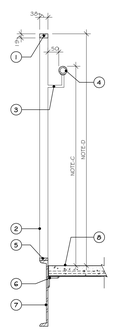

16 DÉTAIL TYPE GARDE-CORPS
ÉCHELLE 1 : 10

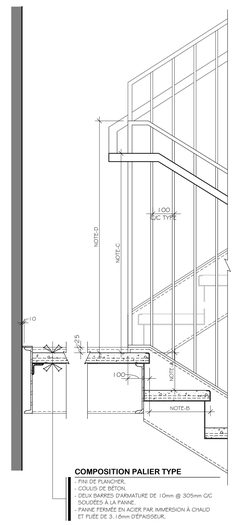

17 DÉTAIL TYPE
ÉCHELLE 1 : 10

LÉGENDE

PROPOSÉ	EXISTANT	DESCRIPTION	PROPOSÉ	EXISTANT	DESCRIPTION

NOTES

REV. No.	DATE	NATURE	PAR	APPROUVÉ
5	25-03-21	POUR SOUMISSION		
4	25-02-28	PLANS POUR DEMANDE DE PERMIS		
3	25-01-24	PLANS POUR COMMENTAIRES 90%		
2	24-11-22	PLANS POUR COMMENTAIRES 75%		

SCEAU :

ARCHITECTURE :

CCM2 ARCHITECTES + Confluence ARCHITECTURE

STRUCTURE - CIVIL :

qdi

MÉCANIQUE - ÉLECTRICITÉ :

DWB CONSULTANTS

Ville de Gatineau

SERVICE DES INFRASTRUCTURES ET DES PROJETS

NOM DU PROJET :

NOUVEAU POINT DE SERVICE DU SPVG – SECTEUR AYLMER

TITRE :

ESCALIERS

LOCALISATION DU PROJET :

No VILLE : 22-2029-A201-XXX-YZZ

RELEVÉ PAR : -	CONÇU PAR : G.M.
DESSINÉ PAR : Z.B.	VÉRIFIÉ PAR : Y.G.
DATE : 25-03-21	APPROUVÉ PAR : -
No PROJET (FIRME) : 23002	ÉCHELLE : As indicated
No APPEL D'OFFRES : 2025 SP 024	PLAN No. : A7.3

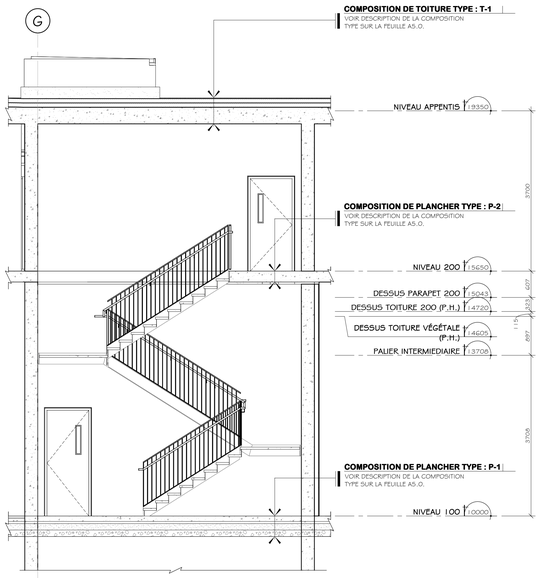

1 A7.3 COUPE ESC 1
ÉCHELLE 1 : 50

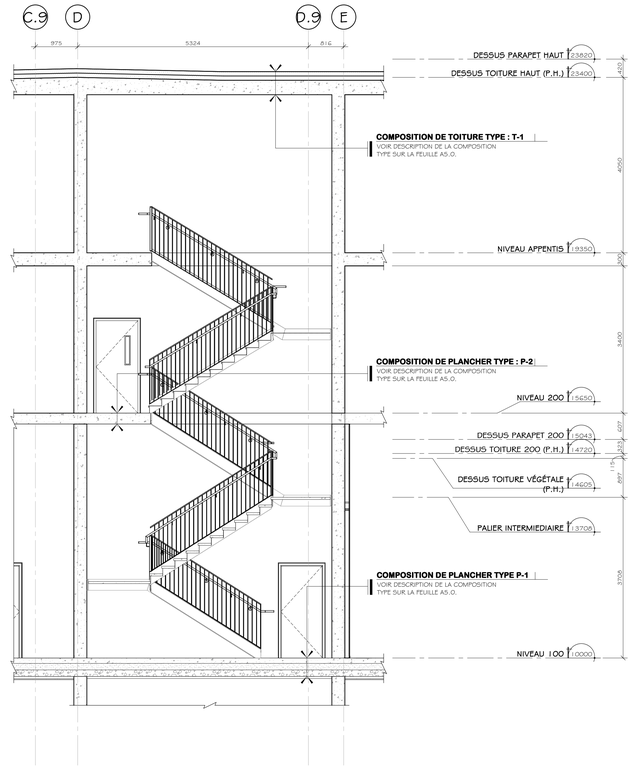

2 A7.3 COUPE ESC 2
ÉCHELLE 1 : 50

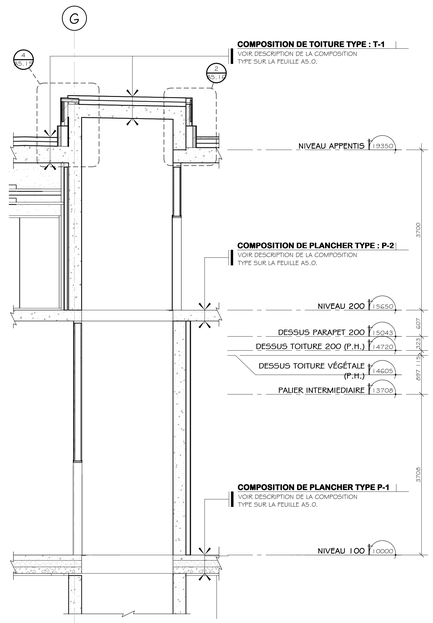

3 A7.3 COUPE ASCENSEUR
ÉCHELLE 1 : 50

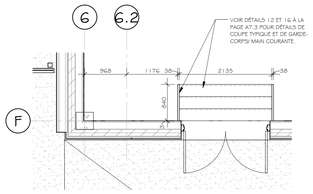

4 A2.3 PLAN AGRANDI - ESCALIER APPENTIS
ÉCHELLE 1 : 50

NOTES

LÉGENDE

PROPOSÉ	EXISTANT	DESCRIPTION	PROPOSÉ	EXISTANT	DESCRIPTION

NOTES

REV. No.	DATE	NATURE	PAR	APPROUVÉ
5	25-03-21	POUR SOUMISSION		
4	25-02-28	PLANS POUR DEMANDE DE PERMIS		
3	25-01-24	PLANS POUR COMMENTAIRES 90%		
2	24-11-22	PLANS POUR COMMENTAIRES 75%		

SCEAU :

Ordre des architectes du Québec — A 5107 LINO JOSÉ GOMES ALVES ARCHITECTE

Ordre des architectes du Québec — A 5158 GUILLAUME MOREST ARCHITECTE

ARCHITECTURE :

CCM2 ARCHITECTES + Confluence ARCHITECTURE

STRUCTURE - CIVIL :

qdi

MÉCANIQUE - ÉLECTRICITÉ :

DWB CONSULTANTS

Ville de Gatineau — SERVICE DES INFRASTRUCTURES ET DES PROJETS

NOM DU PROJET :

NOUVEAU POINT DE SERVICE DU SPVG – SECTEUR AYLMER

TITRE :

COUPES ESCALIERS

LOCALISATION DU PROJET :

No VILLE : 22-2029-A201-XXX-YZZ

RELEVÉ PAR : -	CONÇU PAR : G.M.
DESSINÉ PAR : Z.B.	VÉRIFIÉ PAR : Y.G.
DATE : 25-03-21	APPROUVÉ PAR : -
No PROJET (FIRME) : 23002	ÉCHELLE : 1 : 50
No APPEL D'OFFRES : 2025 SP 024	PLAN No. : A7.5

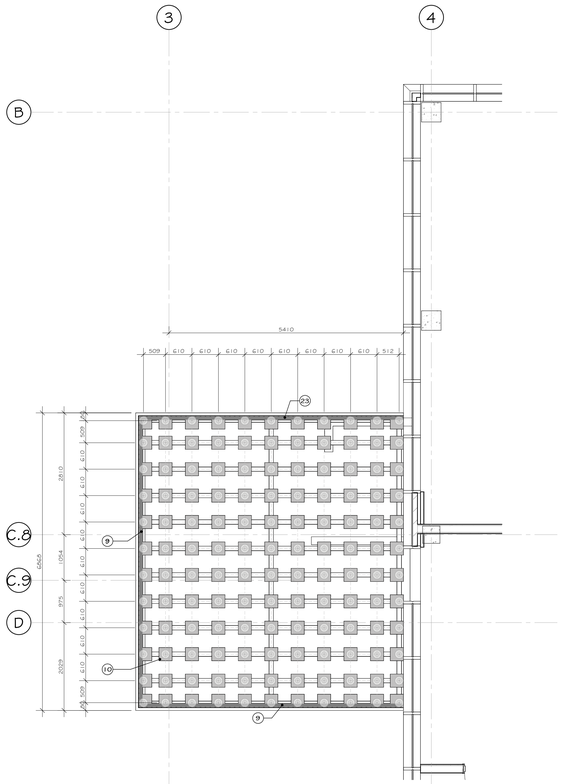

1 A3.1 PLAN DE TERRASSE

ÉCHELLE 1 : 50

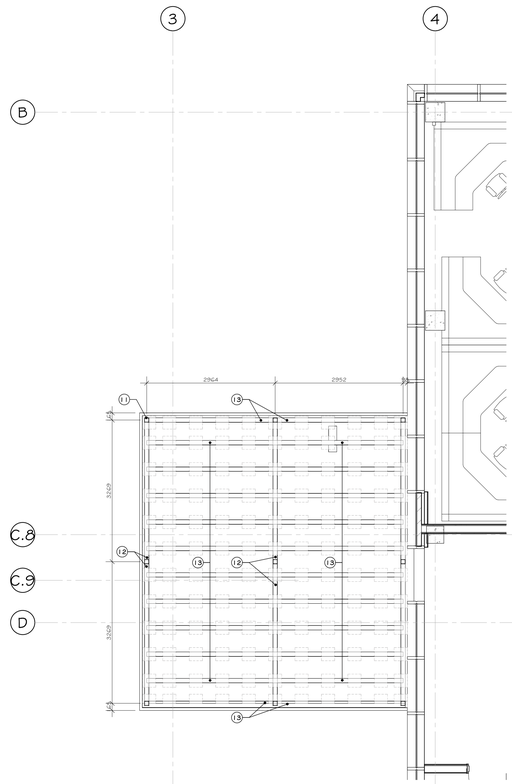

2 A3.1 PLAN DE TERRASSE

ÉCHELLE 1 : 50

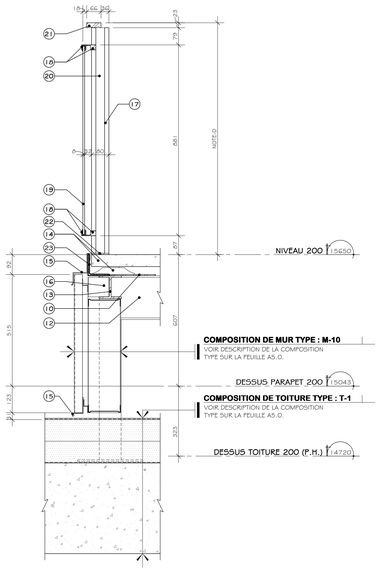

3 2.2 COUPE DE TERRASSE ET GARDE-CORPS TYPE

ÉCHELLE 1 : 10

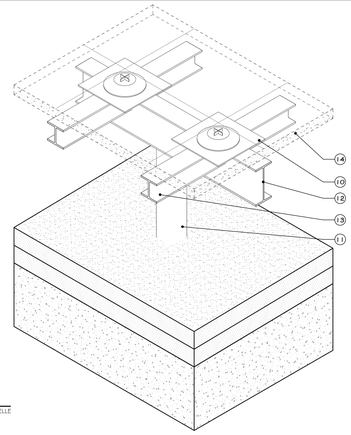

4 DÉTAIL STRUCTURE DE TERRASSE # 1

ÉCHELLE

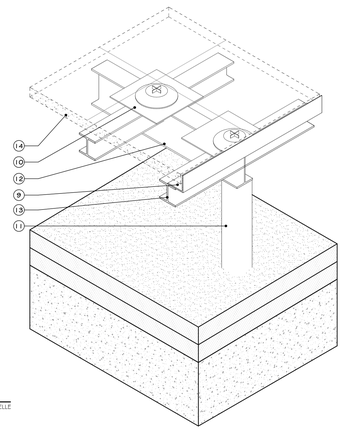

5 DÉTAIL STRUCTURE DE TERRASSE #2

ÉCHELLE

NOTES GÉNÉRALES ESCALIER

- PRÉVOIR TOUS LES FONDS DE CLOUAGE NÉCESSAIRES POUR LA FIXATION DE TOUS LES GARDES-CORPS AUX CLOISONS EN PANNEAU DE CONTREPLAQUÉ DE 16mm DÉPAISSEUR.
- TOUT L'ACIER APPARENT DE TOUS LES ESCALIERS INTÉRIEURS DEVRA ÊTRE PEINT, COULEUR SELON DEVIS.
- POUR TOUS LES ESCALIERS, LE SOUS-TRAITANT EN MÉTAUX OUVRÉS DOIT PRÉVOIR TOUTES LES PIÈCES DE STRUCTURE SECONDAIRES NÉCESSAIRES POUR FIXER LES PALIERS ET LIMONS À LA STRUCTURE PRINCIPALE.
- TOUTES LES SOUDURES DEVRONT ÊTRE MEULÉES AVANT LA PEINTURE.
- LORSQUE LE LIMON EST POSITIONNÉ LE LONG D'UNE CLOISON, OBTURER L'OUVERTURE AVEC PLAQUE D'ACIER DE 3 mm, SOUDURE AU LIMON MEULÉE ET NON APPARENTE, PEINTE.
- LA MAIN-COURANTE SECONDAIRE NE DOIT PAS SE POURSUIVRE SUR LE PALIER DE L'ÉTAGE, SAUF SI INDICATION CONTRAIRE AU PLAN. ELLE DOIT SE POURSUIVRE DE 300mm HORIZONTALEMENT ET LE BOUT DE LA MAIN-COURANTE DOIT SE RETOURNER VERS LE GARDE-CORPS.
- LE SOUS-TRAITANT EN BÉTON DOIT COORDONNER LA COULÉE DU BÉTON DANS LES MARCHES ET PALIERS AVEC L'ÉPAISSEUR DE LA CÉRAMIQUE SPÉCIFIÉE DANS LES ESCALIERS AU DEVIS AFIN QUE LE DESSUS DE LA CÉRAMIQUE SOIT ÉGALE AU DESSUS DE L'ACIER DES PANNES D'ACIER DES MARCHES ET PALIERS.
- LE SOUS-TRAITANT DOIT S'ASSURER D'AVOIR UNE ÉCHAPPÉ MINIMALE DE 2 100mm AU DESSUS DE CHACUNE DES VOLÉES D'ESCALIERS ET AVISER L'ARCHITECTE DE TOUTE PROBLÉMATIQUE.
- TOUT L'ACIER EXTÉRIEUR DE TOUTES LES VOLÉES D'ESCALIER EXTÉRIEURES DOIVENT ÊTRE EN ACIER GALVANISÉ PAR IMMERSION À CHAUD.
- VOIR DEVIS POUR LA FINITION DES MAINS COURANTES, LIMONS, DESSOUS DES MARCHES ET TOUTE STRUCTURE APPARENTE.
- TOUS LES DESSINS D'ATELIER DES MÉTAUX OUVRÉS DOIVENT ÊTRE SCELLÉS PAR UN INGÉNIEUR MEMBRE DE L'OIQ.
- **NOTE A :** LA HAUTEUR DES CONTREMARCHES DOIT SE SITUER ENTRE 125mm ET 180mm INCLUSIVEMENT.
- **NOTE B :** TOUS LES GIRONS DOIVENT AVOIR UNE LARGEUR DE 280mm MINIMUM. LES NEZ DE MARCHES DOIVENT MESURER 25mm ET DOIVENT AVOIR UN RAYON DE COURBURE SITUÉ ENTRE 6mm ET 10mm INCLUSIVEMENT.
- **NOTE C :** LA HAUTEUR DES MAIN-COURANTES DOIT ÊTRE DE 920mm À PARTIR DES NEZ DE MARCHE ET DES PALIERS.
- **NOTE D :** LES HAUTEURS DES GARDE-CORPS DOIT ÊTRE DE 1 070mm À PARTIR DES NEZ DE

NOTES

LISTE DE NOTES EFFECTIVES POUR LA FEUILLE A7.0 @ A7.10

1. PLAQUE DE 19mm X 38mm EN ACIER GALVANISÉ PAR IMMERSION À CHAUD. VOIR DEVIS.
2. BARREAUX EN ACIER GALVANISÉ PAR IMMERSION À CHAUD DE 10mm X 30mm SOUDÉS AUX PLAQUES D'ACIER. VOIR DEVIS.
3. TIGE DE FIXATION EN ACIER GALVANISÉ PAR IMMERSION À CHAUD DE 10mm DE DIAMÈTRE À SOUDER AUX BARREAUX. VOIR DEVIS.
4. MAIN COURANTE TUBULAIRE EN ACIER GALVANISÉ PAR IMMERSION À CHAUD DE 38mm DE DIAMÈTRE SOUDÉE À LA TIGE D'ACIER.
5. PLAQUE DE 10mm X 38mm EN ACIER GALVANISÉ PAR IMMERSION À CHAUD, SOUDÉE ET BOULONNÉE AU LIMON D'ACIER. VOIR DEVIS.
6. CORNIÈRE EN L EN ACIER GALVANISÉ PAR IMMERSION À CHAUD DE 6mm D'ÉPAISSEUR, BOULONNÉE AU LIMON D'ACIER ET SOUDÉE À LA PANNE DE D'ACIER DE LA MARCHE. PAR FABRICANT.
7. LIMON EN ACIER GALVANISÉ PAR IMMERSION À CHAUD DE 305mm. PAR FABRICANT.
8. MARCHE EN COULIS DE BÉTON SUR PANNE EN ACIER GALVANISÉ PAR IMMERSION À CHAUD DE 3 .16mm D'ÉPAISSEUR. VOIR DEVIS.
9. CORNIÈRE D'ANGLE EN ACIER GALVANISÉ PAR IMMERSION À CHAUD DE 100mm X 100mm, SOUDÉE ET BOULONNÉE. SPÉCIFICATIONS PAR ING. STRUCTURE.
10. PLAQUE EN ACIER GALVANISÉ PAR IMMERSION À CHAUD DE 305mm X 305mm. SPÉCIFICATIONS PAR ING. STRUCTURE.
11. COLONNE HSS TYPE DE 100mm X 100mm EN ACIER GALVANISÉ PAR IMMERSION À CHAUD. SPÉCIFICATIONS PAR ING. STRUCTURE. REMPLIR LA BASE D'ISOLANT EN URÉTHANE GICLÉ. VOIR DEVIS.
12. POUTRE DE W200X19 EN ACIER GALVANISÉ PAR IMMERSION À CHAUD. SPÉCIFICATIONS PAR ING. STRUCTURE.
13. SYSTÈME DE POUTRE DE W100X19 EN ACIER GALVANISÉ PAR IMMERSION À CHAUD. SPÉCIFICATIONS PAR ING. STRUCTURE.
14. DALLE EN BÉTON SUR PLOTS DE 610mm X 610mm. VOIR DEVIS.
15. SOLIN EN ALUMINIUM, 2mm D'ÉPAISSEUR AVEC LARMIER. VOIR DEVIS.
16. TÉ EN L 2 DE 100mm EN ACIER GALVANISÉ PAR IMMERSION À CHAUD @400mm Q/C. VOIR DEVIS.
17. PRÉVOIR DANS LE GARDE-CORPS, UNE PORTION OUVRANTE DE 915mm DE LARGEUR, AVEC CHARNIÈRES SOUDÉES ET SYSTÈME DE FERMETURE EN ALUMINIUM. POUR/VOIR CADENAS DE FERMETURE ADÉQUAT. VOIR EMPLACEMENT SUR LES ÉLÉVATIONS.
18. DISPOSITIF DE FIXATION POUR VERRE EN ALUMINIUM, FIXÉE MÉCANIQUEMENT AU POTEAU D'ALUMINIUM. VOIR DEVIS.
19. PANNEAU DE VERRE TREMPÉ DE 6mm D'ÉPAISSEUR. VOIR DEVIS.
20. POTEAU EN EXTRUSION D'ALUMINIUM DE 101mm X 80mm. VOIR DEVIS.
21. MAIN COURANTE EN EXTRUSION D'ALUMINIUM DE 23mm X 66mm. VOIR DEVIS.
22. PLAQUE DE FIXATION POUR POTEAU EN EXTRUSION D'ALUMINIUM. VOIR DEVIS.
23. PLAQUE PLIÉE EN ACIER GALVANISÉ PAR IMMERSION À CHAUD DE 97mm DE HAUTEUR, SOUDÉE ET BOULONNÉE À LA POUTRE D'ACIER. SPÉCIFICATIONS PAR ING. STRUCTURE.
24. MUR ÉCRAN DE TYPE COUVRE EN ACIER GALVANISÉ PAR IMMERSION À CHAUD, DE 100mm D'ÉPAISSEUR. VOIR DEVIS
27. FER D'ANGLE EN ALUMINIUM. SPÉCIFICATIONS PAR FABRICANT D'ÉCRAN ARCHITECTURAL.
28. SIX CHARNIÈRES ROBUSTES DE 250 LBS DE CAPACITÉ EN ACIER GALVANISÉ PAR IMMERSION À CHAUD. SPÉCIFICATIONS PAR FABRICANT D'ÉCRAN ARCHITECTURAL.
29. ASTRAGALE ET VERROU COULISSANT CADENASSABLE EN ACIER GALVANISÉ PAR IMMERSION À CHAUD. SPÉCIFICATIONS PAR FABRICANT DE MUR D'ÉCRAN ARCHITECTURAL.
30. HSS 101x101 EN ACIER, DE DIMENSIONS REQUISES, PEINT.
31. PLAQUE EN ACIER DE 13.5mm D'ÉPAISSEUR, DE TYPE UL752 - NIVEAU 9, PEINT.
32. OUVERTURE POUR PASSE-FIL PRÉVOIR DE MEULER LE PÉRIMÈTRE DE L'OUVERTURE. PRÉVOIR UNE PLAQUE D'ACIER DE 13.5mm D'ÉPAISSEUR DERRIÈRE L'OUVERTURE SOUDÉ SUR 3 CÔTÉS. VOIR ISOMÉTRIE NO 7 SUR LA FEUILLE A7.10
33. LOQUET EN ACIER INOXYDABLE. SPÉCIFICATIONS PAR FABRICANT DE MUR D'ÉCRAN ARCHITECTURAL.

LÉGENDE

PROPOSÉ	EXISTANT	DESCRIPTION	PROPOSÉ	EXISTANT	DESCRIPTION

NOTES

REV. No.	DATE	NATURE	PAR	APPROUVÉ
5	25-03-21	POUR SOUMISSION		
4	25-02-25	PLANS POUR DEMANDE DE PERMIS		
3	25-01-24	PLANS POUR COMMENTAIRES 90%		
2	24-11-22	PLANS POUR COMMENTAIRES 75%		

SCEAU :

Ordre des architectes du Québec — A 5107 — LAPOINTE GAGNÉ ARCHITECTE

Ordre des architectes du Québec — A 5158 — GUILLAUME MOREST ARCHITECTE

ARCHITECTURE :

CCM2 ARCHITECTES + Confluence ARCHITECTURE

STRUCTURE - CIVIL :

qdi

MÉCANIQUE - ÉLECTRICITÉ :

DWB CONSULTANTS

Ville de Gatineau

SERVICE DES INFRASTRUCTURES ET DES PROJETS

NOM DU PROJET :

NOUVEAU POINT DE SERVICE DU SPVG – SECTEUR AYLMER

TITRE :

PLAN AGRANDI DE TERRASSE

LOCALISATION DU PROJET :

No VILLE : 22-2029-A201-XXX-YZZ	
RELEVÉ PAR : -	CONÇU PAR : G.M.
DESSINÉ PAR : F.G.B.	VÉRIFIÉ PAR : Y.G.
DATE : 25-03-21	APPROUVÉ PAR : -
No PROJET (FIRME) : 23002	ÉCHELLE : As indicated
No APPEL D'OFFRES : 2025 SP 024	PLAN No. : A7.6

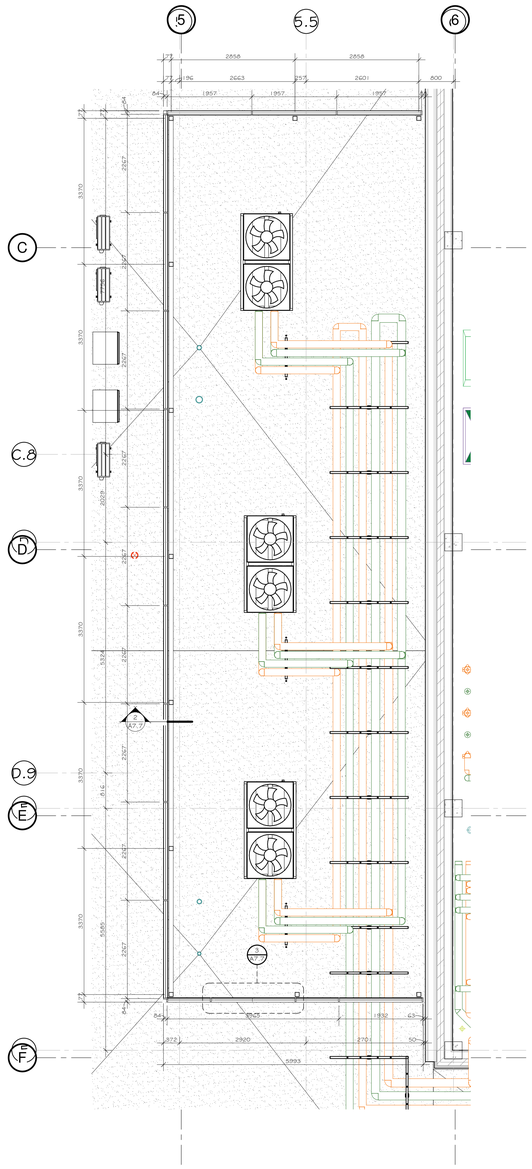

1 A2.3 PLAN AGRANDI - ÉCRAN ARCHITECTURAL
ÉCHELLE : 1 : 50

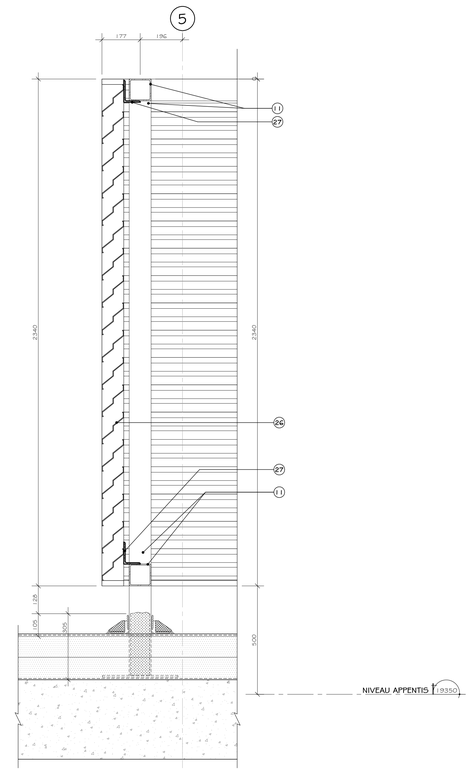

2 2.2 COUPE DE MUR ÉCRAN ARCHITECTURAL TYPE
ÉCHELLE : 1 : 10

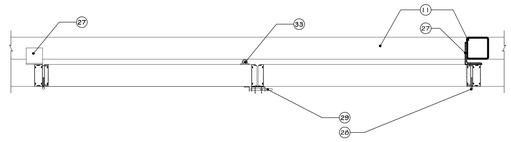

3 A7.7 DÉTAIL TYPE - JAMBAGE DE PORTE
ÉCHELLE : 1 : 10

NOTES

LISTE DE NOTES EFFECTIVES POUR LA FEUILLE A7.0 @ A7.10

1. PLAQUE DE 19mm X 38mm EN ACIER GALVANISÉ PAR IMMERSION À CHAUD. VOIR DEVIS.
2. BARREAUX EN ACIER GALVANISÉ PAR IMMERSION À CHAUD DE 10mm X 36mm SOUDÉS AUX PLAQUES D'ACIER. VOIR DEVIS.
3. TIGE DE FIXATION EN ACIER GALVANISÉ PAR IMMERSION À CHAUD DE 10mm DE DIAMÈTRE À SOUDER AUX BARREAUX. VOIR DEVIS.
4. MAIN COURANTE TUBULAIRE EN ACIER GALVANISÉ PAR IMMERSION À CHAUD DE 38mm DE DIAMÈTRE SOUDÉE À LA TIGE D'ACIER.
5. PLAQUE DE 10mm X 38mm EN ACIER GALVANISÉ PAR IMMERSION À CHAUD, SOUDÉE ET BOULONNÉE AU LIMON D'ACIER. VOIR DEVIS.
6. CORNIÈRE EN L EN ACIER GALVANISÉ PAR IMMERSION À CHAUD DE 6mm D'ÉPAISSEUR, BOULONNÉE AU LIMON D'ACIER ET SOUDÉE À LA PANNE DE D'ACIER DE LA MARCHE. PAR FABRICANT.
7. LIMON EN ACIER GALVANISÉ PAR IMMERSION À CHAUD DE 305mm. PAR FABRICANT.
8. MARCHE EN COULIS DE BÉTON SUR PANNE EN ACIER GALVANISÉ PAR IMMERSION À CHAUD DE 3.16mm D'ÉPAISSEUR. VOIR DEVIS.
9. CORNIÈRE D'ANGLE EN ACIER GALVANISÉ PAR IMMERSION À CHAUD DE 100mm X 100mm, SOUDÉE ET BOULONNÉE. SPÉCIFICATIONS PAR ING. STRUCTURE.
10. PLAQUE EN ACIER GALVANISÉ PAR IMMERSION À CHAUD DE 305mm X 305mm. SPÉCIFICATIONS PAR ING. STRUCTURE.
11. COLONNE HSS TYPE DE 100mm X 100mm EN ACIER GALVANISÉ PAR IMMERSION À CHAUD. SPÉCIFICATIONS PAR ING. STRUCTURE. REMPLIR LA BASE D'ISOLANT EN URÉTHANE GICLÉ. VOIR DEVIS.
12. POUTRE DE W200X19 EN ACIER GALVANISÉ PAR IMMERSION À CHAUD. SPÉCIFICATIONS PAR ING. STRUCTURE.
13. SYSTÈME DE POUTRE DE W100X19 EN ACIER GALVANISÉ PAR IMMERSION À CHAUD. SPÉCIFICATIONS PAR ING. STRUCTURE.
14. DALLE EN BÉTON SUR PLOTS DE Ø10mm X Ø10mm. VOIR DEVIS.
15. SOLIN EN ALUMINIUM, 2mm D'ÉPAISSEUR AVEC LARMIER. VOIR DEVIS.
16. FER EN Z DE 100mm EN ACIER GALVANISÉ PAR IMMERSION À CHAUD @400mm Q/C. VOIR DEVIS.
17. PRÉVOIR DANS LE GARDE-CORPS, UNE PORTION OUVRANTE DE 915mm DE LARGEUR, AVEC CHARNIÈRES SOUDÉES ET SYSTÈME DE FERMETURE EN ALUMINIUM. POURVOIR CADENAS DE FERMETURE ADÉQUAT. VOIR EMPLACEMENT SUR LES ÉLÉVATIONS.
18. DISPOSITIF DE FIXATION POUR VERRE EN ALUMINIUM, FIXÉE MÉCANIQUEMENT AU POTEAU D'ALUMINIUM. VOIR DEVIS.
19. PANNEAU DE VERRE TREMPÉ DE 6mm D'ÉPAISSEUR. VOIR DEVIS.
20. POTEAU EN EXTRUSION D'ALUMINIUM DE 101mm X 80mm. VOIR DEVIS.
21. MAIN COURANTE EN EXTRUSION D'ALUMINIUM DE 23mm X 66mm. VOIR DEVIS.
22. PLAQUE DE FIXATION POUR POTEAU EN EXTRUSION D'ALUMINIUM. VOIR DEVIS.
23. PLAQUE PLIÉE EN ACIER GALVANISÉ PAR IMMERSION À CHAUD DE 97mm DE HAUTEUR, SOUDÉE ET BOULONNÉE À LA POUTRE D'ACIER. SPÉCIFICATIONS PAR ING. STRUCTURE.
24. MUR ÉCRAN DE TYPE LOUVRE EN ACIER GALVANISÉ PAR IMMERSION À CHAUD, DE 100mm D'ÉPAISSEUR. VOIR DEVIS
27. FER D'ANGLE EN ALUMINIUM. SPÉCIFICATIONS PAR FABRICANT D'ÉCRAN ARCHITECTURAL.
28. SIX CHARNIÈRES ROBUSTES DE 250 LBS DE CAPACITÉ EN ACIER GALVANISÉ PAR IMMERSION À CHAUD. SPÉCIFICATIONS PAR FABRICANT D'ÉCRAN ARCHITECTURAL.
29. ASTRAGALE ET VERROU COULISSANT CADENASSABLE EN ACIER GALVANISÉ PAR IMMERSION À CHAUD. SPÉCIFICATIONS PAR FABRICANT DE MUR D'ÉCRAN ARCHITECTURAL.
30. HSS 101x101 EN ACIER, DE DIMENSIONS REQUISES, PEINT.
31. PLAQUE EN ACIER DE 13.5mm D'ÉPAISSEUR, DE TYPE UL752 - NIVEAU 9, PEINT.
32. OUVERTURE POUR PASSE-FIL PRÉVOIR DE MEULER LE PÉRIMÈTRE DE L'OUVERTURE. PRÉVOIR UNE PLAQUE D'ACIER DE 13.5mm D'ÉPAISSEUR DERRIÈRE L'OUVERTURE SOUDÉ SUR 3 CÔTÉS. VOIR ISOMÉTRIE NO 7 SUR LA FEUILLE A7.10
33. LOQUET EN ACIER INOXYDABLE. SPÉCIFICATIONS PAR FABRICANT DE MUR D'ÉCRAN ARCHITECTURAL.

LÉGENDE

PROPOSÉ	EXISTANT	DESCRIPTION	PROPOSÉ	EXISTANT	DESCRIPTION

NOTES

REV. No.	DATE	NATURE	PAR	APPROUVÉ
5	25-03-21	POUR SOUMISSION		
4	25-02-28	PLANS POUR DEMANDE DE PERMIS		
3	25-01-24	PLANS POUR COMMENTAIRES 90%		
2	24-11-22	PLANS POUR COMMENTAIRES 75%		

SCEAU :

Ordre des architectes du Québec — A 5158 GUILLAUME MOREST ARCHITECTE

ARCHITECTURE :

CCM2 ARCHITECTES + Confluence ARCHITECTURE

STRUCTURE - CIVIL :

qdi

MÉCANIQUE - ÉLECTRICITÉ :

DWB CONSULTANTS

Ville de Gatineau — SERVICE DES INFRASTRUCTURES ET DES PROJETS

NOM DU PROJET :

NOUVEAU POINT DE SERVICE DU SPVG – SECTEUR AYLMER

TITRE :

PLAN AGRANDI DE L'ÉCRAN ARCHITECTURAL

LOCALISATION DU PROJET :

No VILLE : 22-2029-A201-XXX-YZZ	
RELEVÉ PAR : -	CONÇU PAR : G.M.
DESSINÉ PAR : F.G.B.	VÉRIFIÉ PAR : Y.G.
DATE : 25-03-21	APPROUVÉ PAR : -
No PROJET (FIRME) : 23002	ÉCHELLE : As indicated
No APPEL D'OFFRES : 2025 SP 024	PLAN No. : A7.7

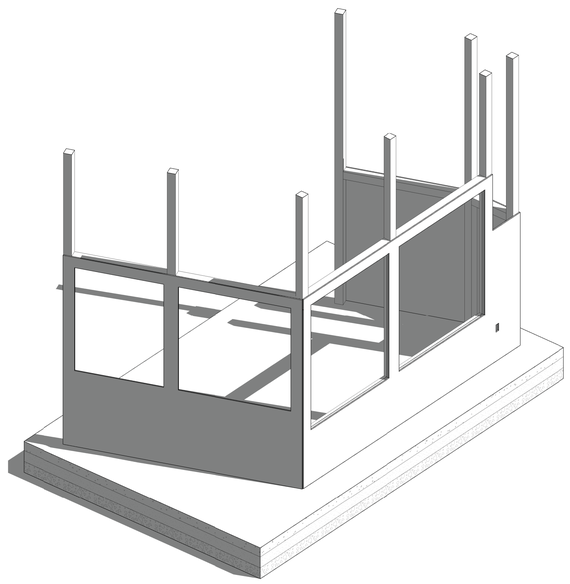

1 ISOMÉTRIE - PROTECTION BALISTIQUE
A TITRE D'INFORMATION SEULEMENT — ÉCHELLE

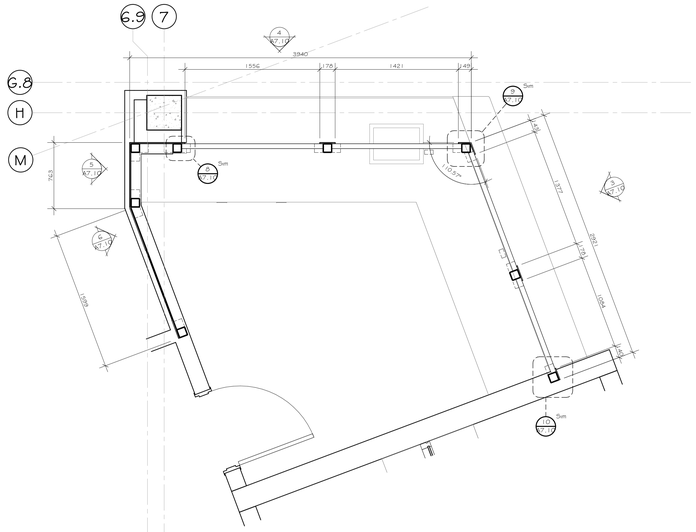

2 PLAN AGRANDI - PROTECTION BALISTIQUE
A2.1 — ÉCHELLE 1 : 25

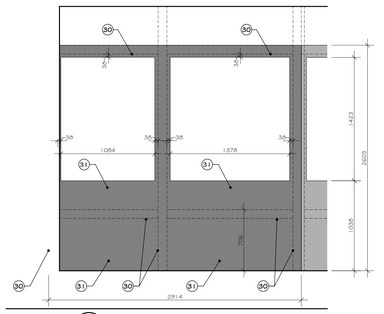

3 ÉLÉVATION INTÉRIEURE
A7.10 — ÉCHELLE 1 : 25

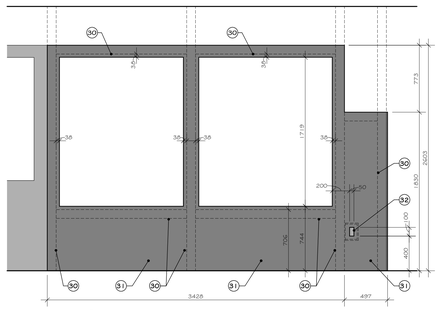

4 ÉLÉVATION INTÉRIEURE
A7.10 — ÉCHELLE 1 : 25

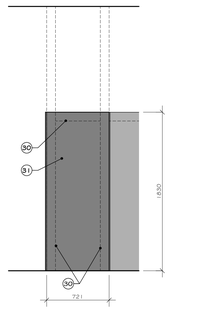

5 ÉLÉVATION INTÉRIEURE
A7.10 — ÉCHELLE 1 : 25

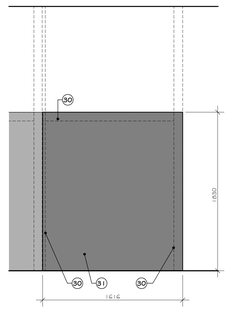

6 ÉLÉVATIONS INTÉRIEURE
A7.10 — ÉCHELLE 1 : 25

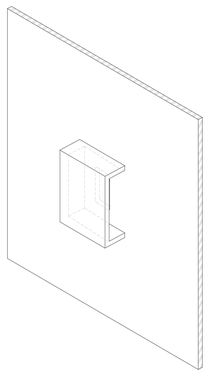

7 ISOMÉTRIE - PROTECTION BALISTIQUE
A TITRE D'INFORMATION SEULEMENT — ÉCHELLE

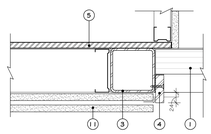

8 DÉTAIL TYPE
A7.10 — ÉCHELLE 1 : 5

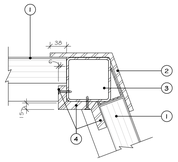

9 DÉTAIL TYPE
A7.10 — ÉCHELLE 1 : 5

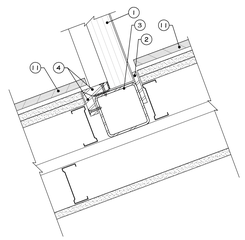

10 DÉTAIL TYPE
A7.10 — ÉCHELLE 1 : 5

NOTES

LISTE DE NOTES EFFECTIVES POUR LA FEUILLE A7.0 @ A7.10

1. PLAQUE DE 19mm X 38mm EN ACIER GALVANISÉ PAR IMMERSION À CHAUD. VOIR DEVIS.
2. BARREAUX EN ACIER GALVANISÉ PAR IMMERSION À CHAUD DE 10mm X 38mm SOUDÉS AUX PLAQUES D'ACIER. VOIR DEVIS.
3. TIGE DE FIXATION EN ACIER GALVANISÉ PAR IMMERSION À CHAUD DE 10mm DE DIAMÈTRE À SOUDER AUX BARREAUX. VOIR DEVIS.
4. MAIN COURANTE TUBULAIRE EN ACIER GALVANISÉ PAR IMMERSION À CHAUD DE 38mm DE DIAMÈTRE SOUDÉE À LA TIGE D'ACIER.
5. PLAQUE DE 10mm X 38mm EN ACIER GALVANISÉ PAR IMMERSION À CHAUD, SOUDÉE ET BOULONNÉE AU LIMON D'ACIER. VOIR DEVIS.
6. CORNIÈRE EN L EN ACIER GALVANISÉ PAR IMMERSION À CHAUD DE 6mm D'ÉPAISSEUR, BOULONNÉE AU LIMON D'ACIER ET SOUDÉE À LA PANNE DE D'ACIER DE LA MARCHE. PAR FABRICANT.
7. LIMON EN ACIER GALVANISÉ PAR IMMERSION À CHAUD DE 305mm. PAR FABRICANT.
8. MARCHE EN COULIS DE BÉTON SUR PANNE EN ACIER GALVANISÉ PAR IMMERSION À CHAUD DE 3.18mm D'ÉPAISSEUR. VOIR DEVIS.
9. CORNIÈRE D'ANGLE EN ACIER GALVANISÉ PAR IMMERSION À CHAUD DE 100mm X 100mm, SOUDÉE ET BOULONNÉE. SPÉCIFICATIONS PAR ING. STRUCTURE.
10. PLAQUE EN ACIER GALVANISÉ PAR IMMERSION À CHAUD DE 305mm X 305mm. SPÉCIFICATIONS PAR ING. STRUCTURE.
11. COLONNE HSS TYPE DE 100mm X 100mm EN ACIER GALVANISÉ PAR IMMERSION À CHAUD. SPÉCIFICATIONS PAR ING. STRUCTURE. REMPLIR LA BASE D'ISOLANT EN URÉTHANE GICLÉ. VOIR DEVIS.
12. POUTRE DE W200X19 EN ACIER GALVANISÉ PAR IMMERSION À CHAUD. SPÉCIFICATIONS PAR ING. STRUCTURE.
13. SYSTÈME DE POUTRE DE W100X19 EN ACIER GALVANISÉ PAR IMMERSION À CHAUD. SPÉCIFICATIONS PAR ING. STRUCTURE.
14. DALLE EN BÉTON SUR PLOTS DE 610mm X 610mm. VOIR DEVIS.
15. SOLIN EN ALUMINIUM, 2mm D'ÉPAISSEUR AVEC LARMIER. VOIR DEVIS.
16. TÉE EN L 2 DE 100mm EN ACIER GALVANISÉ PAR IMMERSION À CHAUD @400mm Q/C. VOIR DEVIS.
17. PRÉVOIR DANS LE GARDE-CORPS, UNE PORTION OUVRANTE DE 915mm DE LARGEUR, AVEC CHARNIÈRES SOUDÉES ET SYSTÈME DE FERMETURE EN ALUMINIUM. POUR/VOIR CADENAS DE FERMETURE ADÉQUAT. VOIR EMPLACEMENT SUR LES ÉLÉVATIONS.
18. DISPOSITIF DE FIXATION POUR VERRE EN ALUMINIUM, FIXÉE MÉCANIQUEMENT AU POTEAU D'ALUMINIUM. VOIR DEVIS.
19. PANNEAU DE VERRE TREMPÉ DE 6mm D'ÉPAISSEUR. VOIR DEVIS.
20. POTEAU EN EXTRUSION D'ALUMINIUM DE 101mm X 89mm. VOIR DEVIS.
21. MAIN COURANTE EN EXTRUSION D'ALUMINIUM DE 23mm X 66mm. VOIR DEVIS.
22. PLAQUE DE FIXATION POUR POTEAU EN EXTRUSION D'ALUMINIUM. VOIR DEVIS.
23. PLAQUE PLIÉE EN ACIER GALVANISÉ PAR IMMERSION À CHAUD DE 97mm DE HAUTEUR, SOUDÉE ET BOULONNÉE À LA POUTRE D'ACIER. SPÉCIFICATIONS PAR ING. STRUCTURE.
24. MUR ÉCRAN DE TYPE LOUVRE EN ACIER GALVANISÉ PAR IMMERSION À CHAUD, DE 100mm D'ÉPAISSEUR. VOIR DEVIS.
27. TÉE D'ANGLE EN ALUMINIUM. SPÉCIFICATIONS PAR FABRICANT D'ÉCRAN ARCHITECTURAL.
28. SIX CHAMBRÉES ROBUSTES DE 250 LBS DE CAPACITÉ EN ACIER GALVANISÉ PAR IMMERSION À CHAUD. SPÉCIFICATIONS PAR FABRICANT D'ÉCRAN ARCHITECTURAL.
29. ASTRAGALE ET VERROU COULISSANT CADENASSABLE EN ACIER GALVANISÉ PAR IMMERSION À CHAUD. SPÉCIFICATIONS PAR FABRICANT DE MUR D'ÉCRAN ARCHITECTURAL.
30. HSS 101x101 EN ACIER, DE DIMENSIONS REQUISES, PEINT.
31. PLAQUE EN ACIER DE 13.5mm D'ÉPAISSEUR, DE TYPE UL752 - NIVEAU 9, PEINT.
32. OUVERTURE POUR PASSE-FIL. PRÉVOIR DE MEULER LE PÉRIMÈTRE DE L'OUVERTURE. PRÉVOIR UNE PLAQUE D'ACIER DE 13.5mm D'ÉPAISSEUR DERRIÈRE L'OUVERTURE SOUDÉ SUR 3 CÔTÉS. VOIR ISOMÉTRIE NO 7 SUR LA FEUILLE A7.10
53. LOQUET EN ACIER INOXYDABLE. SPÉCIFICATIONS PAR FABRICANT DE MUR D'ÉCRAN ARCHITECTURAL.

LÉGENDE

PROPOSÉ	EXISTANT	DESCRIPTION	PROPOSÉ	EXISTANT	DESCRIPTION

NOTES

REV. No.	DATE	NATURE	PAR	APPROUVÉ
5	25-03-21	POUR SOUMISSION		
4	25-02-28	PLANS POUR DEMANDE DE PERMIS		
3	25-01-24	PLANS POUR COMMENTAIRES 90%		
2	24-11-22	PLANS POUR COMMENTAIRES 75%		

SCEAU :

Ordre des architectes du Québec — A5107 LINO ZAMBONI ÉLITE ARCHITECTE

Ordre des architectes du Québec — A 5158 GUILLAUME MOREST ARCHITECTE

ARCHITECTURE :

CCM2 ARCHITECTES + Confluence ARCHITECTURE

STRUCTURE - CIVIL :

qdi

MÉCANIQUE - ÉLECTRICITÉ :

DWB CONSULTANTS

Ville de Gatineau

SERVICE DES INFRASTRUCTURES ET DES PROJETS

NOM DU PROJET :

NOUVEAU POINT DE SERVICE DU SPVG – SECTEUR AYLMER

TITRE :

MÉTAUX OUVRÉS

LOCALISATION DU PROJET :

No VILLE : 22-2029-A201-XXX-YZZ	
RELEVÉ PAR : -	CONÇU PAR : G.M.
DESSINÉ PAR : F.G.B.	VÉRIFIÉ PAR : Y.G.
DATE : 25-03-21	APPROUVÉ PAR : -
No PROJET (FIRME) : 23002	ÉCHELLE : As indicated
No APPEL D'OFFRES : 2025 SP 024	PLAN No. : A7.10

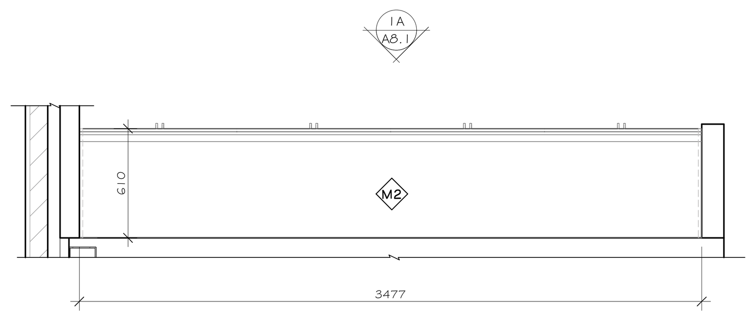

1 / A2.6 PLAN AGRANDI - MOBILIER PIGEONNIER
LOCAL 116 — ÉCHELLE 1 : 25

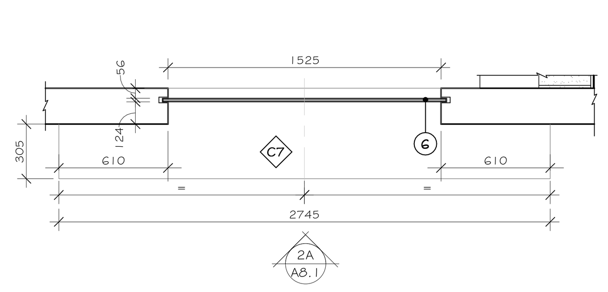

2 / A2.6 PLAN AGRANDI - MOBILIER COMPTOIR
LOCAL 116 — ÉCHELLE 1 : 25

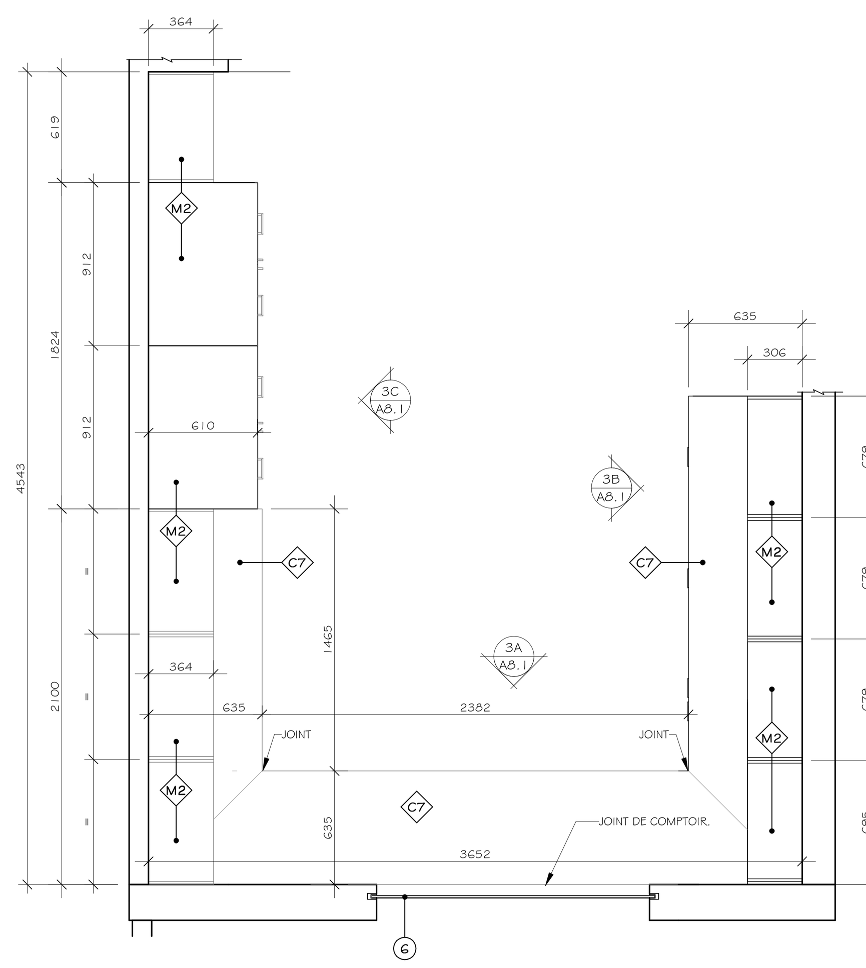

3 / A2.6 PLAN AGRANDI - COMPTOIR MAGASIN
LOCAL 117 — ÉCHELLE 1 : 25

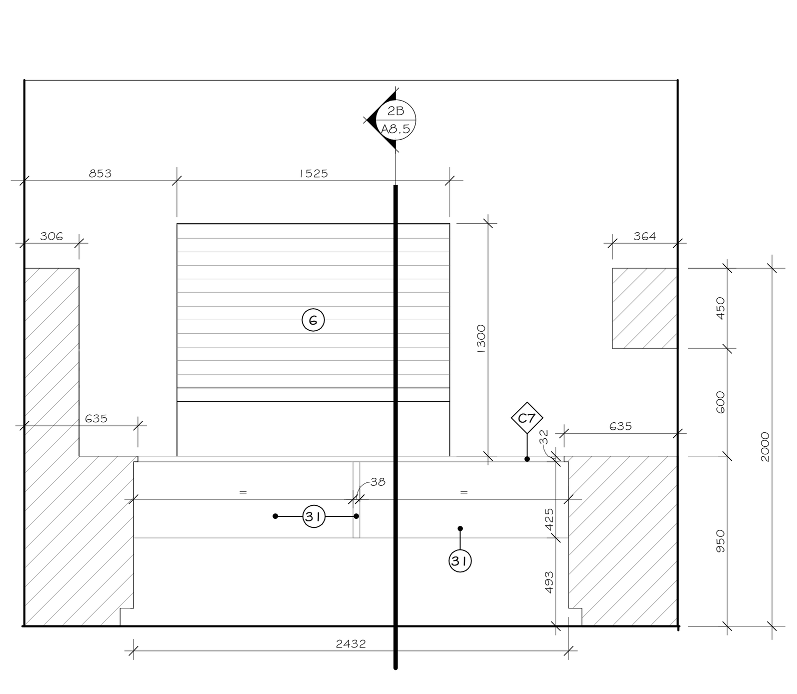

3A / A8.1 ÉLÉVATION - COMPTOIR MAGASIN
LOCAL 117 — ÉCHELLE 1 : 25

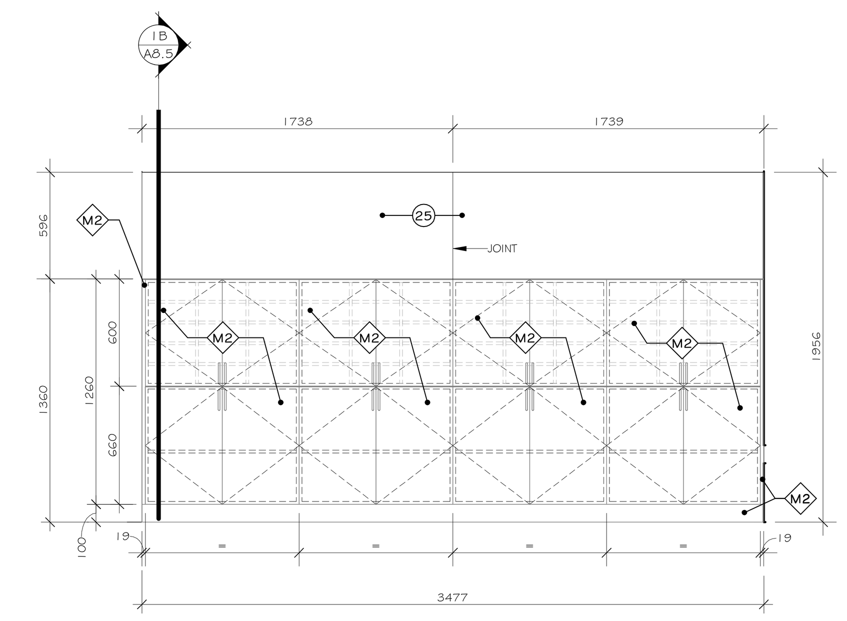

1A / A8.1 ÉLÉVATION - MOBILIER PIGEONNIER
LOCAL 116 — ÉCHELLE 1 : 25

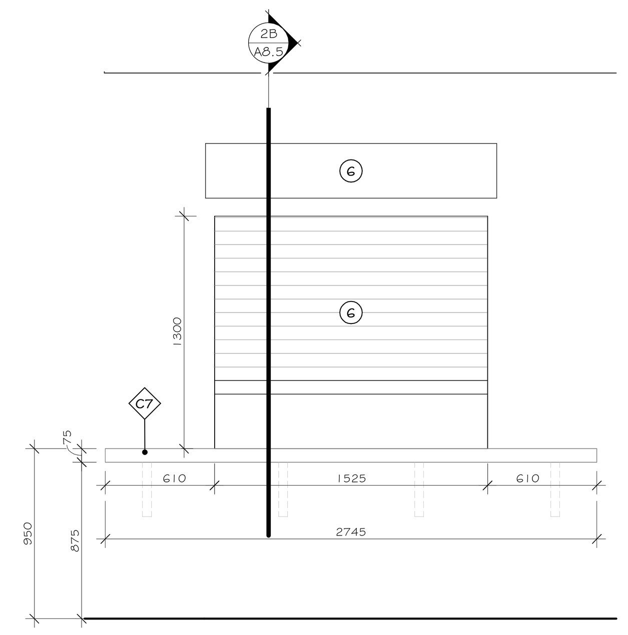

2A / A8.1 ÉLÉVATION - MOBILIER COMPTOIR
LOCAL 116 — ÉCHELLE 1 : 25

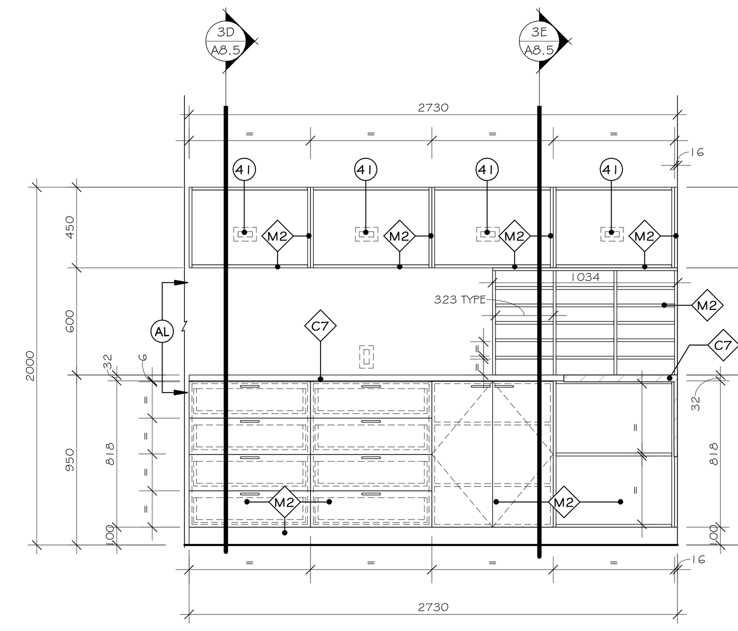

3B / A8.1 ÉLÉVATION - COMPTOIR MAGASIN
LOCAL 117 — ÉCHELLE 1 : 25

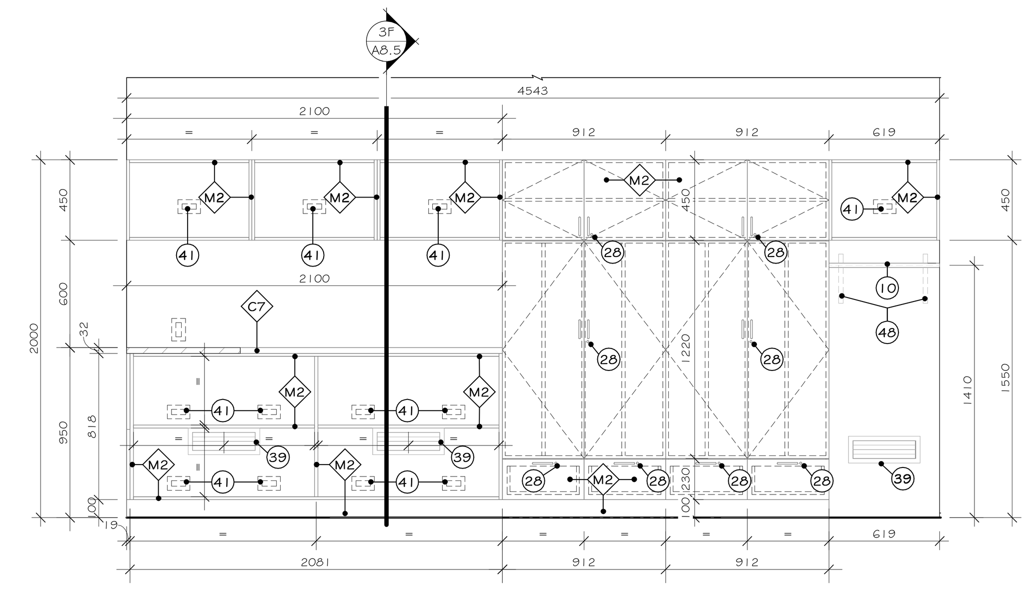

3C / A8.1 ÉLÉVATION - COMPTOIR MAGASIN
LOCAL 117 — ÉCHELLE 1 : 25

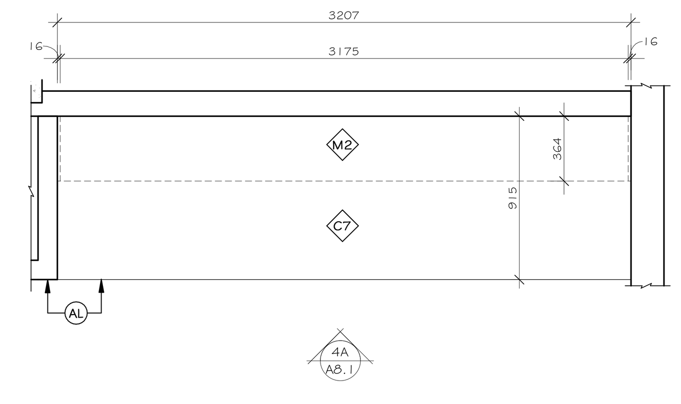

4 / A2.6 PLAN AGRANDI - RANGEMENT MAGASIN
LOCAL 117 — ÉCHELLE 1 : 25

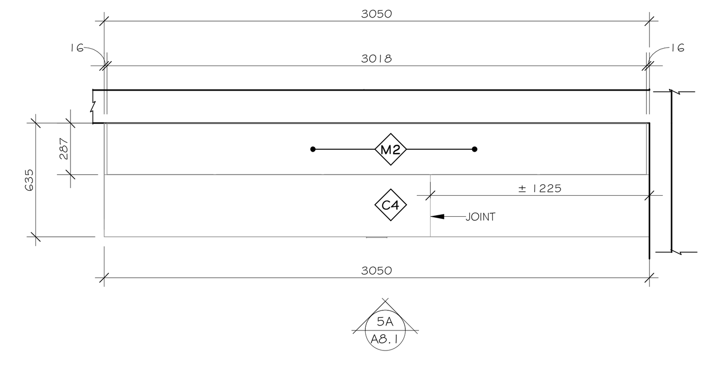

5 / A2.6 PLAN AGRANDI - PAPETERIE
LOCAL 106J — ÉCHELLE 1 : 25

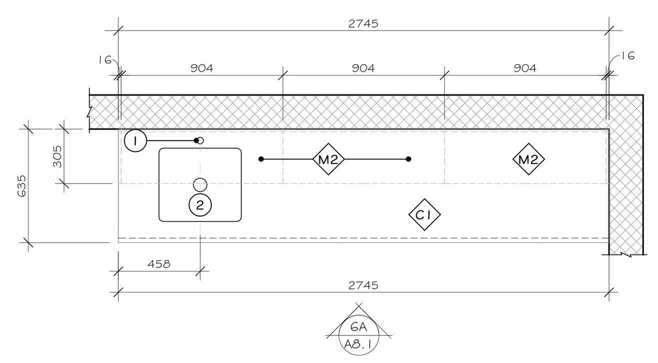

6 / A2.1 PLAN AGRANDI - LAVAGE DES ARMES
LOCAL 121C — ÉCHELLE 1 : 25

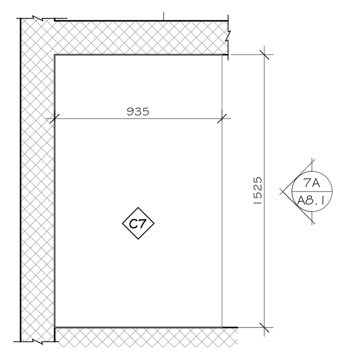

7 / A2.7 PLAN AGRANDI - MOB. DÉCONTAMINATION
LOCAL 121B — ÉCHELLE 1 : 25

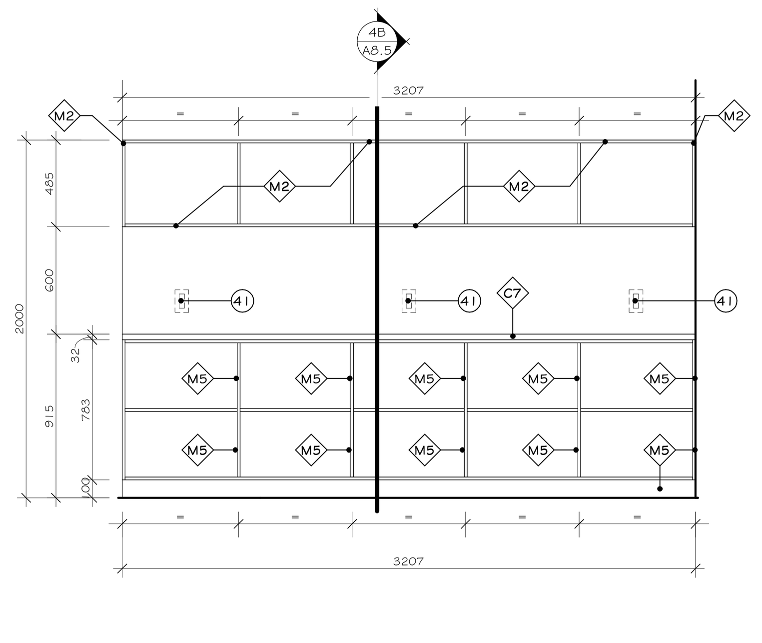

4A / A6.2 ÉLÉVATION - RANGEMENT MAGASIN
LOCAL 117 — ÉCHELLE 1 : 25

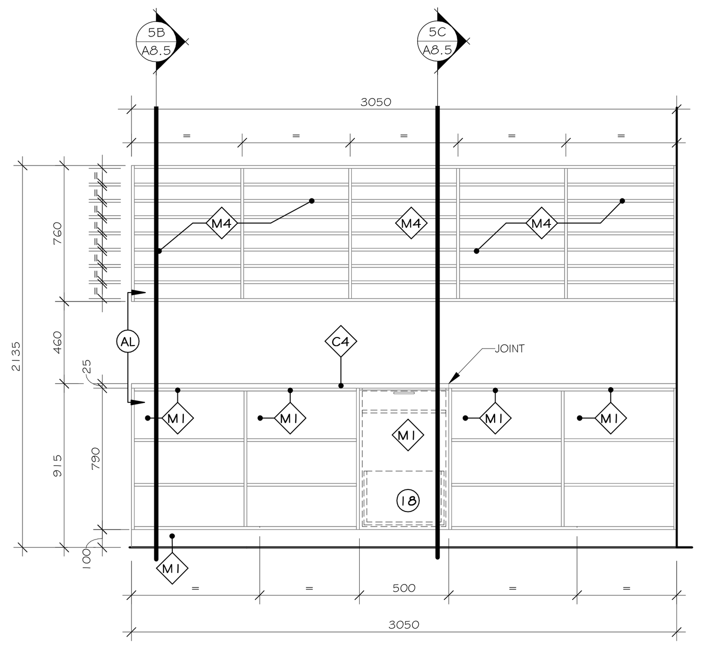

5A / A8.1 ÉLÉVATION - PAPETERIE
LOCAL 106J — ÉCHELLE 1 : 25

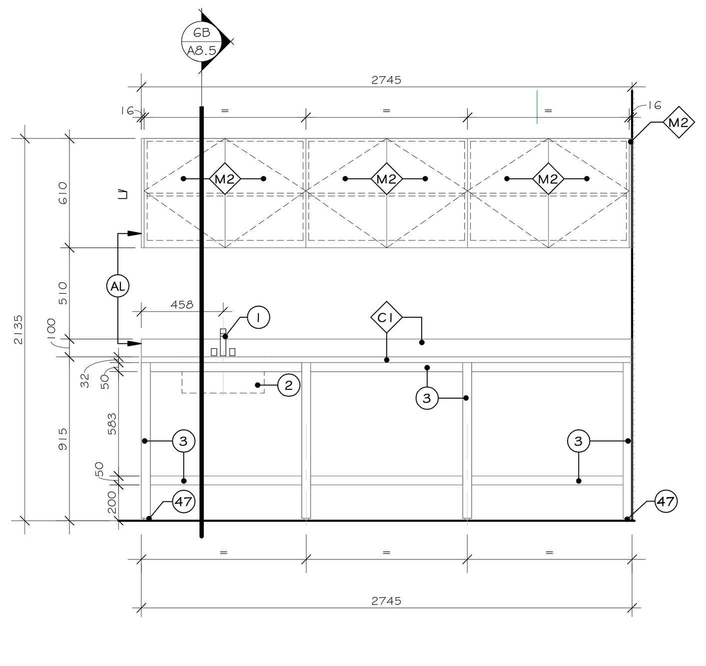

6A / A8.1 ÉLÉVATION - LAVAGE DES ARMES
LOCAL 121C — ÉCHELLE 1 : 25

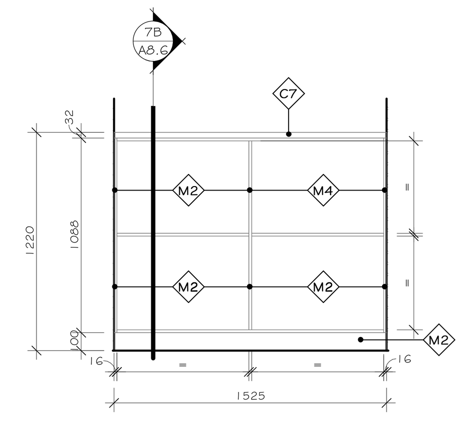

7A / A8.1 ÉLÉVATION - MOB. DÉCONTAMINATION
LOCAL 121B — ÉCHELLE 1 : 25

NOTES GENERALES MOBILIER

- COORDONNER LES DIMENSIONS DES APPAREILS MÉCANIQUES ET ÉLECTRIQUES.
- TOUTES LES MESURES DEVRONT ÊTRE VÉRIFIÉES AU CHANTIER AVANT LA CONSTRUCTION DU MOBILIER.
- COORDONNER L'EMPLACEMENT FINAL DES PRISES ET DES SORTIES MURALES AVEC LES DIFFÉRENTS APPAREILS.
- TOUS LES CAISSONS, TABLETTES, PANNEAUX D'ARMOIRE ET PANNEAUX DE TIROIR DEVRONT AVOIR DES CHANTS DE PVC 2 mm D'ÉPAISSEUR, DE MÊME COULEUR QUE LE FINI OÙ IL SE TROUVE.
- PRÉVOIR UN JOINT DE SCELLANT TRANSPARENT CONTINU À LA BASE (À LA JONCTION DU REVÊTEMENT DE SOL ET DU MOBILIER).
- SAUF INDICATION CONTRAIRE, TOUS LES ÉLEMENTS FINI STRATIFIÉ DOIVENT ÊTRE FINIS SUR TOUTES LES FACES.
- PRÉVOIR UNE FEUILLE DE COMPENSATION LORSQUE LE FINI STRATIFIÉ EST INTERROMPU ET/OU EST SUR UNE FACE NON APPARENTE D'UN ÉLÉMENT FINI STRATIFIÉ AFIN DE PRÉVENIR LA DEFORMATION DU PANNEAU EN QUESTION.
- SAUF INDICATION CONTRAIRE, PRÉVOIR LE SENS DU GRAIN DE BOIS À LA VERTICALE.
- TOUS LES ITEMS (CAISSONS, PANNEAUX, ETC.) QUI S'APPUIENT AU SOL DOIVENT ÊTRE EN PANNEAUX DE CONTREPLAQUÉ FINI STRATIFIÉ, VOIR LÉGENDE DES FINIS - MOBILIERS.

LÉGENDE DES FINIS - MOBILIERS

FINIS

- F1 — STRATIFIÉ COULEUR #W2007 "NOYER ARTISAN RAFFINÉ" FINI BOIS ARTISAN (AW) DE "ARBORITE".
- F2 — STRATIFIÉ COULEUR #5548 "GRIS CONTEMPORAIN" FINI CACHEMIRE (CA) DE "ARBORITE".
- F3 — STRATIFIÉ COULEUR #V7003 "SATIN NOIR" FINI VR DE "ARBORITE".
- F4 — STRATIFIÉ COULEUR #5434 "CHARCOAL" FINI CACHEMIRE (CA) DE "ARBORITE".

COMPTOIRS

- C1 — COMPTOIR TYPE 1
  DOUBLE PANNEAUX DE CONTREPLAQUÉ 16mm D'ÉPAISSEUR RECOUVERT D'ACIER INOXYDABLE COULEUR #304 NUANCE 4.
  DOSSERET 100mm DE HAUTEUR, EN PANNEAU DE CONTRAPLAQUÉ 16mm D'ÉPAISSEUR RECOUVERT D'ACIER INOXYDABLE COULEUR COULEUR #304 NUANCE 4.
- C2 — COMPTOIR TYPE 2
  SURFACE SOLIDE / WILSONART / ASPEN QUARTZITE / 9245SS / 13mm D'ÉPAISSEUR.
- C3 — COMPTOIR TYPE 3
  GRANIT / SILESTONE / NIGHT TEBAS18 / FINI POLI / 13mm D'ÉPAISSEUR.
- C4 — COMPTOIR TYPE 4
  PANNEAU DE CONTREPLAQUÉ / FINI STRATIFIÉ TEL QUE "F1" / 25mm D'ÉPAISSEUR AVEC CHANT DE PVC 2mm DE MÊME FINI.
- C5 — COMPTOIR TYPE 5
  PANNEAU DE CONTREPLAQUÉ / FINI STRATIFIÉ TEL QUE "F4" / 25mm D'ÉPAISSEUR AVEC CHANT DE PVC 2mm DE MÊME FINI.
- C6 — COMPTOIR TYPE 6
  QUARTZ / SILESTONE / ETERNAL "ET STATUARIO" / FINI SUEDE / 13mm D'ÉPAISSEUR.
- C7 — COMPTOIR TYPE 7
  DOUBLE PANNEAUX DE CONTREPLAQUÉ 16mm D'ÉPAISSEUR RECOUVERT D'ACIER INOXYDABLE COULEUR #304 NUANCE 4.
- C8 — COMPTOIR TYPE 8
  DOUBLE PANNEAUX DE CONTREPLAQUÉ 16mm D'ÉPAISSEUR FINI TRATIFIÉ TEL QUE "F2" AVEC CHANT DE PVC 2mm DE MÊME FINI.

MODULES

- M1 — MODULE TYPE 1
  BÂTI :
  FACES EXTÉRIEURES : PANNEAU DE PARTICULES 16mm FINI "F1" AVEC CHANT DE PVC 1mm DE MÊME FINI.
  FACES INTÉRIEURES : FINI MÉLAMINE BLANCHE.
  COUP DE PIED : PANNEAU DE CONTREPLAQUÉ 19mm FINI "F1"
  PORTES/FAÇADES : PANNEAU DE PARTICULES 16mm FINI "F1".
  POIGNÉES : "#BP236396195" FINI NICKEL BROSSÉ (106mm) DE "RICHELIEU".
- M2 — MODULE TYPE 2
  BÂTI :
  FACES EXTÉRIEURES : PANNEAU DE CONTREPLAQUÉ 16mm D'ÉPAISSEUR, FINI "F4" AVEC CHANT DE PVC 2.5mm DE MÊME FINI.
  FACES INTÉRIEURES : FINI STRATIFIÉ BLANC.
  COUP DE PIED : PANNEAU DE CONTREPLAQUÉ 19mm FINI "F4"
  PORTES/FAÇADES : PANNEAU DE CONTREPLAQUÉ 16mm FINI "F4".
  POIGNÉES : "#BP236396195" FINI NICKEL BROSSÉ (106mm) DE "RICHELIEU".
- M3 — MODULE TYPE 3
  BÂTI :
  FACES EXTÉRIEURES : PANNEAU DE PARTICULES 16mm FINI "F2" AVEC CHANT DE PVC 2.5mm DE MÊME FINI.
  FACES INTÉRIEURES : FINI MÉLAMINE BLANCHE.
  COUP DE PIED : PANNEAU DE CONTREPLAQUÉ 19mm FINI "F2"
  PORTES/FAÇADES : PANNEAU DE PARTICULES 16mm FINI "F2".
  POIGNÉES : "#BP236396195" FINI NICKEL BROSSÉ DE "RICHELIEU".
- M4 — MODULE TYPE 4
  BÂTI :
  FACES EXTÉRIEURES : PANNEAU DE PARTICULES 16mm FINI "F4" AVEC CHANT DE PVC 2.5mm DE MÊME FINI.
  FACES INTÉRIEURES : FINI MÉLAMINE BLANCHE.
  COUP DE PIED : PANNEAU DE CONTREPLAQUÉ 19mm FINI "F4"
  PORTES/FAÇADES : PANNEAU DE PARTICULES 16mm FINI "F4".
  POIGNÉES : "#BP236396195" FINI NICKEL BROSSÉ (106mm) DE "RICHELIEU".
- M5 — MODULE TYPE 5
  BÂTI :
  FACES EXTÉRIEURES : PANNEAU DE CONTREPLAQUÉ 16mm FINI "F1" AVEC CHANT DE PVC 1mm DE MÊME FINI.
  FACES INTÉRIEURES : FINI STRATIFIÉ BLANC.
  COUP DE PIED : PANNEAU DE CONTREPLAQUÉ 19mm FINI "F1"
  PORTES/FAÇADES : PANNEAU DE CONTREPLAQUÉ 16mm FINI "F1".
  POIGNÉES : "#BP236396195" FINI NICKEL BROSSÉ (106mm) DE "RICHELIEU".
- M6 — MODULE TYPE 6
  BÂTI :
  FACES EXTÉRIEURES : PANNEAU DE PARTICULES16mm FINI "F3" AVEC CHANT DE PVC 2mm DE MÊME FINI.
  FACES INTÉRIEURES : FINI MÉLAMINE BLANCHE.
  COUP DE PIED : PANNEAU DE CONTREPLAQUÉ 19mm FINI "F3"
  PORTES/FAÇADES : PANNEAU DE PARTICULES 16mm FINI "F3".
  POIGNÉES : "#BP236396195" FINI NICKEL BROSSÉ (106mm) DE "RICHELIEU".

VOIR LÉGENDE DES FINIS À LA PAGE A2.20 POUR DESCRIPTION COMPLÈTE.

NOTES

LISTE DE NOTES EFFECTIVE POUR LES FEUILLES A8.1 @ A8.4

1 APPAREIL DE PLOMBERIE, SPÉCIFICATIONS PAR INGÉNIEUR MÉCANIQUE.
2 ÉVIER EN ACIER INOXYDABLE NUANCE 304, FINI #4 PRÉMOULÉ DANS LE COMPTOIR TEL QUE "C1", 610mm DE LARGEUR X 460mm DE PROFONDEUR, PROFONDEUR DE LA CUVE 300mm. COORDONNER LES PERCEMENTS POUR LE DRAIN ET LA ROBINETTERIE AVEC INGÉNIEUR MÉCANIQUE.
3 PATTE EN TUBULAIRE D'ACIER PEINT 50mm x 50mm PEINTURE CUITE EN USINE. COULEUR "E".
4 SUPPORT POUR TABLETTE ROBUSTE DE CONTREPLAQUÉ INSTALLÉ SUR CRÉMAILLÈRES ULTRA-ROBUSTES TEL QUE #185018143" COULEUR "ANOCHROME" DE RICHELIEU.
5 TABLETTE EN PANNEAU DE CONTREPLAQUÉ 25mm FINI "F4" SUR TOUTES LES FACES AVEC BANDE DE CHANT EN PVC 2.5mm DE MÊME FINI, INSTALLÉE SUR CRÉMAILLÈRE.
6 VOLET DE COMPTOIR, VOIR ÉLÉVATION SUR SÉRIE DE FEUILLES A7 ET VOIR DEVIS.
7 PANNEAU DE STRATIFIÉ MASSIF DE 16mm D'ÉPAISSEUR DE FINI "F4".
8 SECTION VITRÉE, VOIR ÉLÉVATIONS, SÉRIE DE FEUILLE A7, POUR DESCRIPTION COMPLÈTE.
9 PASSE-FILS TEL QUE LE MODÈLE "10576100" DE COULEUR GRIS LORSQUE LE FINI EST "F2" ET DE COULEUR NOIR LORSQUE LE FINI EST "F1" ET "F4" DE RICHELIEU.
10 TABLETTE EN PANNEAU DE PARTICULES 25mm D'ÉPAISSEUR FINI TEL QUE "F4".
11 ÉQUIPEMENT ET/OU ACCESSOIRES HORS CONTRAT. COORDONNER LE BRANCHEMENT ÉLECTRIQUE ET/OU À L'EAU AVEC INGÉNIEUR MÉCANIQUE.
12 PANNEAU DE CONTREPLAQUÉ 16mm D'ÉPAISSEUR FINI "F1".
13 BANC FAIT D'UN PANNEAU DE CONTREPLAQUÉ 16mm D'ÉPAISSEUR FINI "F1" AVEC CHANT DE PVC DE MÊME FINI.
14 ÉQUERRE DE FIXATION EN ACIER TELLE QUE LE MODÈLE "6802121290" DE RICHELIEU. PEINDRE DE COULEUR "E" VOIR LÉGENDE DE COLORATION. LE SOUS-TRAITANT DEVRA VALIDER LE NOMBRE EXACT D'ÉQUERRES NÉCESSAIRES POUR SOUTENIR LES BANCS. LES ÉQUERRES DEVRONT ÊTRE FIXÉES SOLIDEMENT AU MUR.
15 MIROIR CLAIR SUR UN PANNEAU DE CONTREPLAQUÉ 13mm D'ÉPAISSEUR. MOULURE EN ALUMINIUM EN "L" FINI ANODISÉ NOIR.
16 FINI EN CÉRAMIQUE INSTALLÉ SUR LE MOBILIER. VOIR LÉGENDE DES FINIS ET VOIR ÉLÉVATIONS
17 TABLETTE EN DEUX PANNEAUX DE PARTICULES 25mm D'ÉPAISSEUR FINI TEL QUE "F1".
18 SYSTÈME DE RÉCUPÉRATION TEL QUE "51491550DM117" DE "RICHELIEU". AVEC BAC DE DIMENSIONS REQUISES.
19 PANNEAU DE CONTREPLAQUÉ 13mm ET/OU 25mm D'ÉPAISSEUR FINI "F1" AVEC CHANT DE PVC DE 1mm DE MÊME FINI.
20 SYSTÈME DE GESTION DES DÉCHETS DE DIMENSIONS REQUISES, TEL QUE "471945910" DE "RICHELIEU".
21 PANNEAU DE CONTREPLAQUÉ 13mm, 16mm ET/OU 25mm D'ÉPAISSEUR FINI "F2" AVEC CHANT DE PVC DE 2.5mm DE MÊME FINI.
22 TABLETTE EN PANNEAU DE PARTICULES 25mm D'ÉPAISSEUR ET PANNEAU DU FOND 16mm D'ÉPAISSEUR FINI TEL QUE "F1".
23 CASIER EN PANNEAU DE CONTREPLAQUÉ 16mm D'ÉPAISSEUR FINI "F1" AVEC CHANT DE PVC DE 1mm DE MÊME FINI.
24 PANNEAU DE CONTREPLAQUÉ 13mm D'ÉPAISSEUR FINI "F2" AVEC CHANT DE PVC DE 2.5mm DE MÊME FINI. INSTALLATION SUR "Z-CLIP".
25 PANNEAU DE CONTREPLAQUÉ 16mm D'ÉPAISSEUR FINI "F4" AVEC CHANT DE PVC DE 2.5mm DE MÊME FINI.
26 PASSE-DOCUMENT PARE-BALLE (12" X 16") TEL QUE "SSDT3C" DE "CRLAURENCE".
27 NUMÉROTATION DES CASIERS EN PELLICULE DE VINYLE DE COULEUR NOIR MAT. CALIGRAPHIE ARIAL. SÉQUENCE DE NUMÉRO À COORDONNER AVEC LE CLIENT.
28 SERRURE À CAME TEL QUE "BP140102090" DE "RICHELIEU".
29 BLOC DE BOIS DE DIMENSIONS REQUISES
30 MÉTAUX OUVRÉ, VOIR DÉTAILS SUR LA FEUILLE A7.10.
31 PANNEAU DE CONTREPLAQUÉ 19mm D'ÉPAISSEUR FINI "F4".
32 GYPSE PEINT, VOIR PLANS DES FINIS.
33 ÉQUERRE DE FIXATION NOIRE DISSIMULÉE TELLE QUE LE MODÈLE "6240180290" DE RICHELIEU. PRÉVOIR UNE ENCAVURE DANS LE CONTREPLAQUÉ POUR L'INSTALLATION DE CELLE-CI. COORDONNER LA QUANTITÉ NÉCESSAIRE AFIN D'ASSURER LA SOLIDITÉ DU COMPTOIR.
34 ÉQUERRE DE FIXATION NOIRE DISSIMULÉE TELLE QUE LE MODÈLE "6240240290" DE RICHELIEU. PRÉVOIR UNE ENCAVURE DANS LE CONTREPLAQUÉ POUR L'INSTALLATION DE CELLE-CI. COORDONNER LA QUANTITÉ NÉCESSAIRE AFIN D'ASSURER LA SOLIDITÉ DU COMPTOIR.
35 SUPPORT DISSIMULÉ TEL QUE LE MODÈLE "2621712G" DE RICHELIEU. PRÉVOIR UNE ENCAVURE DANS LE PANNEAU DE PARTICULES POUR L'INSTALLATION DE CELLE-CI. COORDONNER LA QUANTITÉ NÉCESSAIRE AFIN D'ASSURER LA SOLIDITÉ DE LA TABLETTE.
36 ÉQUERRE DE FIXATION NOIRE DISSIMULÉE TELLE QUE LE MODÈLE "6240090290" DE RICHELIEU. PRÉVOIR UNE ENCAVURE DANS LE CONTREPLAQUÉ POUR L'INSTALLATION DE CELLE-CI. COORDONNER LA QUANTITÉ NÉCESSAIRE AFIN D'ASSURER LA SOLIDITÉ.
37 COMPTOIR EN PLAQUE D'ACIER INOXYDABLE PLIÉE, NUANCE 304, FINI #4, 5mm D'ÉPAISSEUR.
38 PANNEAU DE SUPPORT, SELON LES RECOMMANDATIONS DU FABRICANT.
39 GRILLE DE VENTILATION FINI ALUMINIUM INTÉGRÉE DANS LE MOBILIER, COORDONNER LE PERCEMENT, VOIR PLANS ET VOIR DEVIS.
40 ÉQUERRE DE FIXATION NOIRE DISSIMULÉE TELLE QUE LE MODÈLE "640141890" DE RICHELIEU.COORDONNER LA QUANTITÉ NÉCESSAIRE AFIN D'ASSURER LA SOLIDITÉ DU COMPTOIR.
41 PRISE ÉLECTRIQUE, TI ET/OU RÉSEAU, COORDONNER L'EMPLACEMENT AVEC ING. MÉCANIQUE ET PRÉVOIR LE PERCEMENT DU MOBILIER.
42 RIVET EN ACIER INOXYDABLE 6mm DE DIAMÈTRE @ 150mm C/C.
43 SCELLANT CARCÉRAL CONTINU, VOIR DEVIS
44 DESSOUS EN PLAQUE D'ACIER INOXYDABLE 3mm D'ÉPAISSEUR.
45 ANCRAGES EN ACIER INOXYDABLE 12.7mm DE DIAMÈTRE DE PART ET D'AUTRE DE LA CLOISON @ 400mm C/C.
46 CRÉMAILLÈRE MODÈLE TEL QUE #8584143 DE RICHELIEU DE LONGUEURS REQUISES.
47 PATIN AJUSTABLE EN ACIER INOXYDABLE TEL QUE LE MODÈLE "BP750050170" DE RICHELIEU.
48 TRINGLE 25mm DE DIAMÈTRE TEL QUE "1215608900" AVEC SUPPORTS POUR TRINGLE TEL QUE 3221560900" DE "RICHELIEU".
49 ANCRAGES LATÉRAUX DE 12.7mm DE DIAMÈTRE.
50 PLAQUE EN ACIER INOXYDABLE 5mm D'ÉPAISSEUR À CHAQUE EXTRÉMITÉ SOUDÉE À LA PLAQUE PLIÉE.
51 MURS-RIDEAUX, VOIR ÉLÉVATIONS SUR SÉRIE DE FEUILLES A3.
52 PERCEMENT DU MOBILIER ET/OU DU MURS CIRCULAIRE ± 75mm DE DIAMÈTRE POUR LE PASSAGE DES FILS, FINIR LES CHANTS.
53 PANNEAU DE MDF 13 mm, PEINT COULEUR "A".
54 MICRO PARE-BALLE, SPÉCIFICATIONS PAR INGÉNIEUR MÉCANIQUE.

LÉGENDE

PROPOSÉ	EXISTANT	DESCRIPTION	PROPOSÉ	EXISTANT	DESCRIPTION

NOTES

REV. No.	DATE	NATURE	PAR	APPROUVÉ
5	25-03-21	POUR SOUMISSION		
4	25-02-28	PLANS POUR DEMANDE DE PERMIS		
3	25-01-24	PLANS POUR COMMENTAIRES 90%		
2	24-11-22	PLANS POUR COMMENTAIRES 75%		

SCEAU :
Ordre des architectes du Québec — A 5107 LINO JOSÉ GOMES ALVES ARCHITECTE
Ordre des architectes du Québec — A 5158 GUILLAUME MOREST ARCHITECTE

ARCHITECTURE : CCM2 ARCHITECTES + Confluence ARCHITECTURE

STRUCTURE - CIVIL : qdi

MÉCANIQUE - ÉLECTRICITÉ : DWB CONSULTANTS

Ville de Gatineau — SERVICE DES INFRASTRUCTURES ET DES PROJETS

NOM DU PROJET :
NOUVEAU POINT DE SERVICE DU SPVG – SECTEUR AYLMER

TITRE :
MOBILIERS INTÉGRÉS NIVEAU 100

LOCALISATION DU PROJET :

No VILLE : 22-2029-A201-XXX-YZZ	
RELEVÉ PAR : -	CONÇU PAR : G.M.
DESSINÉ PAR : F.G.B.	VÉRIFIÉ PAR : Y.G.
DATE : 25-03-21	APPROUVÉ PAR : -
No PROJET (FIRME) : 23002	ÉCHELLE : As indicated
No APPEL D'OFFRES : 2025 SP 024	PLAN No. : A8.1

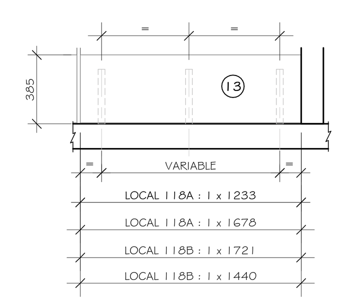

8 PLAN AGRANDI - BANC VESTIAIRE
A2.7 LOCAUX 118A ET 118B — ÉCHELLE 1 : 25

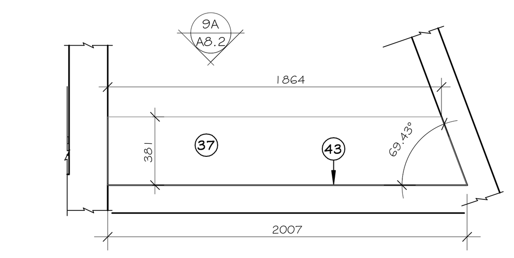

9 PLAN AGRANDI - PARLOIR AVOCAT
A2.6 LOCAL 108 — ÉCHELLE 1 : 25

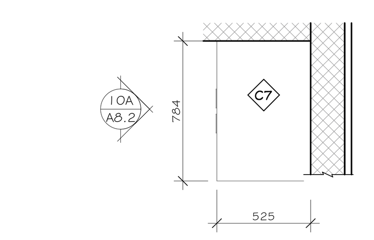

10 PLAN AGRANDI - LINGERIE
A2.7 LOCAL 121B — ÉCHELLE 1 : 25

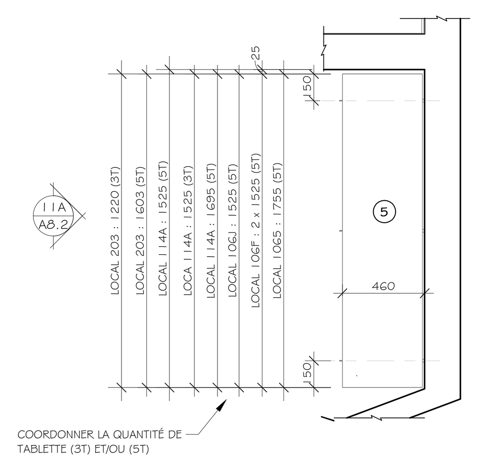

11 PLAN AGRANDI - TABLETTES CRÉMAILLÈRES
A2.2 LOCAUX 106F, 106J, 114A ET 203 — ÉCHELLE 1 : 25

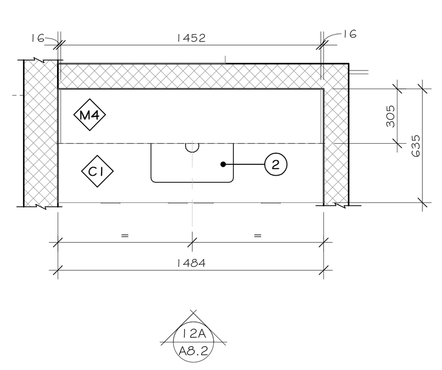

12 PLAN AGRANDI - DÉSINFECTION/SÉCHAGE
A2.7 LOCAL 121B — ÉCHELLE 1 : 25

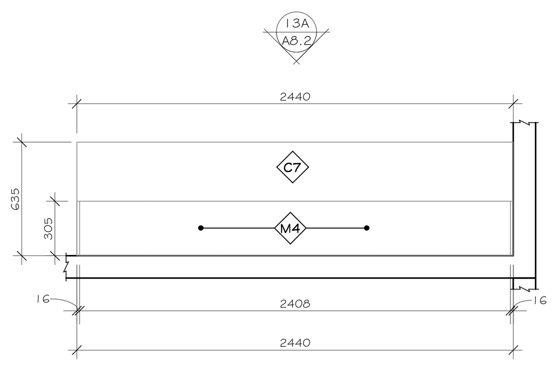

13 PLAN AGRANDI - COMPTOIR CONVICTION
A2.6 LOCAL 115 — ÉCHELLE 1 : 25

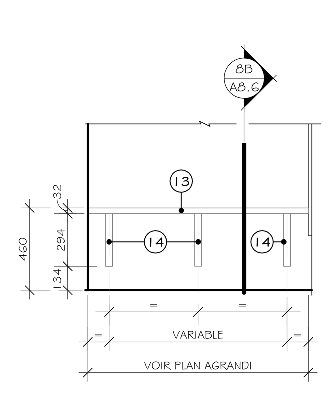

8A ÉLÉVATION - BANC VESTIAIRE
A4.4 LOCAUX 118A ET 118B — ÉCHELLE 1 : 25

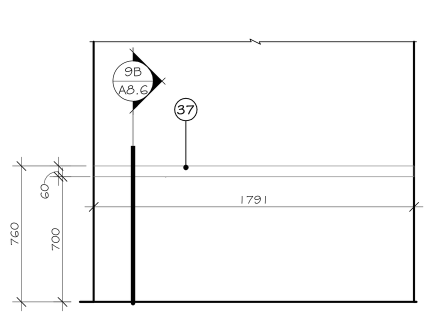

9A ÉLÉVATION - PARLOIR AVOCAT
A8.2 LOCAL 108 — ÉCHELLE 1 : 25

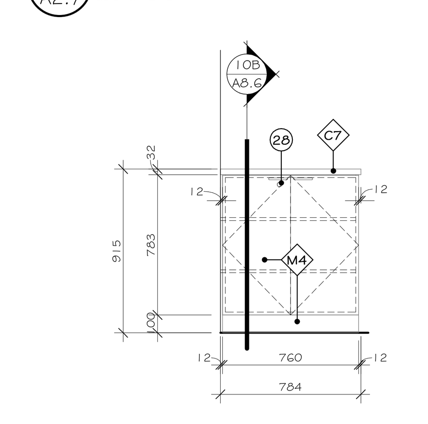

10A ÉLÉVATION - LINGERIE
A8.2 LOCAL 121B — ÉCHELLE 1 : 25

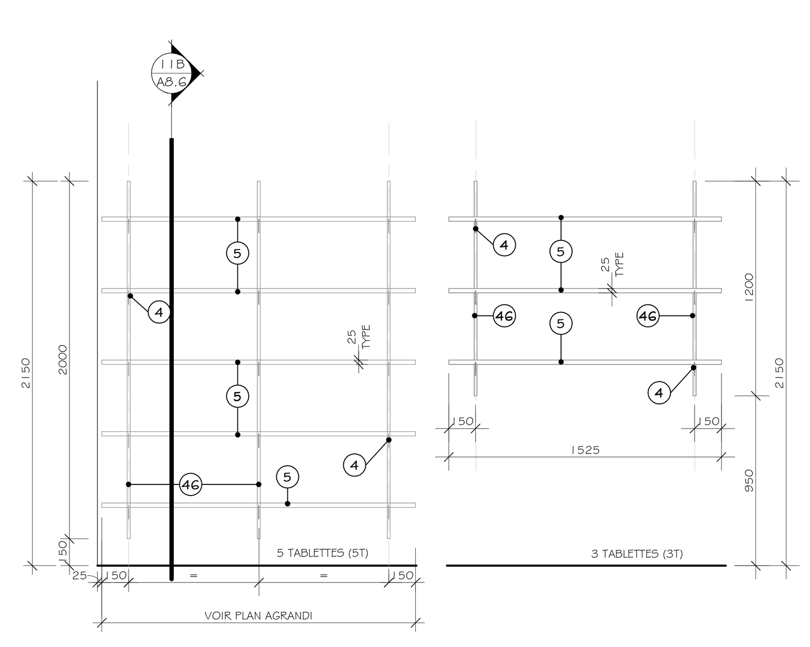

11A ÉLÉVATION - TABLETTES CRÉMAILLÈRES
A8.2 LOCAUX 106F, 106J, 114A ET 203 — ÉCHELLE 1 : 25

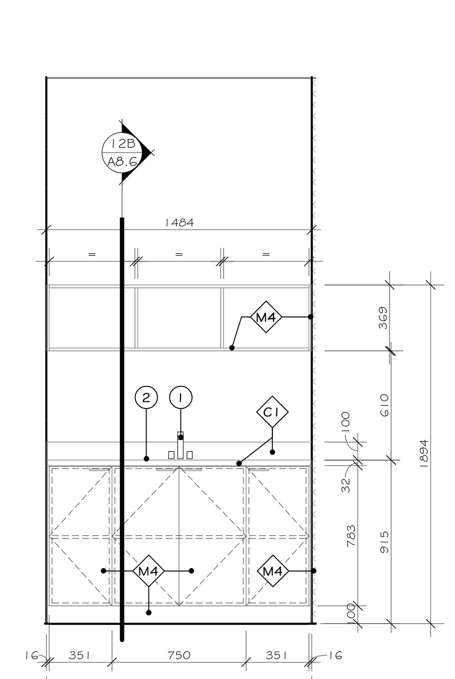

12A ÉLÉVATION - DÉSINFECTION/SÉCHAGE
A8.2 LOCAL 121B — ÉCHELLE 1 : 25

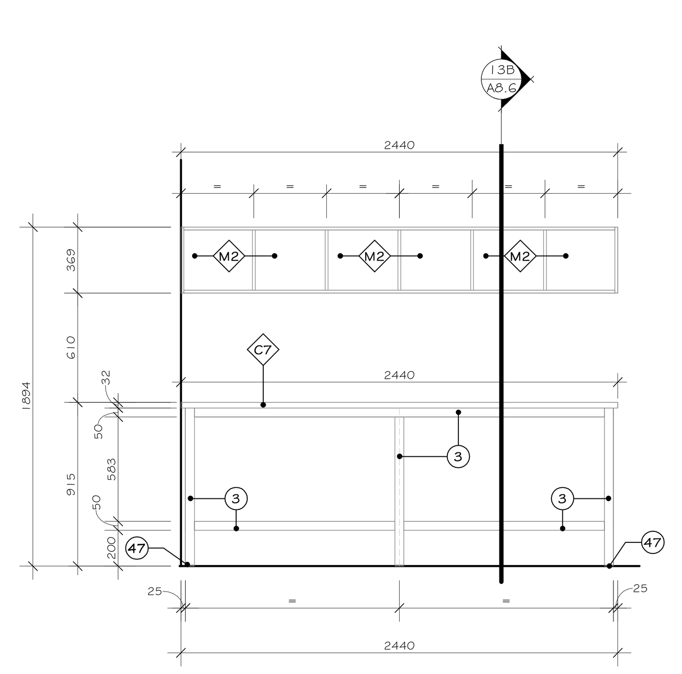

13A ÉLÉVATION COMPTOIR CONVICTION
A8.2 LOCAL 115 — ÉCHELLE 1 : 25

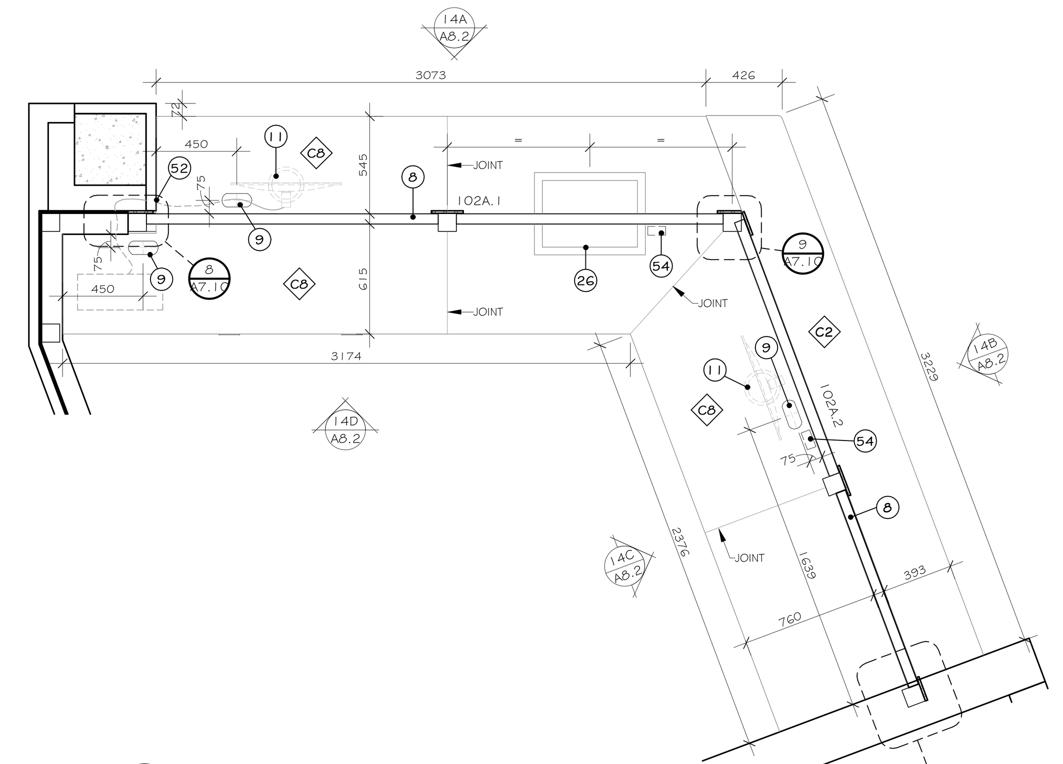

14 PLAN AGRANDI - MOBILIER D'ACCUEIL
A2.6 LOCAL 102 — ÉCHELLE 1 : 25

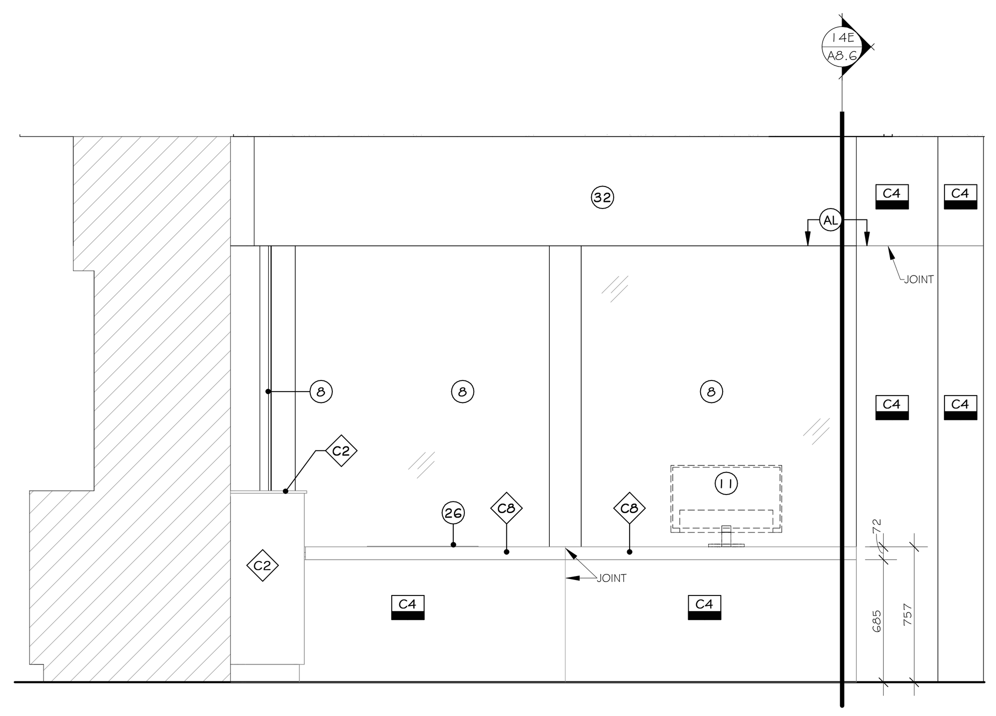

14A ÉLÉVATION - MOBILIER D'ACCEUIL
A8.2 LOCAL 102 — ÉCHELLE 1 : 25

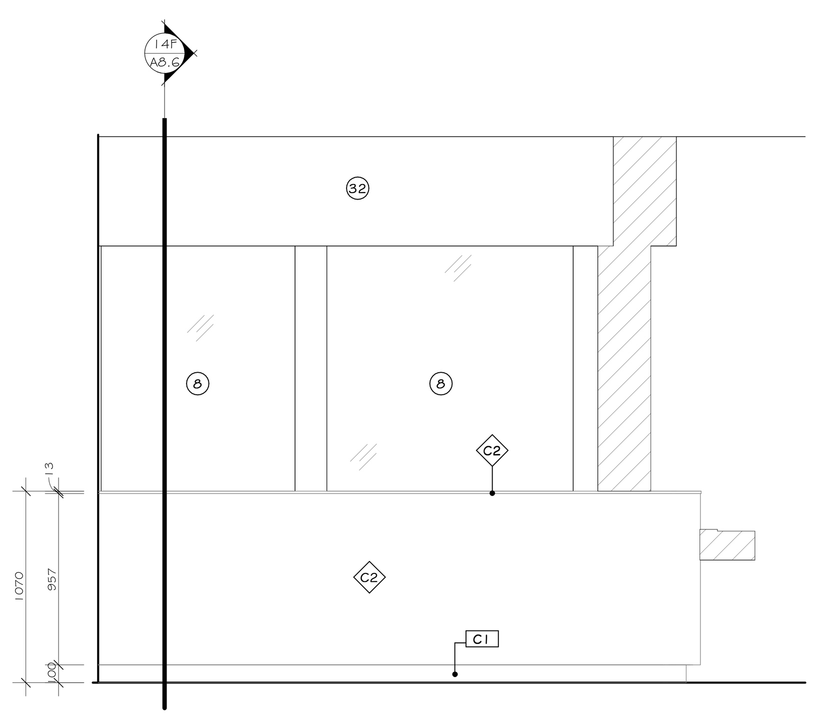

14B ÉLÉVATION - MOBILIER D'ACCEUIL
A8.2 LOCAL 102 — ÉCHELLE 1 : 25

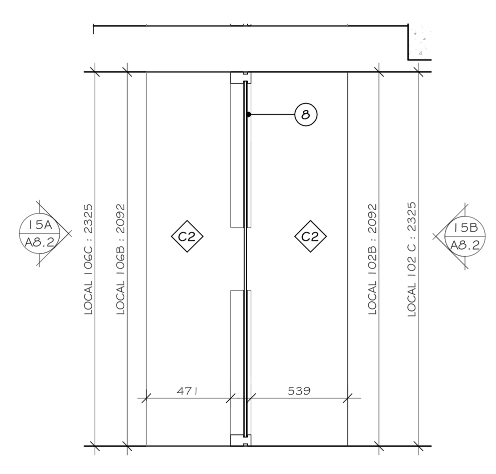

15 PLAN AGRANDI - COMPTOIR PARLOIR
A2.6 LOCAUX 102B, 102C, 106B ET 106C — ÉCHELLE 1 : 25

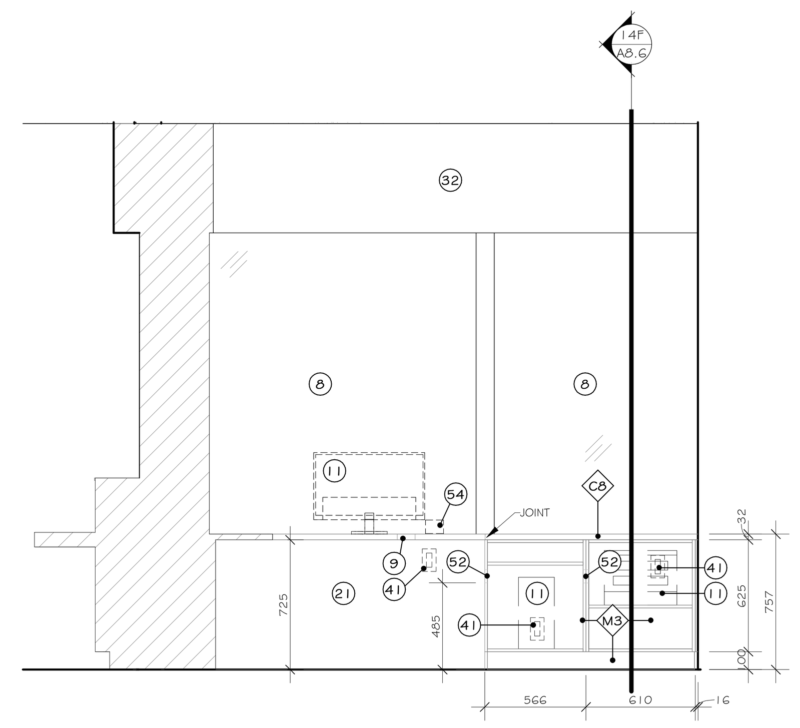

14C ÉLÉVATION - MOBILIER D'ACCEUIL
A8.2 LOCAL 102A — ÉCHELLE 1 : 25

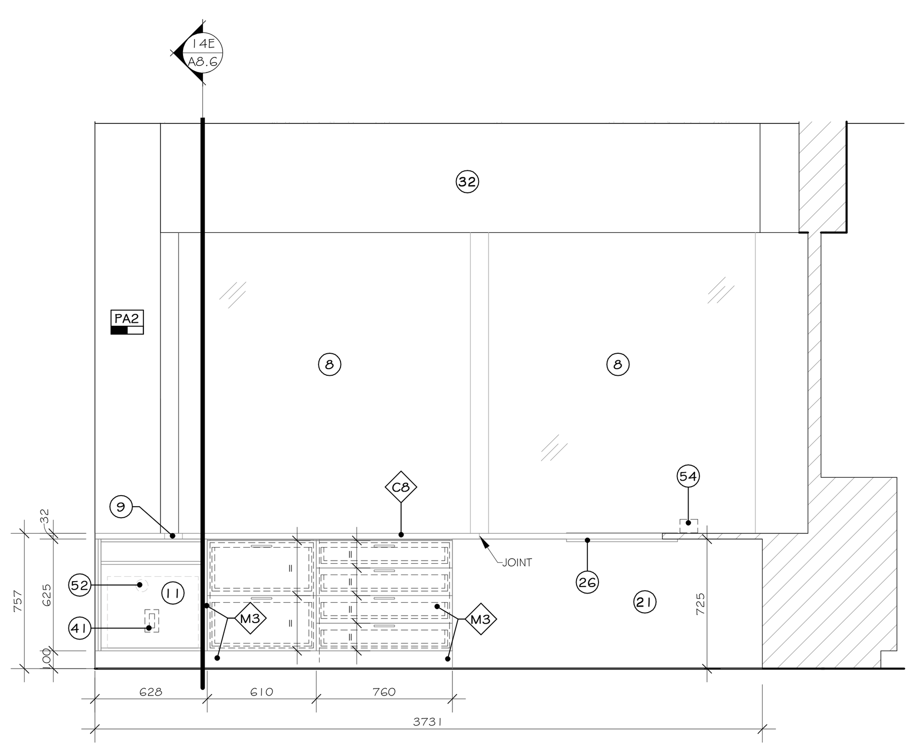

14D ÉLÉVATION - MOBILIER D'ACCEUIL
A8.2 LOCAL 102A — ÉCHELLE 1 : 25

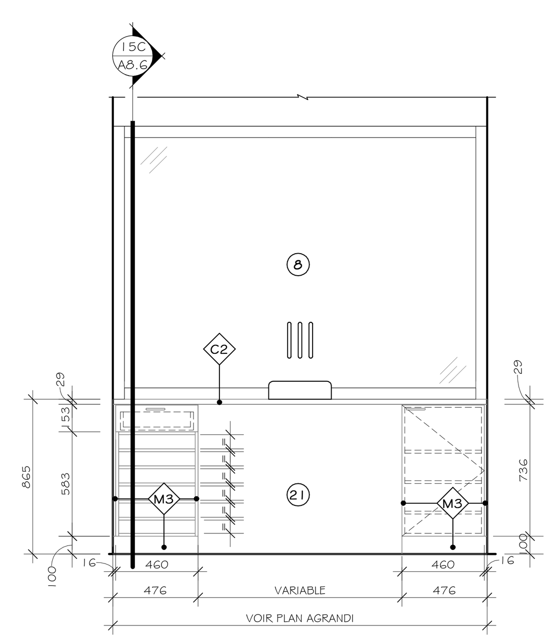

15A ÉLÉVATION - COMPTOIR PARLOIR
A8.2 LOCAUX 106B ET 106C — ÉCHELLE 1 : 25

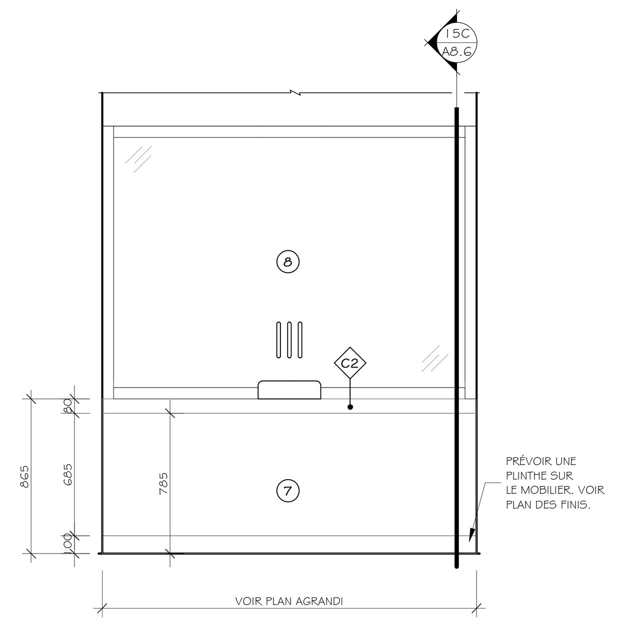

15B ÉLÉVATION - COMPTOIR PARLOIR
A8.2 LOCAUX 102B ET 102C — ÉCHELLE 1 : 25

LÉGENDE DES FINIS - MOBILIERS

FINIS

- F1 — STRATIFIÉ COULEUR #W2007 "NOYER ARTISAN RAFFINÉ" FINI BOIS ARTISAN (AW) DE "ARBORITE".
- F2 — STRATIFIÉ COULEUR #5548 "GRIS CONTEMPORAIN" FINI CACHEMIRE (CA) DE "ARBORITE".
- F3 — STRATIFIÉ COULEUR #V7003 "SATIN NOIR" FINI VR DE "ARBORITE".
- F4 — STRATIFIÉ COULEUR #5434 "CHARCOAL" FINI CACHEMIRE (CA) DE "ARBORITE".

COMPTOIRS

- C1 — COMPTOIR TYPE 1
  DOUBLE PANNEAUX DE CONTREPLAQUÉ 16mm D'ÉPAISSEUR RECOUVERT D'ACIER INOXYDABLE COULEUR #304 NUANCE 4.
  DOSSERET 100mm DE HAUTEUR, EN PANNEAU DE CONTRAPLAQUÉ 16mm D'ÉPAISSEUR RECOUVERT D'ACIER INOXYDABLE COULEUR COULEUR #304 NUANCE 4.
- C2 — COMPTOIR TYPE 2
  SURFACE SOLIDE / WILSONART / ASPEN QUARTZITE / 9245SS / 13mm D'ÉPAISSEUR.
- C3 — COMPTOIR TYPE 3
  GRANIT / SILESTONE / NIGHT TEBAS18 / FINI POLI / 13mm D'ÉPAISSEUR.
- C4 — COMPTOIR TYPE 4
  PANNEAU DE CONTREPLAQUÉ / FINI STRATIFIÉ TEL QUE "F1" / 25mm D'ÉPAISSEUR AVEC CHANT DE PVC 2mm DE MÊME FINI.
- C5 — COMPTOIR TYPE 5
  PANNEAU DE CONTREPLAQUÉ / FINI STRATIFIÉ TEL QUE "F4" / 25mm D'ÉPAISSEUR AVEC CHANT DE PVC 2mm DE MÊME FINI.
- C6 — COMPTOIR TYPE 6
  QUARTZ / SILESTONE / ETERNAL "ET STATUARIO" / FINI SUEDE / 13mm D'ÉPAISSEUR.
- C7 — COMPTOIR TYPE 7
  DOUBLE PANNEAUX DE CONTREPLAQUÉ 16mm D'ÉPAISSEUR RECOUVERT D'ACIER INOXYDABLE COULEUR #304 NUANCE 4.
- C8 — COMPTOIR TYPE 8
  DOUBLE PANNEAUX DE CONTREPLAQUÉ 16mm D'ÉPAISSEUR FINI TRATIFIÉ TEL QUE "F2" AVEC CHANT DE PVC 2mm DE MÊME FINI.

MODULES

- M1 — MODULE TYPE 1
  BÂTI :
  FACES EXTÉRIEURES : PANNEAU DE PARTICULES 16mm FINI "F1" AVEC CHANT DE PVC 1mm DE MÊME FINI.
  FACES INTÉRIEURES : FINI MÉLAMINE BLANCHE.
  COUP DE PIED : PANNEAU DE CONTREPLAQUÉ 19mm FINI "F1"
  PORTES/FAÇADES : PANNEAU DE PARTICULES 16mm FINI "F1".
  POIGNÉES : "#BP236396195" FINI NICKEL BROSSÉ (106mm) DE "RICHELIEU".
- M2 — MODULE TYPE 2
  BÂTI :
  FACES EXTÉRIEURES : PANNEAU DE CONTREPLAQUÉ 16mm D'ÉPAISSEUR, FINI "F4" AVEC CHANT DE PVC 2.5mm DE MÊME FINI.
  FACES INTÉRIEURES : FINI STRATIFIÉ BLANC.
  COUP DE PIED : PANNEAU DE CONTREPLAQUÉ 19mm FINI "F4"
  PORTES/FAÇADES : PANNEAU DE CONTREPLAQUÉ 16mm FINI "F4".
  POIGNÉES : "#BP236396195" FINI NICKEL BROSSÉ (106mm) DE "RICHELIEU".
- M3 — MODULE TYPE 3
  BÂTI :
  FACES EXTÉRIEURES : PANNEAU DE PARTICULES 16mm FINI "F2" AVEC CHANT DE PVC 2.5mm DE MÊME FINI.
  FACES INTÉRIEURES : FINI MÉLAMINE BLANCHE.
  COUP DE PIED : PANNEAU DE CONTREPLAQUÉ 19mm FINI "F2"
  PORTES/FAÇADES : PANNEAU DE PARTICULES 16mm FINI "F2".
  POIGNÉES : "#BP236396195" FINI NICKEL BROSSÉ DE "RICHELIEU".
- M4 — MODULE TYPE 4
  BÂTI :
  FACES EXTÉRIEURES : PANNEAU DE PARTICULES 16mm FINI "F4" AVEC CHANT DE PVC 2.5mm DE MÊME FINI.
  FACES INTÉRIEURES : FINI MÉLAMINE BLANCHE.
  COUP DE PIED : PANNEAU DE CONTREPLAQUÉ 19mm FINI "F4"
  PORTES/FAÇADES : PANNEAU DE PARTICULES 16mm FINI "F4".
  POIGNÉES : "#BP236396195" FINI NICKEL BROSSÉ (106mm) DE "RICHELIEU".
- M5 — MODULE TYPE 5
  BÂTI :
  FACES EXTÉRIEURES : PANNEAU DE CONTREPLAQUÉ 16mm FINI "F1" AVEC CHANT DE PVC 1mm DE MÊME FINI.
  FACES INTÉRIEURES : FINI STRATIFIÉ BLANC.
  COUP DE PIED : PANNEAU DE CONTREPLAQUÉ 19mm FINI "F1"
  PORTES/FAÇADES : PANNEAU DE CONTREPLAQUÉ 16mm FINI "F1".
  POIGNÉES : "#BP236396195" FINI NICKEL BROSSÉ (106mm) DE "RICHELIEU".
- M6 — MODULE TYPE 6
  BÂTI :
  FACES EXTÉRIEURES : PANNEAU DE PARTICULES16mm FINI "F3" AVEC CHANT DE PVC 2mm DE MÊME FINI.
  FACES INTÉRIEURES : FINI MÉLAMINE BLANCHE.
  COUP DE PIED : PANNEAU DE CONTREPLAQUÉ 19mm FINI "F3"
  PORTES/FAÇADES : PANNEAU DE PARTICULES 16mm FINI "F3".
  POIGNÉES : "#BP236396195" FINI NICKEL BROSSÉ (106mm) DE "RICHELIEU".

VOIR LÉGENDE DES FINIS À LA PAGE A2.20 POUR DESCRIPTION COMPLÈTE.

NOTES

LISTE DE NOTES EFFECTIVE POUR LES FEUILLES A8.1 @ A8.4

1 APPAREIL DE PLOMBERIE, SPÉCIFICATIONS PAR INGÉNIEUR MÉCANIQUE.
2 ÉVIER EN ACIER INOXYDABLE NUANCE 304, FINI #4 PRÉMOULÉ DANS LE COMPTOIR TEL QUE "C1", 610mm DE LARGEUR X 460mm DE PROFONDEUR, PROFONDEUR DE LA CUVE 300mm. COORDONNER LES PERCEMENTS POUR LE DRAIN ET LA ROBINETTERIE AVEC INGÉNIEUR MÉCANIQUE.
3 PATTE EN TUBULAIRE D'ACIER PEINT 50mm x 50mm PEINTURE CUITE EN USINE. COULEUR "E".
4 SUPPORT POUR TABLETTE ROBUSTE DE CONTREPLAQUÉ INSTALLÉ SUR CRÉMAILLÈRES ULTRA-ROBUSTES TEL QUE #185018143" COULEUR "ANOCHROME" DE RICHELIEU.
5 TABLETTE EN PANNEAU DE CONTREPLAQUÉ 25mm FINI "F4" SUR TOUTES LES FACES AVEC BANDE DE CHANT EN PVC 2.5mm DE MÊME FINI, INSTALLÉE SUR CRÉMAILLÈRE.
6 VOLET DE COMPTOIR, VOIR ÉLÉVATION SUR SÉRIE DE FEUILLES A7 ET VOIR DEVIS.
7 PANNEAU DE STRATIFIÉ MASSIF DE 16mm D'ÉPAISSEUR DE FINI "F4".
8 SECTION VITRÉE, VOIR ÉLÉVATIONS, SÉRIE DE FEUILLE A7, POUR DESCRIPTION COMPLÈTE.
9 PASSE-FILS TEL QUE LE MODÈLE "10576100" DE COULEUR GRIS LORSQUE LE FINI EST "F2" ET DE COULEUR NOIR LORSQUE LE FINI EST "F1" ET "F4" DE RICHELIEU.
10 TABLETTE EN PANNEAU DE PARTICULES 25mm D'ÉPAISSEUR FINI TEL QUE "F4".
11 ÉQUIPEMENT ET/OU ACCESSOIRES HORS CONTRAT. COORDONNER LE BRANCHEMENT ÉLECTRIQUE ET/OU À L'EAU AVEC INGÉNIEUR MÉCANIQUE.
12 PANNEAU DE CONTREPLAQUÉ 16mm D'ÉPAISSEUR FINI "F1".
13 BANC FAIT D'UN PANNEAU DE CONTREPLAQUÉ 16mm D'ÉPAISSEUR FINI "F1" AVEC CHANT DE PVC DE MÊME FINI.
14 ÉQUERRE DE FIXATION EN ACIER TELLE QUE LE MODÈLE "6802121290" DE RICHELIEU. PEINDRE DE COULEUR "E" VOIR LÉGENDE DE COLORATION. LE SOUS-TRAITANT DEVRA VALIDER LE NOMBRE EXACT D'ÉQUERRES NÉCESSAIRES POUR SOUTENIR LES BANCS. LES ÉQUERRES DEVRONT ÊTRE FIXÉES SOLIDEMENT AU MUR.
15 MIROIR CLAIR SUR UN PANNEAU DE CONTREPLAQUÉ 13mm D'ÉPAISSEUR. MOULURE EN ALUMINIUM EN "L" FINI ANODISÉ NOIR.
16 FINI EN CÉRAMIQUE INSTALLÉ SUR LE MOBILIER. VOIR LÉGENDE DES FINIS ET VOIR ÉLÉVATIONS
17 TABLETTE EN DEUX PANNEAUX DE PARTICULES 25mm D'ÉPAISSEUR FINI TEL QUE "FI".
18 SYSTÈME DE RÉCUPÉRATION TEL QUE "51491550DM117" DE "RICHELIEU". AVEC BAC DE DIMENSIONS REQUISES.
19 PANNEAU DE CONTREPLAQUÉ 13mm ET/OU 25mm D'ÉPAISSEUR FINI "F1" AVEC CHANT DE PVC DE 1mm DE MÊME FINI.
20 SYSTÈME DE GESTION DES DÉCHETS DE DIMENSIONS REQUISES, TEL QUE "471945910" DE "RICHELIEU".
21 PANNEAU DE CONTREPLAQUÉ 13mm, 16mm ET/OU 25mm D'ÉPAISSEUR FINI "F2" AVEC CHANT DE PVC DE 2.5mm DE MÊME FINI.
22 TABLETTE EN PANNEAU DE PARTICULES 25mm D'ÉPAISSEUR ET PANNEAU DU FOND 16mm D'ÉPAISSEUR FINI TEL QUE "FI".
23 CASIER EN PANNEAU DE CONTREPLAQUÉ 16mm D'ÉPAISSEUR FINI "F1" AVEC CHANT DE PVC DE 1mm DE MÊME FINI.
24 PANNEAU DE CONTREPLAQUÉ 13mm D'ÉPAISSEUR FINI "F2" AVEC CHANT DE PVC DE 2.5mm DE MÊME FINI. INSTALLATION SUR "Z-CLIP".
25 PANNEAU DE CONTREPLAQUÉ 16mm D'ÉPAISSEUR FINI "F4" AVEC CHANT DE PVC DE 2.5mm DE MÊME FINI.
26 PASSE-DOCUMENT PARE-BALLE (12" X 16") TEL QUE "SSDT3C" DE "CRLAURENCE".
27 NUMÉROTATION DES CASIERS EN PELLICULE DE VINYLE DE COULEUR NOIR MAT. CALIGRAPHIE ARIAL. SÉQUENCE DE NUMÉRO À COORDONNER AVEC LE CLIENT.
28 SERRURE À CAME TEL QUE "BP140102090" DE "RICHELIEU".
29 BLOC DE BOIS DE DIMENSIONS REQUISES
30 MÉTAUX OUVRÉ, VOIR DÉTAILS SUR LA FEUILLE A7.10.
31 PANNEAU DE CONTREPLAQUÉ 19mm D'ÉPAISSEUR FINI "F4".
32 GYPSE PEINT, VOIR PLANS DES FINIS.
33 ÉQUERRE DE FIXATION NOIRE DISSIMULÉE TELLE QUE LE MODÈLE "6240180290" DE RICHELIEU. PRÉVOIR UNE ENCAVURE DANS LE CONTREPLAQUÉ POUR L'INSTALLATION DE CELLE-CI. COORDONNER LA QUANTITÉ NÉCESSAIRE AFIN D'ASSURER LA SOLIDITÉ DU COMPTOIR.
34 ÉQUERRE DE FIXATION NOIRE DISSIMULÉE TELLE QUE LE MODÈLE "6240240290" DE RICHELIEU. PRÉVOIR UNE ENCAVURE DANS LE CONTREPLAQUÉ POUR L'INSTALLATION DE CELLE-CI. COORDONNER LA QUANTITÉ NÉCESSAIRE AFIN D'ASSURER LA SOLIDITÉ DU COMPTOIR.
35 SUPPORT DISSIMULÉ TEL QUE LE MODÈLE "2621712G" DE RICHELIEU. PRÉVOIR UNE ENCAVURE DANS LE PANNEAU DE PARTICULES POUR L'INSTALLATION DE CELLE-CI. COORDONNER LA QUANTITÉ NÉCESSAIRE AFIN D'ASSURER LA SOLIDITÉ DE LA TABLETTE.
36 ÉQUERRE DE FIXATION NOIRE DISSIMULÉE TELLE QUE LE MODÈLE "6240090290" DE RICHELIEU. PRÉVOIR UNE ENCAVURE DANS LE CONTREPLAQUÉ POUR L'INSTALLATION DE CELLE-CI. COORDONNER LA QUANTITÉ NÉCESSAIRE AFIN D'ASSURER LA SOLIDITÉ.
37 COMPTOIR EN PLAQUE D'ACIER INOXYDABLE PLIÉE, NUANCE 304, FINI #4, 5mm D'ÉPAISSEUR.
38 PANNEAU DE SUPPORT, SELON LES RECOMMANDATIONS DU FABRICANT.
39 GRILLE DE VENTILATION FINI ALUMINIUM INTÉGRÉE DANS LE MOBILIER, COORDONNER LE PERCEMENT, VOIR PLANS ET VOIR DEVIS.
40 ÉQUERRE DE FIXATION NOIRE DISSIMULÉE TELLE QUE LE MODÈLE "6401418900" DE RICHELIEU.COORDONNER LA QUANTITÉ NÉCESSAIRE AFIN D'ASSURER LA SOLIDITÉ DU COMPTOIR.
41 PRISE ÉLECTRIQUE, TI ET/OU RÉSEAU, COORDONNER L'EMPLACEMENT AVEC ING. MÉCANIQUE ET PRÉVOIR LE PERCEMENT DU MOBILIER.
42 RIVET EN ACIER INOXYDABLE 6mm DE DIAMÈTRE @ 150mm C/C.
43 SCELLANT CARCÉRAL CONTINU, VOIR DEVIS
44 DESSOUS EN PLAQUE D'ACIER INOXYDABLE 3mm D'ÉPAISSEUR.
45 ANCRAGES EN ACIER INOXYDABLE 12.7mm DE DIAMÈTRE DE PART ET D'AUTRE DE LA CLOISON @ 400mm C/C.
46 CRÉMAILLÈRE MODÈLE TEL QUE #8584143 DE RICHELIEU DE LONGUEURS REQUISES.
47 PATIN AJUSTABLE EN ACIER INOXYDABLE TEL QUE LE MODÈLE "BP750050170" DE RICHELIEU.
48 TRINGLE 25mm DE DIAMÈTRE TEL QUE "1215608900" AVEC SUPPORTS POUR TRINGLE TEL QUE 3221560900" DE "RICHELIEU".
49 ANCRAGES LATÉRAUX DE 12.7mm DE DIAMÈTRE.
50 PLAQUE EN ACIER INOXYDABLE 5mm D'ÉPAISSEUR À CHAQUE EXTRÉMITÉ SOUDÉE À LA PLAQUE PLIÉE.
51 MURS-RIDEAUX, VOIR ÉLÉVATIONS SUR SÉRIE DE FEUILLES A3.
52 PERCEMENT DU MOBILIER ET/OU DU MURS CIRCULAIRE ± 75mm DE DIAMÈTRE POUR LE PASSAGE DES FILS, FINIR LES CHANTS.
53 PANNEAU DE MDF 13 mm, PEINT COULEUR "A".
54 MICRO PARE-BALLE, SPÉCIFICATIONS PAR INGÉNIEUR MÉCANIQUE.

LÉGENDE

PROPOSÉ	EXISTANT	DESCRIPTION	PROPOSÉ	EXISTANT	DESCRIPTION

NOTES

REV. No.	DATE	NATURE	PAR	APPROUVÉ
5	25-03-21	POUR SOUMISSION		
4	25-02-28	PLANS POUR DEMANDE DE PERMIS		
3	25-01-24	PLANS POUR COMMENTAIRES 90%		
2	24-11-22	PLANS POUR COMMENTAIRES 75%		

SCEAU :

Ordre des architectes du Québec — A 5107 LINO JOSÉ GOMES ALVES ARCHITECTE

Ordre des architectes du Québec — A 5158 GUILLAUME MOREST ARCHITECTE

ARCHITECTURE :
CCM2 ARCHITECTES + Confluence ARCHITECTURE

STRUCTURE - CIVIL :
qdi

MÉCANIQUE - ÉLECTRICITÉ :
DWB CONSULTANTS

Ville de Gatineau — SERVICE DES INFRASTRUCTURES ET DES PROJETS

NOM DU PROJET :
NOUVEAU POINT DE SERVICE DU SPVG – SECTEUR AYLMER

TITRE :
MOBILIERS INTÉGRÉS NIVEAU 100

LOCALISATION DU PROJET :

No VILLE : 22-2029-A201-XXX-YZZ	
RELEVÉ PAR : -	CONÇU PAR : G.M.
DESSINÉ PAR : F.G.B.	VÉRIFIÉ PAR : Y.G.
DATE : 25-03-21	APPROUVÉ PAR : -
No PROJET (FIRME) : 23002	ÉCHELLE : As indicated
No APPEL D'OFFRES : 2025 SP 024	PLAN No. : A8.2

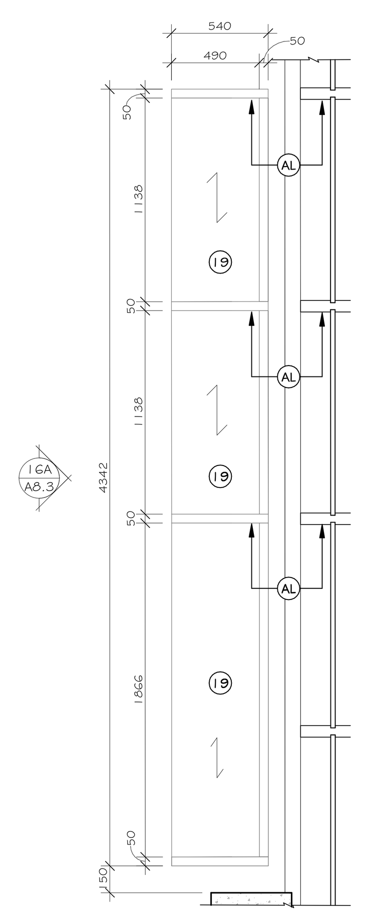

16 PLAN AGRANDI - BANC HALL
A2.6 LOCAL 102 — ÉCHELLE 1 : 25

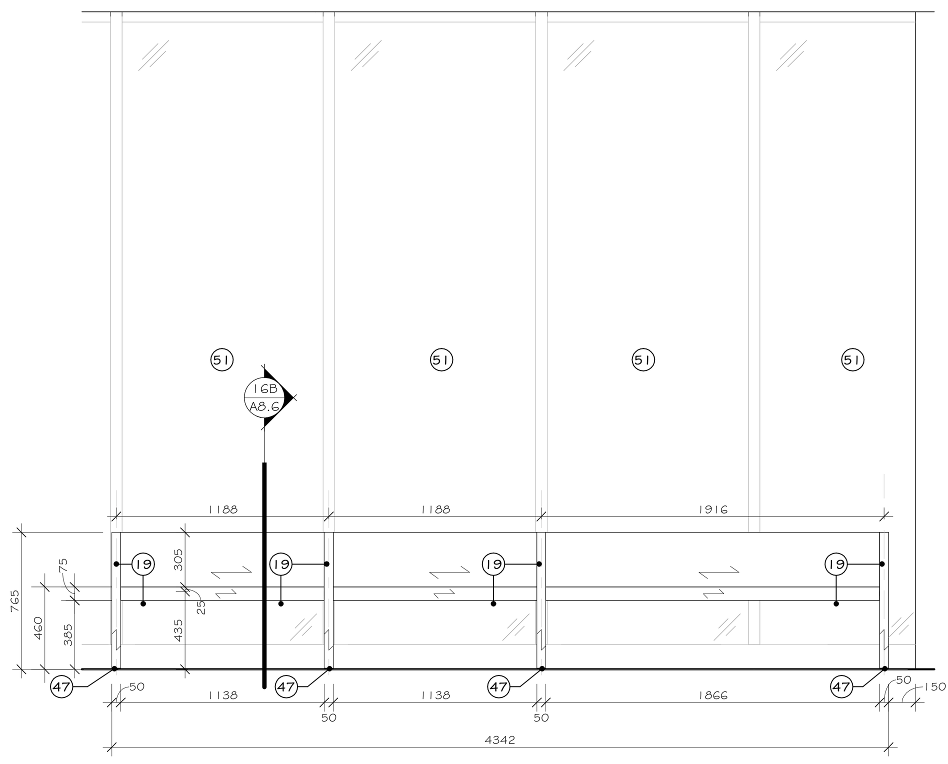

16A ÉLÉVATION - BANC HALL
A8.3 LOCAL 102 — ÉCHELLE 1 : 25

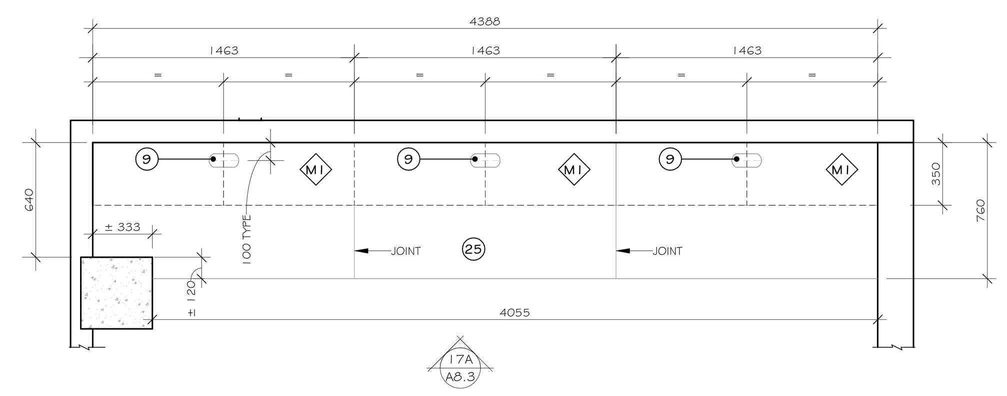

17 PLAN AGRANDI - COMPTOIR DE RAPPORTS
A2.6 LOCAL 106H — ÉCHELLE 1 : 25

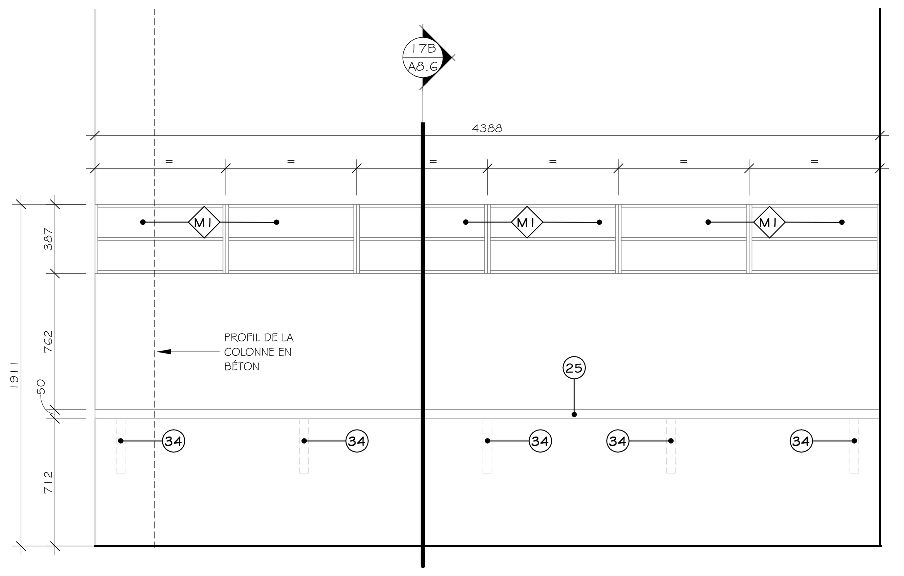

17A ÉLÉVATION COMPTOIR DE RAPPORTS
A8.3 LOCAL 106H — ÉCHELLE 1 : 25

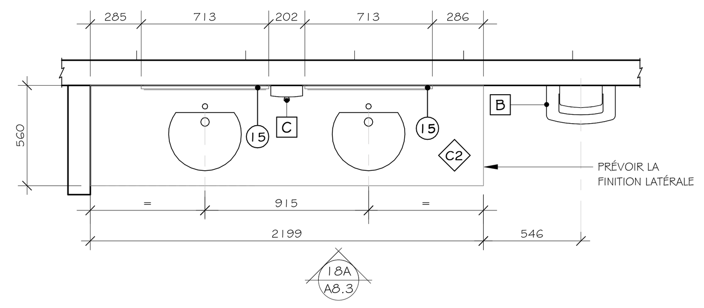

18 PLAN AGRANDI - VANITÉ HOMME
A2.7 LOCAL 118A — ÉCHELLE 1 : 25

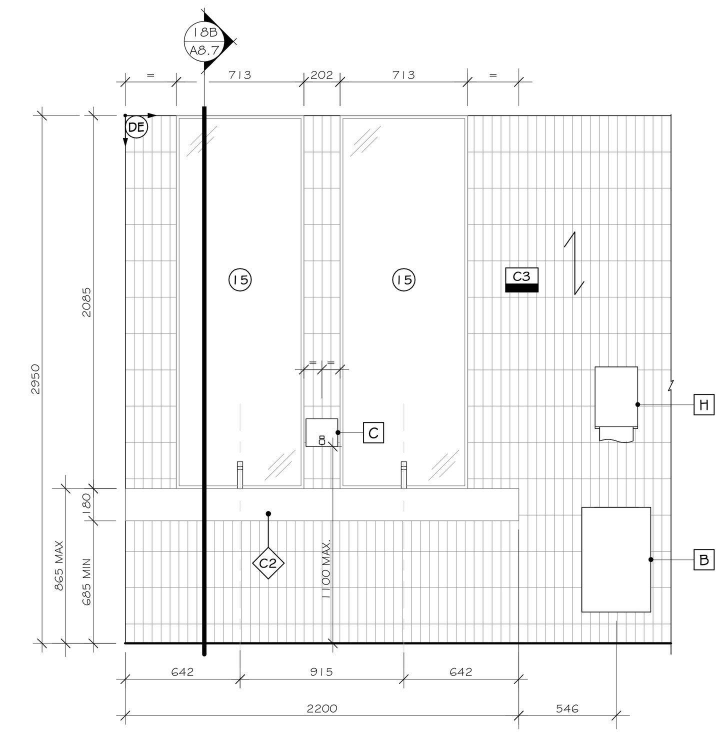

18A ÉLÉVATION - VANITÉ HOMME
A2.20 LOCAL 118A — ÉCHELLE 1 : 25

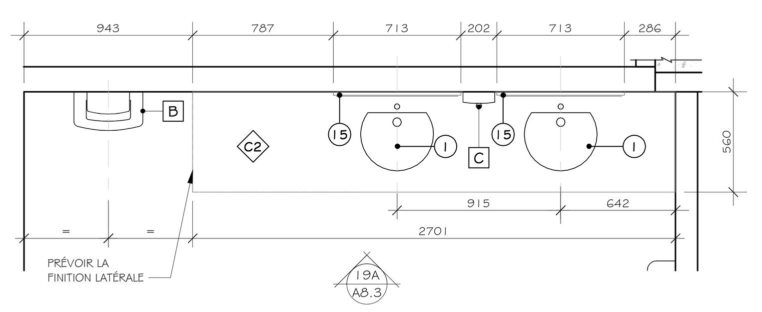

19 PLAN AGRANDI - VANITÉ FEMME
A2.7 LOCAL 118B — ÉCHELLE 1 : 25

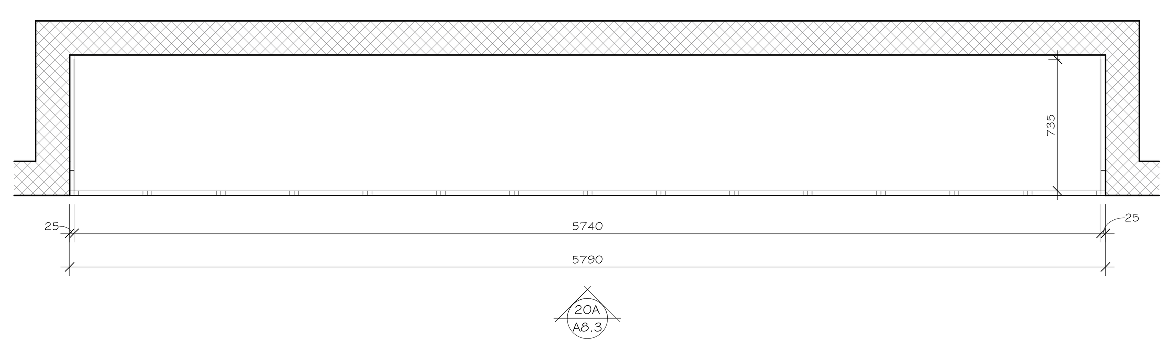

20 PLAN AGRANDI - MOBILIER CASIERS
A2.1 LOCAL : 100-COR04 — ÉCHELLE 1 : 25

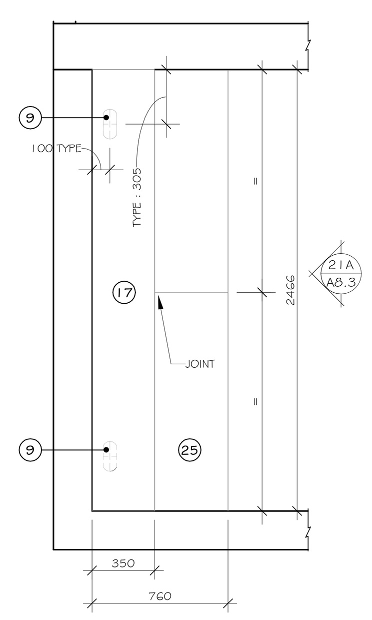

21 PLAN AGRANDI - COMPTOIR ACCUEIL PUBLIC
A2.6 LOCAL : 111 — ÉCHELLE 1 : 25

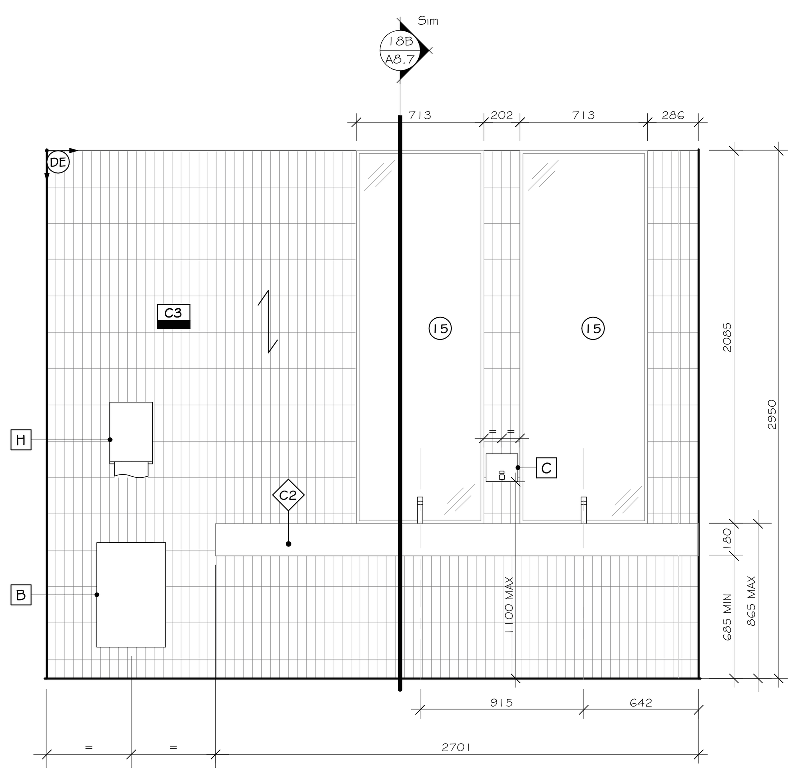

19A ÉLÉVATION - VANITÉ FEMME
A2.20 LOCAL 118B — ÉCHELLE 1 : 25

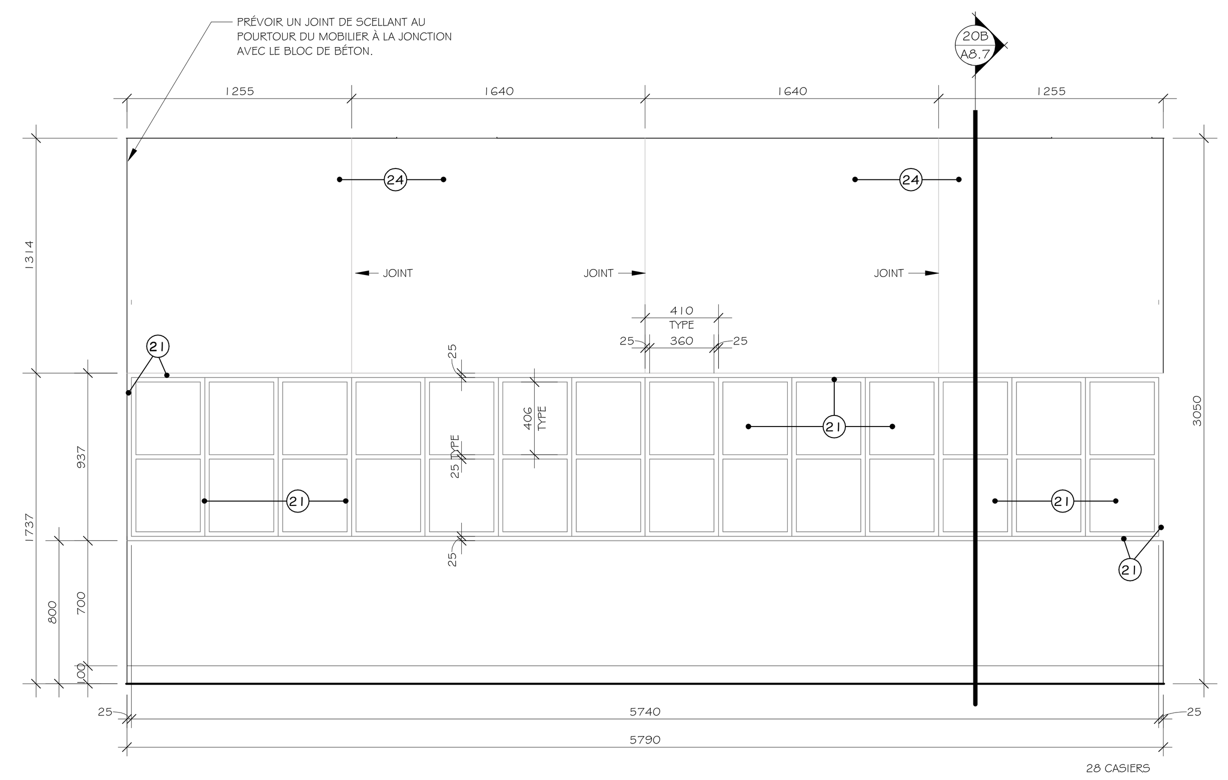

20A ÉLÉVATION - MOBILIER CASIERS
A8.3 LOCAL : 100-COR04 — ÉCHELLE 1 : 25

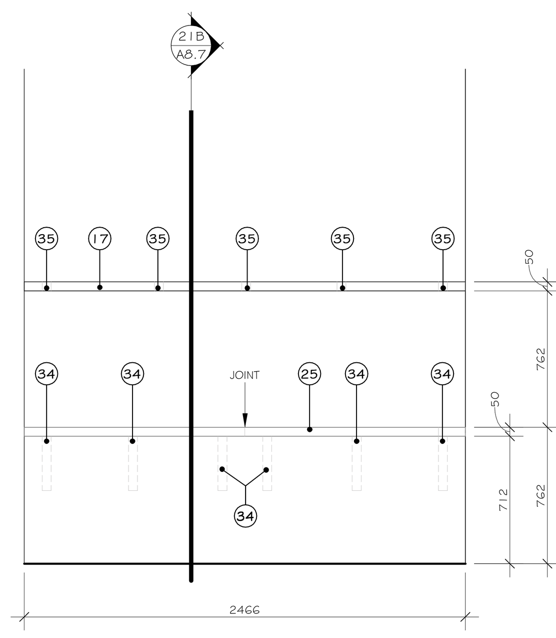

21A ÉLÉVATION - COMPTOIR ACCUEIL PUBLIC
A8.3 LOAUX 111 ET 106K — ÉCHELLE 1 : 25

LÉGENDE DES FINIS - MOBILIERS

FINIS

- F1 — STRATIFIÉ COULEUR #W2007 "NOYER ARTISAN RAFFINÉ" FINI BOIS ARTISAN (AW) DE "ARBORITE".
- F2 — STRATIFIÉ COULEUR #5548 "GRIS CONTEMPORAIN" FINI CACHEMIRE (CA) DE "ARBORITE".
- F3 — STRATIFIÉ COULEUR #V7003 "SATIN NOIR" FINI VR DE "ARBORITE".
- F4 — STRATIFIÉ COULEUR #5434 "CHARCOAL" FINI CACHEMIRE (CA) DE "ARBORITE".

COMPTOIRS

- C1 — COMPTOIR TYPE 1
  DOUBLE PANNEAUX DE CONTREPLAQUÉ 16mm D'ÉPAISSEUR RECOUVERT D'ACIER INOXYDABLE COULEUR #304 NUANCE 4.
  DOSSERET 100mm DE HAUTEUR, EN PANNEAU DE CONTRAPLAQUÉ 16mm D'ÉPAISSEUR RECOUVERT D'ACIER INOXYDABLE COULEUR COULEUR #304 NUANCE 4.
- C2 — COMPTOIR TYPE 2
  SURFACE SOLIDE / WILSONART / ASPEN QUARTZITE / 9245SS / 13mm D'ÉPAISSEUR.
- C3 — COMPTOIR TYPE 3
  GRANIT / SILESTONE / NIGHT TEBAS18 / FINI POLI / 13mm D'ÉPAISSEUR.
- C4 — COMPTOIR TYPE 4
  PANNEAU DE CONTREPLAQUÉ / FINI STRATIFIÉ TEL QUE "F1" / 25mm D'ÉPAISSEUR AVEC CHANT DE PVC 2mm DE MÊME FINI.
- C5 — COMPTOIR TYPE 5
  PANNEAU DE CONTREPLAQUÉ / FINI STRATIFIÉ TEL QUE "F4" / 25mm D'ÉPAISSEUR AVEC CHANT DE PVC 2mm DE MÊME FINI.
- C6 — COMPTOIR TYPE 6
  QUARTZ / SILESTONE / ETERNAL "ET STATUARIO" / FINI SUEDE / 13mm D'ÉPAISSEUR.
- C7 — COMPTOIR TYPE 7
  DOUBLE PANNEAUX DE CONTREPLAQUÉ 16mm D'ÉPAISSEUR RECOUVERT D'ACIER INOXYDABLE COULEUR #304 NUANCE 4.
- C8 — COMPTOIR TYPE 8
  DOUBLE PANNEAUX DE CONTREPLAQUÉ 16mm D'ÉPAISSEUR FINI TRATIFIÉ TEL QUE "F2" AVEC CHANT DE PVC 2mm DE MÊME FINI.

MODULES

- M1 — MODULE TYPE 1
  BÂTI :
  FACES EXTÉRIEURES : PANNEAU DE PARTICULES 16mm FINI "F1" AVEC CHANT DE PVC 1mm DE MÊME FINI.
  FACES INTÉRIEURES : FINI MÉLAMINE BLANCHE.
  COUP DE PIED : PANNEAU DE CONTREPLAQUÉ 19mm FINI "F1"
  PORTES/FAÇADES : PANNEAU DE PARTICULES 16mm FINI "F1".
  POIGNÉES : "#BP23639619 5" FINI NICKEL BROSSÉ (106mm) DE "RICHELIEU".
- M2 — MODULE TYPE 2
  BÂTI :
  FACES EXTÉRIEURES : PANNEAU DE CONTREPLAQUÉ 16mm D'ÉPAISSEUR, FINI "F4" AVEC CHANT DE PVC 2.5mm DE MÊME FINI.
  FACES INTÉRIEURES : FINI STRATIFIÉ BLANC.
  COUP DE PIED : PANNEAU DE CONTREPLAQUÉ 19mm FINI "F4"
  PORTES/FAÇADES : PANNEAU DE CONTREPLAQUÉ 16mm FINI "F4".
  POIGNÉES : "#BP236396195" FINI NICKEL BROSSÉ (106mm) DE "RICHELIEU".
- M3 — MODULE TYPE 3
  BÂTI :
  FACES EXTÉRIEURES : PANNEAU DE PARTICULES 16mm FINI "F2" AVEC CHANT DE PVC 2.5mm DE MÊME FINI.
  FACES INTÉRIEURES : FINI MÉLAMINE BLANCHE.
  COUP DE PIED : PANNEAU DE CONTREPLAQUÉ 19mm FINI "F2"
  PORTES/FAÇADES : PANNEAU DE PARTICULES 16mm FINI "F2".
  POIGNÉES : "#BP236396195" FINI NICKEL BROSSÉ DE "RICHELIEU".
- M4 — MODULE TYPE 4
  BÂTI :
  FACES EXTÉRIEURES : PANNEAU DE PARTICULES 16mm FINI "F4" AVEC CHANT DE PVC 2.5mm DE MÊME FINI.
  FACES INTÉRIEURES : FINI MÉLAMINE BLANCHE.
  COUP DE PIED : PANNEAU DE CONTREPLAQUÉ 19mm FINI "F4"
  PORTES/FAÇADES : PANNEAU DE PARTICULES 16mm FINI "F4".
  POIGNÉES : "#BP236396195" FINI NICKEL BROSSÉ (106mm) DE "RICHELIEU".
- M5 — MODULE TYPE 5
  BÂTI :
  FACES EXTÉRIEURES : PANNEAU DE CONTREPLAQUÉ 16mm FINI "F1" AVEC CHANT DE PVC 1mm DE MÊME FINI.
  FACES INTÉRIEURES : FINI STRATIFIÉ BLANC.
  COUP DE PIED : PANNEAU DE CONTREPLAQUÉ 19mm FINI "F1"
  PORTES/FAÇADES : PANNEAU DE CONTREPLAQUÉ 16mm FINI "F1".
  POIGNÉES : "#BP236396195" FINI NICKEL BROSSÉ (106mm) DE "RICHELIEU".
- M6 — MODULE TYPE 6
  BÂTI :
  FACES EXTÉRIEURES : PANNEAU DE PARTICULES16mm FINI "F3" AVEC CHANT DE PVC 2mm DE MÊME FINI.
  FACES INTÉRIEURES : FINI MÉLAMINE BLANCHE.
  COUP DE PIED : PANNEAU DE CONTREPLAQUÉ 19mm FINI "F3"
  PORTES/FAÇADES : PANNEAU DE PARTICULES 16mm FINI "F3".
  POIGNÉES : "#BP236396195" FINI NICKEL BROSSÉ (106mm) DE "RICHELIEU".

VOIR LÉGENDE DES FINIS À LA PAGE A2.20 POUR DESCRIPTION COMPLÈTE.

NOTES

LISTE DE NOTES EFFECTIVE POUR LES FEUILLES A8.1 @ A8.4

1 APPAREIL DE PLOMBERIE, SPÉCIFICATIONS PAR INGÉNIEUR MÉCANIQUE.
2 ÉVIER EN ACIER INOXYDABLE NUANCE 304, FINI #4 PRÉMOULÉ DANS LE COMPTOIR TEL QUE "C1", 610mm DE LARGEUR X 460mm DE PROFONDEUR, PROFONDEUR DE LA CUVE 300mm. COORDONNER LES PERCEMENTS POUR LE DRAIN ET LA ROBINETTERIE AVEC INGÉNIEUR MÉCANIQUE.
3 PATTE EN TUBULAIRE D'ACIER PEINT 50mm x 50mm PEINTURE CUITE EN USINE. COULEUR "E".
4 SUPPORT POUR TABLETTE ROBUSTE DE CONTREPLAQUÉ INSTALLÉ SUR CRÉMAILLÈRES ULTRA-ROBUSTES TEL QUE #185018143" COULEUR "ANOCHROME" DE RICHELIEU.
5 TABLETTE EN PANNEAU DE CONTREPLAQUÉ 25mm FINI "F4" SUR TOUTES LES FACES AVEC BANDE DE CHANT EN PVC 2.5mm DE MÊME FINI, INSTALLÉE SUR CRÉMAILLÈRE.
6 VOLET DE COMPTOIR, VOIR ÉLÉVATION SUR SÉRIE DE FEUILLES A7 ET VOIR DEVIS.
7 PANNEAU DE STRATIFIÉ MASSIF DE 16mm D'ÉPAISSEUR DE FINI "F4".
8 SECTION VITRÉE, VOIR ÉLÉVATIONS, SÉRIE DE FEUILLE A7, POUR DESCRIPTION COMPLÈTE.
9 PASSE-FILS TEL QUE LE MODÈLE "10576100" DE COULEUR GRIS LORSQUE LE FINI EST "F2" ET DE COULEUR NOIR LORSQUE LE FINI EST "F1" ET "F4" DE RICHELIEU.
10 TABLETTE EN PANNEAU DE PARTICULES 25mm D'ÉPAISSEUR FINI TEL QUE "F4".
11 ÉQUIPEMENT ET/OU ACCESSOIRES HORS CONTRAT. COORDONNER LE BRANCHEMENT ÉLECTRIQUE ET/OU À L'EAU AVEC INGÉNIEUR MÉCANIQUE.
12 PANNEAU DE CONTREPLAQUÉ 16mm D'ÉPAISSEUR FINI "F1".
13 BANC FAIT D'UN PANNEAU DE CONTREPLAQUÉ 16mm D'ÉPAISSEUR FINI "F1" AVEC CHANT DE PVC DE MÊME FINI.
14 ÉQUERRE DE FIXATION EN ACIER TELLE QUE LE MODÈLE "6802121290" DE RICHELIEU. PEINDRE DE COULEUR "E" VOIR LÉGENDE DE COLORATION. LE SOUS-TRAITANT DEVRA VALIDER LE NOMBRE EXACT D'ÉQUERRES NÉCESSAIRES POUR SOUTENIR LES BANCS. LES ÉQUERRES DEVRONT ÊTRE FIXÉES SOLIDEMENT AU MUR.
15 MIROIR CLAIR SUR UN PANNEAU DE CONTREPLAQUÉ 13mm D'ÉPAISSEUR. MOULURE EN ALUMINIUM EN "L" FINI ANODISÉ NOIR.
16 FINI EN CÉRAMIQUE INSTALLÉ SUR LE MOBILIER. VOIR LÉGENDE DES FINIS ET VOIR ÉLÉVATIONS
17 TABLETTE EN DEUX PANNEAUX DE PARTICULES 25mm D'ÉPAISSEUR FINI TEL QUE "FI".
18 SYSTÈME DE RÉCUPÉRATION TEL QUE "51491550DM117" DE "RICHELIEU". AVEC BAC DE DIMENSIONS REQUISES.
19 PANNEAU DE CONTREPLAQUÉ 13mm ET/OU 25mm D'ÉPAISSEUR FINI "F1" AVEC CHANT DE PVC DE 1mm DE MÊME FINI.
20 SYSTÈME DE GESTION DES DÉCHETS DE DIMENSIONS REQUISES, TEL QUE "471945910" DE "RICHELIEU".
21 PANNEAU DE CONTREPLAQUÉ 13mm, 16mm ET/OU 25mm D'ÉPAISSEUR FINI "F2" AVEC CHANT DE PVC DE 2.5mm DE MÊME FINI.
22 TABLETTE EN PANNEAU DE PARTICULES 25mm D'ÉPAISSEUR ET PANNEAU DU FOND 16mm D'ÉPAISSEUR FINI TEL QUE "FI".
23 CASIER EN PANNEAU DE CONTREPLAQUÉ 16mm D'ÉPAISSEUR FINI "F1" AVEC CHANT DE PVC DE 1mm DE MÊME FINI.
24 PANNEAU DE CONTREPLAQUÉ 13mm D'ÉPAISSEUR FINI "F2" AVEC CHANT DE PVC DE 2.5mm DE MÊME FINI. INSTALLATION SUR "Z-CLIP".
25 PANNEAU DE CONTREPLAQUÉ 16mm D'ÉPAISSEUR FINI "F4" AVEC CHANT DE PVC DE 2.5mm DE MÊME FINI.
26 PASSE-DOCUMENT PARE-BALLE (12" X 16") TEL QUE "SSDT3C" DE "CRLAURENCE".
27 NUMÉROTATION DES CASIERS EN PELLICULE DE VINYLE DE COULEUR NOIR MAT. CALIGRAPHIE ARIAL. SÉQUENCE DE NUMÉRO À COORDONNER AVEC LE CLIENT.
28 SERRURE À CAME TEL QUE "BP140102090" DE "RICHELIEU".
29 BLOC DE BOIS DE DIMENSIONS REQUISES
30 MÉTAUX OUVRÉ, VOIR DÉTAILS SUR LA FEUILLE A7.10.
31 PANNEAU DE CONTREPLAQUÉ 19mm D'ÉPAISSEUR FINI "F4".
32 GYPSE PEINT, VOIR PLANS DES FINIS.
33 ÉQUERRE DE FIXATION NOIRE DISSIMULÉE TELLE QUE LE MODÈLE "6240180290" DE RICHELIEU. PRÉVOIR UNE ENCAVURE DANS LE CONTREPLAQUÉ POUR L'INSTALLATION DE CELLE-CI. COORDONNER LA QUANTITÉ NÉCESSAIRE AFIN D'ASSURER LA SOLIDITÉ DU COMPTOIR.
34 ÉQUERRE DE FIXATION NOIRE DISSIMULÉE TELLE QUE LE MODÈLE "6240240290" DE RICHELIEU. PRÉVOIR UNE ENCAVURE DANS LE CONTREPLAQUÉ POUR L'INSTALLATION DE CELLE-CI. COORDONNER LA QUANTITÉ NÉCESSAIRE AFIN D'ASSURER LA SOLIDITÉ DU COMPTOIR.
35 SUPPORT DISSIMULÉ TEL QUE LE MODÈLE "2621712G" DE RICHELIEU. PRÉVOIR UNE ENCAVURE DANS LE PANNEAU DE PARTICULES POUR L'INSTALLATION DE CELLE-CI. COORDONNER LA QUANTITÉ NÉCESSAIRE AFIN D'ASSURER LA SOLIDITÉ DE LA TABLETTE.
36 ÉQUERRE DE FIXATION NOIRE DISSIMULÉE TELLE QUE LE MODÈLE "6240090290" DE RICHELIEU. PRÉVOIR UNE ENCAVURE DANS LE CONTREPLAQUÉ POUR L'INSTALLATION DE CELLE-CI. COORDONNER LA QUANTITÉ NÉCESSAIRE AFIN D'ASSURER LA SOLIDITÉ.
37 COMPTOIR EN PLAQUE D'ACIER INOXYDABLE PLIÉE, NUANCE 304, FINI #4, 5mm D'ÉPAISSEUR.
38 PANNEAU DE SUPPORT, SELON LES RECOMMANDATIONS DU FABRICANT.
39 GRILLE DE VENTILATION FINI ALUMINIUM INTÉGRÉE DANS LE MOBILIER, COORDONNER LE PERCEMENT, VOIR PLANS ET VOIR DEVIS.
40 ÉQUERRE DE FIXATION NOIRE DISSIMULÉE TELLE QUE LE MODÈLE "640141890" DE RICHELIEU.COORDONNER LA QUANTITÉ NÉCESSAIRE AFIN D'ASSURER LA SOLIDITÉ DU COMPTOIR.
41 PRISE ÉLECTRIQUE, TI ET/OU RÉSEAU, COORDONNER L'EMPLACEMENT AVEC ING. MÉCANIQUE ET PRÉVOIR LE PERCEMENT DU MOBILIER.
42 RIVET EN ACIER INOXYDABLE 6mm DE DIAMÈTRE @ 150mm C/C.
43 SCELLANT CARCÉRAL CONTINU, VOIR DEVIS
44 DESSOUS EN PLAQUE D'ACIER INOXYDABLE 3mm D'ÉPAISSEUR.
45 ANCRAGES EN ACIER INOXYDABLE 12.7mm DE DIAMÈTRE DE PART ET D'AUTRE DE LA CLOISON @ 400mm C/C.
46 CRÉMAILLÈRE MODÈLE TEL QUE #8584143 DE RICHELIEU DE LONGUEURS REQUISES.
47 PATIN AJUSTABLE EN ACIER INOXYDABLE TEL QUE LE MODÈLE "BP750050170" DE RICHELIEU.
48 TRINGLE 25mm DE DIAMÈTRE TEL QUE "1215608900" AVEC SUPPORTS POUR TRINGLE TEL QUE 3221560900" DE "RICHELIEU".
49 ANCRAGES LATÉRAUX DE 12.7mm DE DIAMÈTRE.
50 PLAQUE EN ACIER INOXYDABLE 5mm D'ÉPAISSEUR À CHAQUE EXTRÉMITÉ SOUDÉE À LA PLAQUE PLIÉE.
51 MURS-RIDEAUX, VOIR ÉLÉVATIONS SUR SÉRIE DE FEUILLES A3.
52 PERCEMENT DU MOBILIER ET/OU DU MURS CIRCULAIRE ± 75mm DE DIAMÈTRE POUR LE PASSAGE DES FILS, FINIR LES CHANTS.
53 PANNEAU DE MDF 13 mm, PEINT COULEUR "A".
54 MICRO PARE-BALLE, SPÉCIFICATIONS PAR INGÉNIEUR MÉCANIQUE.

LÉGENDE

PROPOSÉ	EXISTANT	DESCRIPTION	PROPOSÉ	EXISTANT	DESCRIPTION

NOTES

REV. No.	DATE	NATURE	PAR	APPROUVÉ
5	25-03-21	POUR SOUMISSION		
4	25-02-28	PLANS POUR DEMANDE DE PERMIS		
3	25-01-24	PLANS POUR COMMENTAIRES 90%		
2	24-11-22	PLANS POUR COMMENTAIRES 75%		

SCEAU :

Ordre des architectes du Québec — A 5107 — LINO JOSÉ GOMES ALVES — ARCHITECTE

Ordre des architectes du Québec — A 5158 — GUILLAUME MOREST — ARCHITECTE

ARCHITECTURE : CCM2 ARCHITECTES + Confluence ARCHITECTURE

STRUCTURE - CIVIL : qdi

MÉCANIQUE - ÉLECTRICITÉ : DWB CONSULTANTS

Ville de Gatineau — SERVICE DES INFRASTRUCTURES ET DES PROJETS

NOM DU PROJET :
NOUVEAU POINT DE SERVICE DU SPVG – SECTEUR AYLMER

TITRE :
MOBILIERS INTÉGRÉS NIVEAU 100

LOCALISATION DU PROJET :

No VILLE : 22-2029-A201-XXX-YZZ

RELEVÉ PAR : -	CONÇU PAR : G.M.
DESSINÉ PAR : F.G.B.	VÉRIFIÉ PAR : Y.G.
DATE : 25-03-21	APPROUVÉ PAR : -
No PROJET (FIRME) : 23002	ÉCHELLE : As indicated
No APPEL D'OFFRES : 2025 SP 024	PLAN No. : A8.3

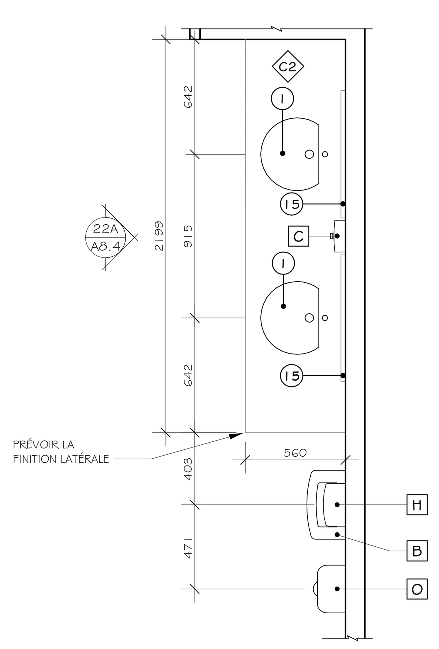

22 PLAN AGRANDI - VANITÉ HOMME
A2.7 LOCAL 205 ÉCHELLE 1 : 25

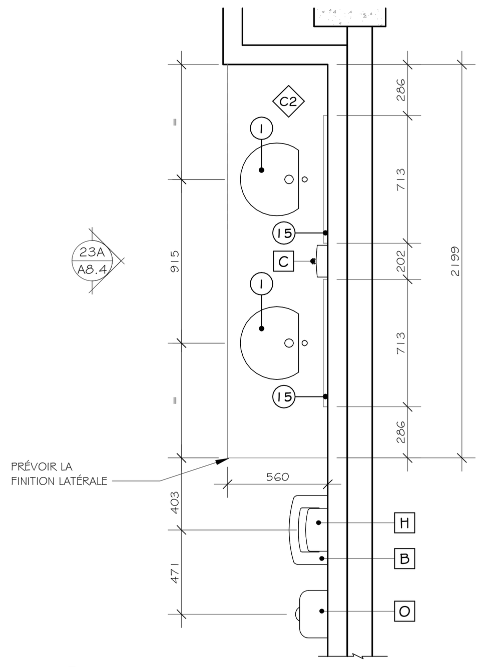

23 PLAN AGRANDI - VANITÉ FEMME
A2.7 LOCAL 206 ÉCHELLE 1 : 25

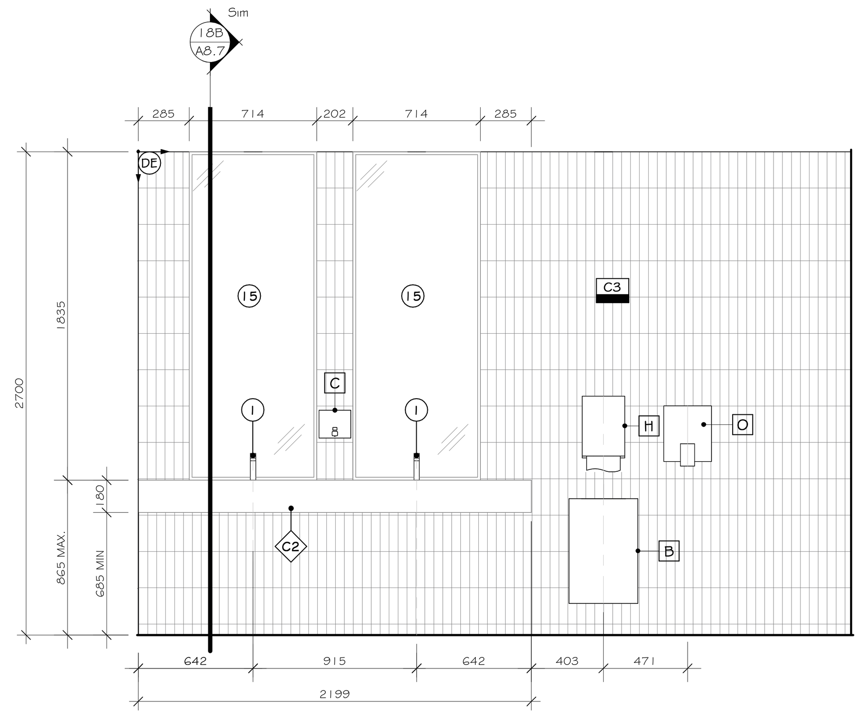

22A ÉLÉVATION - VANITÉ HOMME
A8.4 LOCAL 205 ÉCHELLE 1 : 25

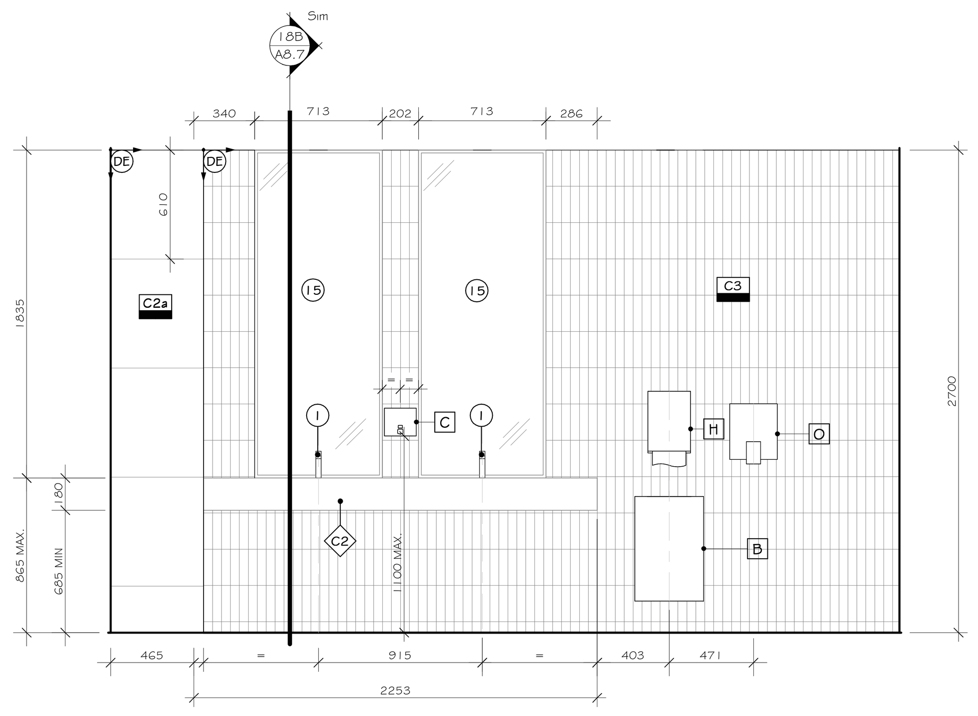

23A ÉLÉVATION - VANITÉ FEMME
A8.4 LOCAL 206 ÉCHELLE 1 : 25

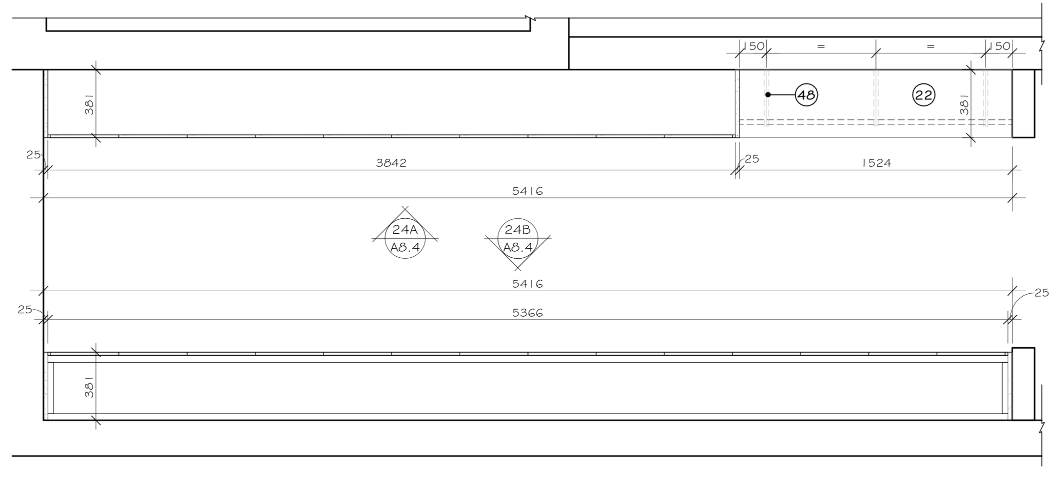

24 PLAN AGRANDI - VESTIAIRE 911
A2.2 LOCAL 210A ÉCHELLE 1 : 25

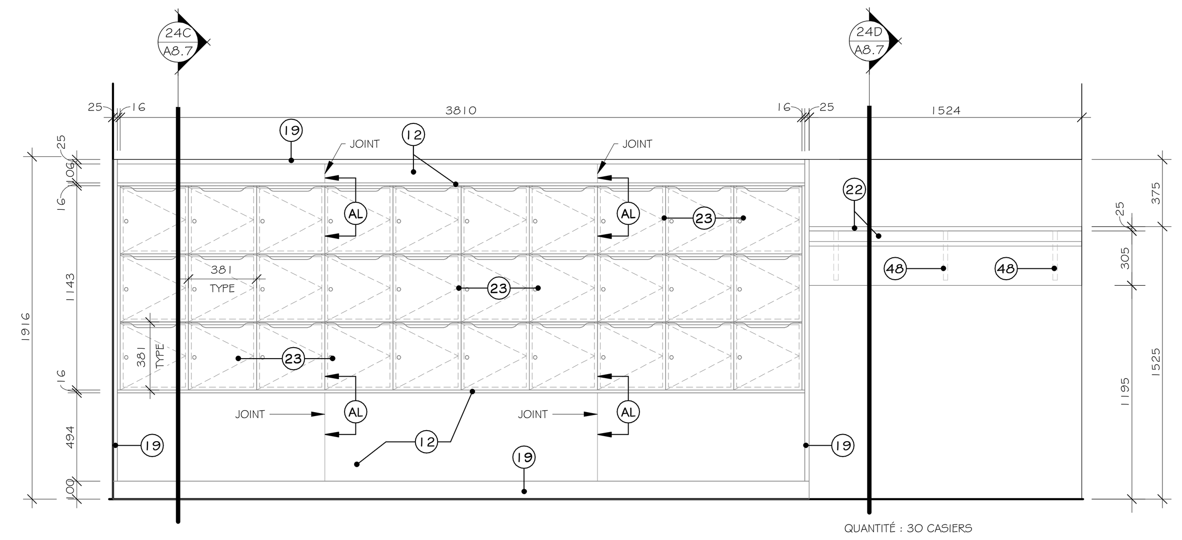

24A ÉLÉVATION - VESTIAIRE 911
A8.4 LOCAL 210A ÉCHELLE 1 : 25

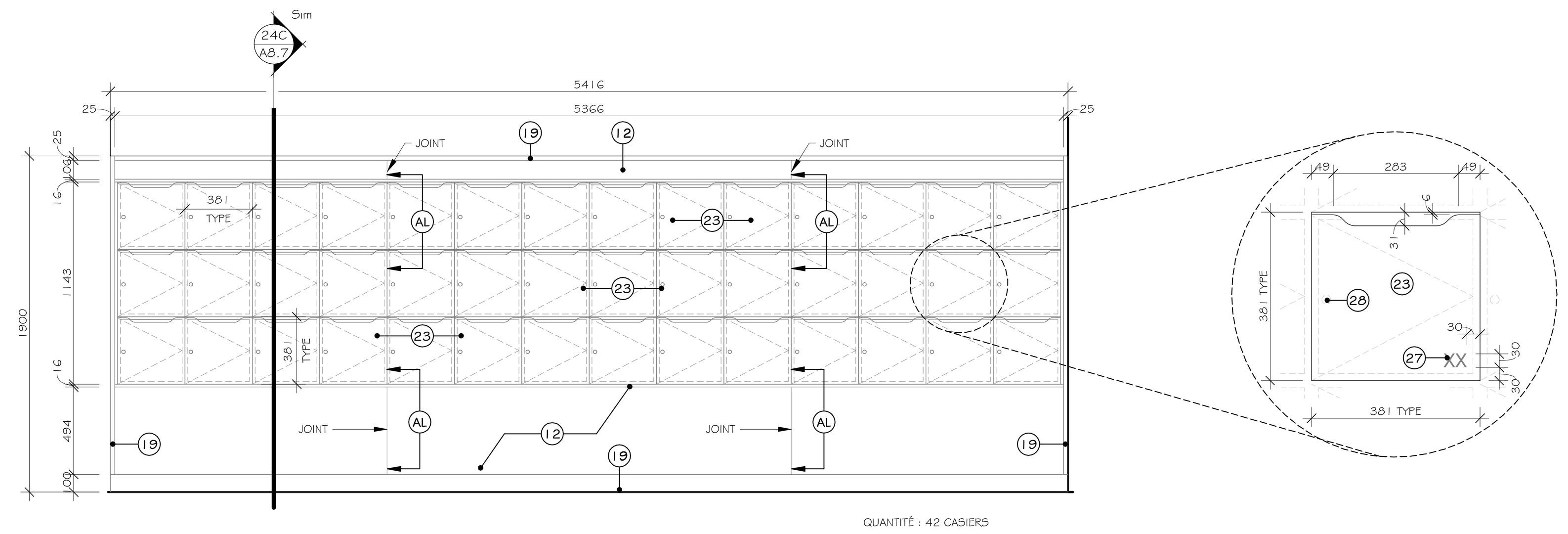

24B ÉLÉVATION - VESTIAIRE 911
A8.4 LOCAL 210A ÉCHELLE 1 : 25

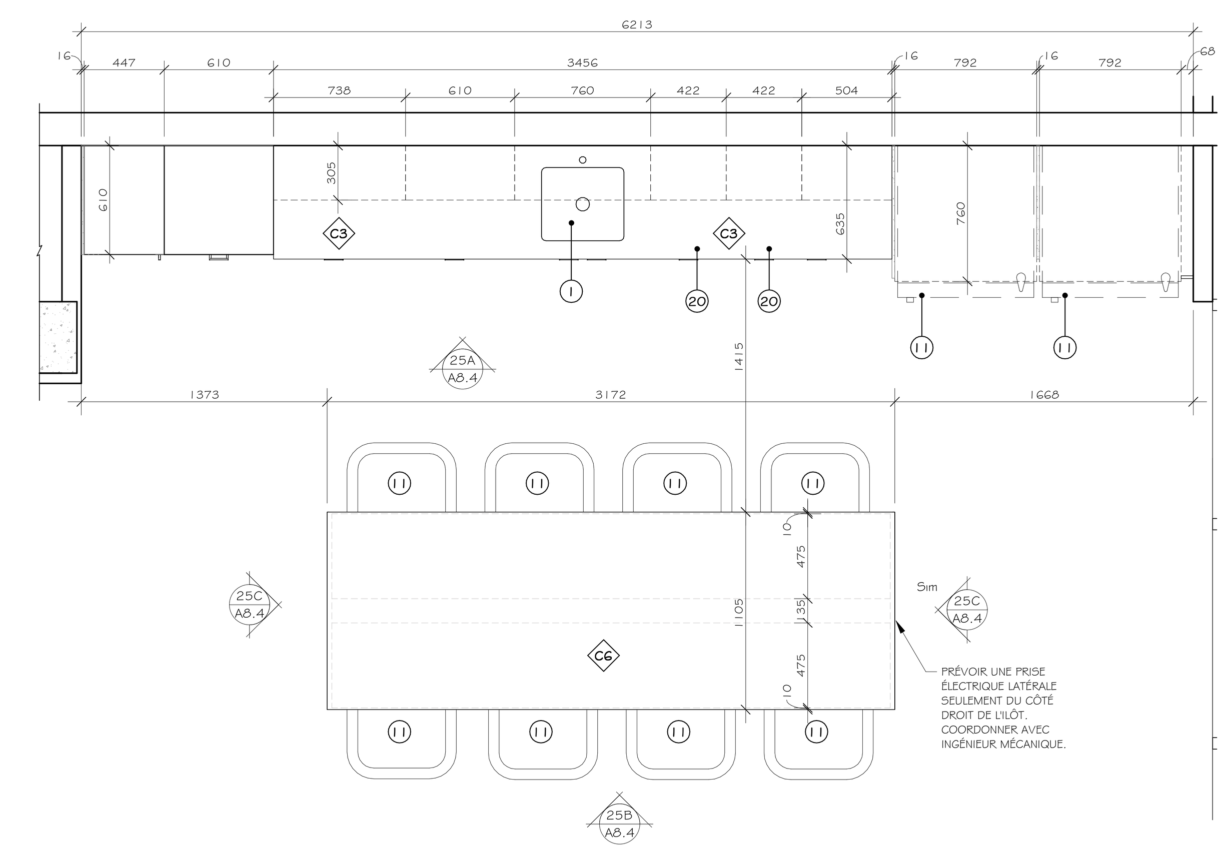

25 PLAN AGRANDI - CUISINE
A2.2 LOCAL 202 ÉCHELLE 1 : 25

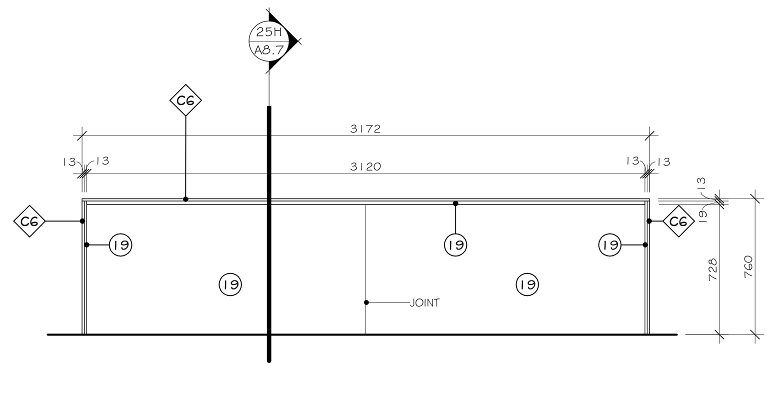

25B ÉLÉVATION - CUISINE
A8.4 LOCAL 202 ÉCHELLE 1 : 25

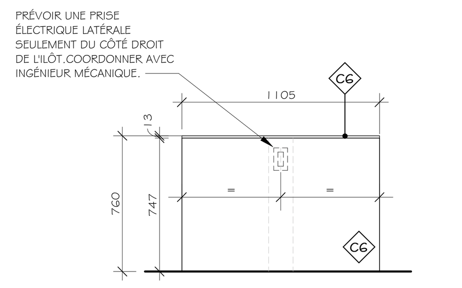

25C ÉLÉVATION - CUISINE
A8.4 LOCAL 202 ÉCHELLE 1 : 25

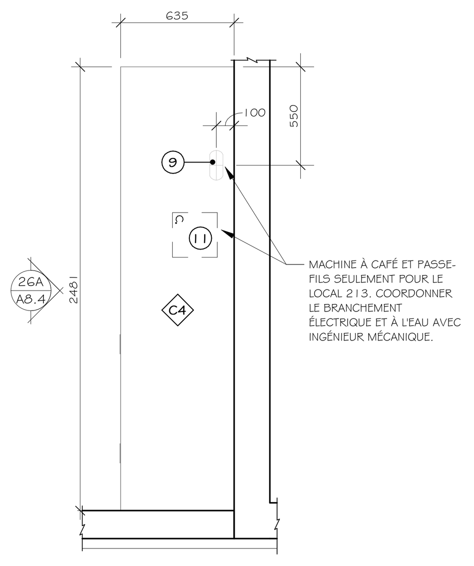

26 PLAN AGRANDI - COMPTOIR DE SERVICES
A2.2 LOCAUX : 106 ET 213 ÉCHELLE 1 : 25

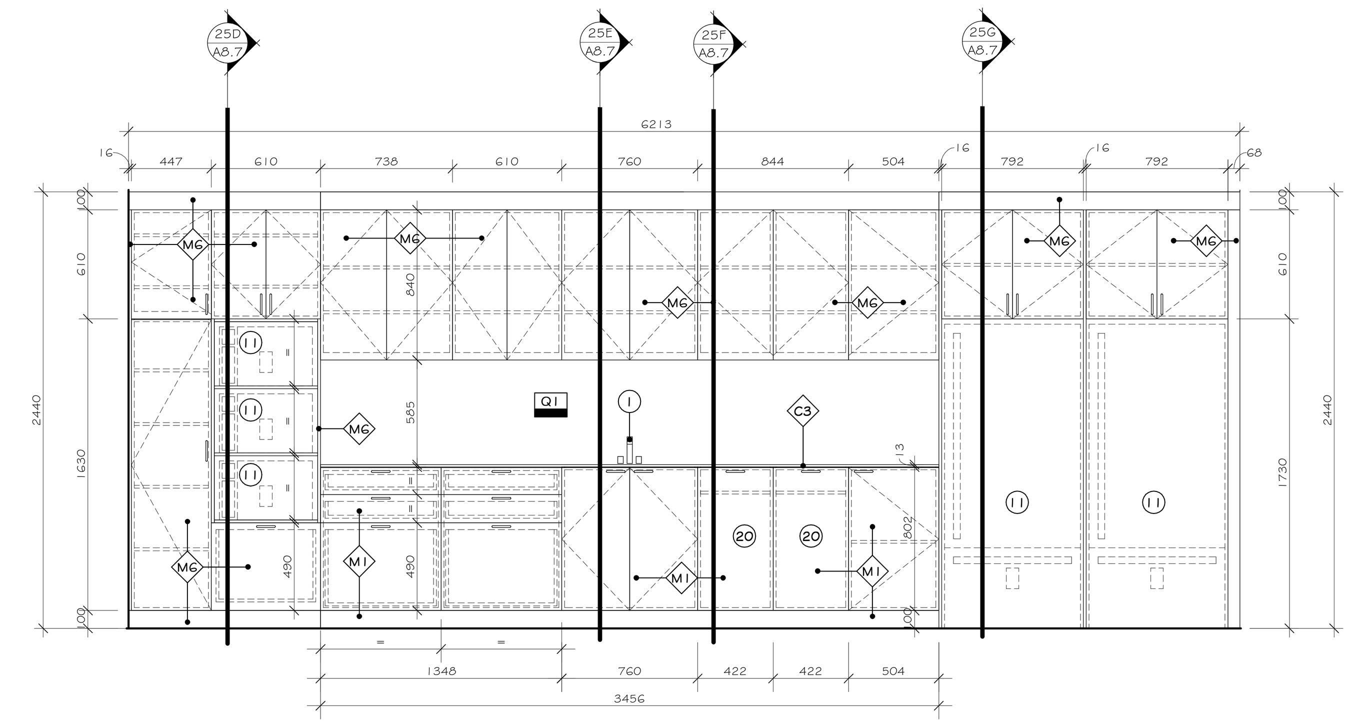

25A ÉLÉVATION - CUISINE
A8.4 LOCAL 202 ÉCHELLE 1 : 25

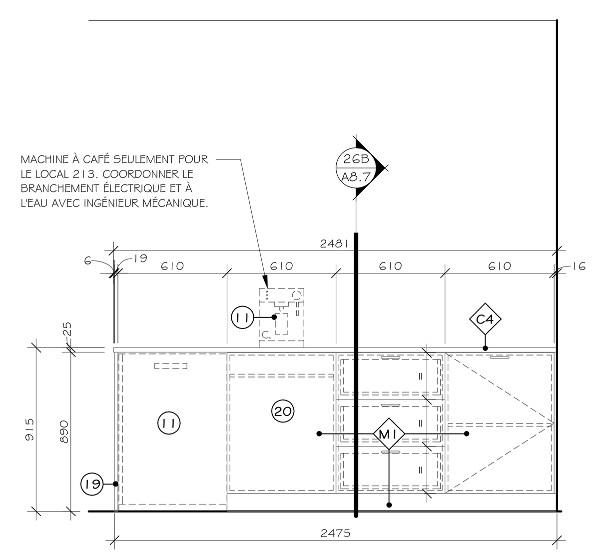

26A ÉLÉVATION - COMPTOIR DE SERVICES
A8.4 LOCAUX: 106 ET 213 ÉCHELLE 1 : 25

LÉGENDE DES FINIS - MOBILIERS

FINIS

- F1 STRATIFIÉ COULEUR #W2007 "NOYER ARTISAN RAFFINÉ" FINI BOIS ARTISAN (AW) DE "ARBORITE".
- F2 STRATIFIÉ COULEUR #5548 "GRIS CONTEMPORAIN" FINI CACHEMIRE (CA) DE "ARBORITE".
- F3 STRATIFIÉ COULEUR #V7003 "SATIN NOIR" FINI VR DE "ARBORITE".
- F4 STRATIFIÉ COULEUR #5434 "CHARCOAL" FINI CACHEMIRE (CA) DE "ARBORITE".

COMPTOIRS

- C1 COMPTOIR TYPE 1
  DOUBLE PANNEAUX DE CONTREPLAQUÉ 16mm D'ÉPAISSEUR RECOUVERT D'ACIER INOXYDABLE COULEUR #304 NUANCE 4.
  DOSSERET 100mm DE HAUTEUR, EN PANNEAU DE CONTRAPLAQUÉ 16mm D'ÉPAISSEUR RECOUVERT D'ACIER INOXYDABLE COULEUR COULEUR #304 NUANCE 4.
- C2 COMPTOIR TYPE 2
  SURFACE SOLIDE / WILSONART / ASPEN QUARTZITE / 9245SS / 13mm D'ÉPAISSEUR.
- C3 COMPTOIR TYPE 3
  GRANIT / SILESTONE / NIGHT TEBAS18 / FINI POLI / 13mm D'ÉPAISSEUR.
- C4 COMPTOIR TYPE 4
  PANNEAU DE CONTREPLAQUÉ / FINI STRATIFIÉ TEL QUE "F1" / 25mm D'ÉPAISSEUR AVEC CHANT DE PVC 2mm DE MÊME FINI.
- C5 COMPTOIR TYPE 5
  PANNEAU DE CONTREPLAQUÉ / FINI STRATIFIÉ TEL QUE "F4" / 25mm D'ÉPAISSEUR AVEC CHANT DE PVC 2mm DE MÊME FINI.
- C6 COMPTOIR TYPE 6
  QUARTZ / SILESTONE / ETERNAL "ET STATUARIO" / FINI SUEDE / 13mm D'ÉPAISSEUR.
- C7 COMPTOIR TYPE 7
  DOUBLE PANNEAUX DE CONTREPLAQUÉ 16mm D'ÉPAISSEUR RECOUVERT D'ACIER INOXYDABLE COULEUR #304 NUANCE 4.
- C8 COMPTOIR TYPE 8
  DOUBLE PANNEAUX DE CONTREPLAQUÉ 16mm D'ÉPAISSEUR FINI TRATIFIÉ TEL QUE "F2" AVEC CHANT DE PVC 2mm DE MÊME FINI.

MODULES

- M1 MODULE TYPE 1
  BÂTI :
  FACES EXTÉRIEURES : PANNEAU DE PARTICULES 16mm FINI "F1" AVEC CHANT DE PVC 1mm DE MÊME FINI.
  FACES INTÉRIEURES : FINI MÉLAMINE BLANCHE.
  COUP DE PIED : PANNEAU DE CONTREPLAQUÉ 19mm FINI "F1"
  PORTES/FAÇADES : PANNEAU DE PARTICULES 16mm FINI "F1".
  POIGNÉES : "#BP236396195" FINI NICKEL BROSSÉ (106mm) DE "RICHELIEU".
- M2 MODULE TYPE 2
  BÂTI :
  FACES EXTÉRIEURES : PANNEAU DE CONTREPLAQUÉ 16mm D'ÉPAISSEUR, FINI "F4" AVEC CHANT DE PVC 2.5mm DE MÊME FINI.
  FACES INTÉRIEURES : FINI STRATIFIÉ BLANC.
  COUP DE PIED : PANNEAU DE CONTREPLAQUÉ 19mm FINI "F4"
  PORTES/FAÇADES : PANNEAU DE CONTREPLAQUÉ 16mm FINI "F4".
  POIGNÉES : "#BP236396195" FINI NICKEL BROSSÉ (106mm) DE "RICHELIEU".
- M3 MODULE TYPE 3
  BÂTI :
  FACES EXTÉRIEURES : PANNEAU DE PARTICULES 16mm FINI "F2" AVEC CHANT DE PVC 2.5mm DE MÊME FINI.
  FACES INTÉRIEURES : FINI MÉLAMINE BLANCHE.
  COUP DE PIED : PANNEAU DE CONTREPLAQUÉ 19mm FINI "F2"
  PORTES/FAÇADES : PANNEAU DE PARTICULES 16mm FINI "F2".
  POIGNÉES : "#BP236396195" FINI NICKEL BROSSÉ DE "RICHELIEU".
- M4 MODULE TYPE 4
  BÂTI :
  FACES EXTÉRIEURES : PANNEAU DE PARTICULES 16mm FINI "F4" AVEC CHANT DE PVC 2.5mm DE MÊME FINI.
  FACES INTÉRIEURES : FINI MÉLAMINE BLANCHE.
  COUP DE PIED : PANNEAU DE CONTREPLAQUÉ 19mm FINI "F4"
  PORTES/FAÇADES : PANNEAU DE PARTICULES 16mm FINI "F4".
  POIGNÉES : "#BP236396195" FINI NICKEL BROSSÉ (106mm) DE "RICHELIEU".
- M5 MODULE TYPE 5
  BÂTI :
  FACES EXTÉRIEURES : PANNEAU DE CONTREPLAQUÉ 16mm FINI "F1" AVEC CHANT DE PVC 1mm DE MÊME FINI.
  FACES INTÉRIEURES : FINI STRATIFIÉ BLANC.
  COUP DE PIED : PANNEAU DE CONTREPLAQUÉ 19mm FINI "F1"
  PORTES/FAÇADES : PANNEAU DE CONTREPLAQUÉ 16mm FINI "F1".
  POIGNÉES : "#BP236396195" FINI NICKEL BROSSÉ (106mm) DE "RICHELIEU".
- M6 MODULE TYPE 6
  BÂTI :
  FACES EXTÉRIEURES : PANNEAU DE PARTICULES16mm FINI "F3" AVEC CHANT DE PVC 2mm DE MÊME FINI.
  FACES INTÉRIEURES : FINI MÉLAMINE BLANCHE.
  COUP DE PIED : PANNEAU DE CONTREPLAQUÉ 19mm FINI "F3"
  PORTES/FAÇADES : PANNEAU DE PARTICULES 16mm FINI "F3".
  POIGNÉES : "#BP236396195" FINI NICKEL BROSSÉ (106mm) DE "RICHELIEU".

VOIR LÉGENDE DES FINIS À LA PAGE A2.20 POUR DESCRIPTION COMPLÈTE.

NOTES

LISTE DE NOTES EFFECTIVE POUR LES FEUILLES A8.1 @ A8.4

1 APPAREIL DE PLOMBERIE, SPÉCIFICATIONS PAR INGÉNIEUR MÉCANIQUE.
2 ÉVIER EN ACIER INOXYDABLE NUANCE 304, FINI #4 PRÉMOULÉ DANS LE COMPTOIR TEL QUE "C1", 610mm DE LARGEUR X 460mm DE PROFONDEUR, PROFONDEUR DE LA CUVE 300mm. COORDONNER LES PERCEMENTS POUR LE DRAIN ET LA ROBINETTERIE AVEC INGÉNIEUR MÉCANIQUE.
3 PATTE EN TUBULAIRE D'ACIER PEINT 50mm x 50mm PEINTURE CUITE EN USINE. COULEUR "E".
4 SUPPORT POUR TABLETTE ROBUSTE DE CONTREPLAQUÉ INSTALLÉ SUR CRÉMAILLÈRES ULTRA-ROBUSTES TEL QUE #185018143" COULEUR "ANOCHROME" DE RICHELIEU.
5 TABLETTE EN PANNEAU DE CONTREPLAQUÉ 25mm FINI "F4" SUR TOUTES LES FACES AVEC BANDE DE CHANT EN PVC 2.5mm DE MÊME FINI, INSTALLÉE SUR CRÉMAILLÈRE.
6 VOLET DE COMPTOIR, VOIR ÉLÉVATION SUR SÉRIE DE FEUILLES A7 ET VOIR DEVIS.
7 PANNEAU DE STRATIFIÉ MASSIF DE 16mm D'ÉPAISSEUR DE FINI "F4".
8 SECTION VITRÉE, VOIR ÉLÉVATIONS, SÉRIE DE FEUILLE A7, POUR DESCRIPTION COMPLÈTE.
9 PASSE-FILS TEL QUE LE MODÈLE "10576100" DE COULEUR GRIS LORSQUE LE FINI EST "F2" ET DE COULEUR NOIR LORSQUE LE FINI EST "F1" ET "F4" DE RICHELIEU.
10 TABLETTE EN PANNEAU DE PARTICULES 25mm D'ÉPAISSEUR FINI TEL QUE "F4".
11 ÉQUIPEMENT ET/OU ACCESSOIRES HORS CONTRAT. COORDONNER LE BRANCHEMENT ÉLECTRIQUE ET/OU À L'EAU AVEC INGÉNIEUR MÉCANIQUE.
12 PANNEAU DE CONTREPLAQUÉ 16mm D'ÉPAISSEUR FINI "F1".
13 BANC FAIT D'UN PANNEAU DE CONTREPLAQUÉ 16mm D'ÉPAISSEUR FINI "F1" AVEC CHANT DE PVC DE MÊME FINI.
14 ÉQUERRE DE FIXATION EN ACIER TELLE QUE LE MODÈLE "6802121290" DE RICHELIEU. PEINDRE DE COULEUR "E" VOIR LÉGENDE DE COLORATION. LE SOUS-TRAITANT DEVRA VALIDER LE NOMBRE EXACT D'ÉQUERRES NÉCESSAIRES POUR SOUTENIR LES BANCS. LES ÉQUERRES DEVRONT ÊTRE FIXÉES SOLIDEMENT AU MUR.
15 MIROIR CLAIR SUR UN PANNEAU DE CONTREPLAQUÉ 13mm D'ÉPAISSEUR. MOULURE EN ALUMINIUM EN "L" FINI ANODISÉ NOIR.
16 FINI EN CÉRAMIQUE INSTALLÉ SUR LE MOBILIER. VOIR LÉGENDE DES FINIS ET VOIR ÉLÉVATIONS
17 TABLETTE EN DEUX PANNEAUX DE PARTICULES 25mm D'ÉPAISSEUR FINI TEL QUE "FI".
18 SYSTÈME DE RÉCUPÉRATION TEL QUE "51491550DM117" DE "RICHELIEU". AVEC BAC DE DIMENSIONS REQUISES.
19 PANNEAU DE CONTREPLAQUÉ 13mm ET/OU 25mm D'ÉPAISSEUR FINI "F1" AVEC CHANT DE PVC DE 1mm DE MÊME FINI.
20 SYSTÈME DE GESTION DES DÉCHETS DE DIMENSIONS REQUISES, TEL QUE "471945910" DE "RICHELIEU".
21 PANNEAU DE CONTREPLAQUÉ 13mm, 16mm ET/OU 25mm D'ÉPAISSEUR FINI "F2" AVEC CHANT DE PVC DE 2.5mm DE MÊME FINI.
22 TABLETTE EN PANNEAU DE PARTICULES 25mm D'ÉPAISSEUR ET PANNEAU DU FOND 16mm D'ÉPAISSEUR FINI TEL QUE "FI".
23 CASIER EN PANNEAU DE CONTREPLAQUÉ 16mm D'ÉPAISSEUR FINI "F1" AVEC CHANT DE PVC DE 1mm DE MÊME FINI.
24 PANNEAU DE CONTREPLAQUÉ 13mm D'ÉPAISSEUR FINI "F2" AVEC CHANT DE PVC DE 2.5mm DE MÊME FINI. INSTALLATION SUR "Z-CLIP".
25 PANNEAU DE CONTREPLAQUÉ 16mm D'ÉPAISSEUR FINI "F4" AVEC CHANT DE PVC DE 2.5mm DE MÊME FINI.
26 PASSE-DOCUMENT PARE-BALLE (12" X 16") TEL QUE "SSDT3C" DE "CRLAURENCE".
27 NUMÉROTATION DES CASIERS EN PELLICULE DE VINYLE DE COULEUR NOIR MAT. CALIGRAPHIE ARIAL. SÉQUENCE DE NUMÉRO À COORDONNER AVEC LE CLIENT.
28 SERRURE À CAME TEL QUE "BP140102090" DE "RICHELIEU".
29 BLOC DE BOIS DE DIMENSIONS REQUISES
30 MÉTAUX OUVRÉ, VOIR DÉTAILS SUR LA FEUILLE A7.10.
31 PANNEAU DE CONTREPLAQUÉ 19mm D'ÉPAISSEUR FINI "F4".
32 GYPSE PEINT, VOIR PLANS DES FINIS.
33 ÉQUERRE DE FIXATION NOIRE DISSIMULÉE TELLE QUE LE MODÈLE "6240180290" DE RICHELIEU. PRÉVOIR UNE ENCAVURE DANS LE CONTREPLAQUÉ POUR L'INSTALLATION DE CELLE-CI. COORDONNER LA QUANTITÉ NÉCESSAIRE AFIN D'ASSURER LA SOLIDITÉ DU COMPTOIR.
34 ÉQUERRE DE FIXATION NOIRE DISSIMULÉE TELLE QUE LE MODÈLE "6240240290" DE RICHELIEU. PRÉVOIR UNE ENCAVURE DANS LE CONTREPLAQUÉ POUR L'INSTALLATION DE CELLE-CI. COORDONNER LA QUANTITÉ NÉCESSAIRE AFIN D'ASSURER LA SOLIDITÉ DU COMPTOIR.
35 SUPPORT DISSIMULÉ TEL QUE LE MODÈLE "2621712G" DE RICHELIEU. PRÉVOIR UNE ENCAVURE DANS LE PANNEAU DE PARTICULES POUR L'INSTALLATION DE CELLE-CI. COORDONNER LA QUANTITÉ NÉCESSAIRE AFIN D'ASSURER LA SOLIDITÉ DE LA TABLETTE.
36 ÉQUERRE DE FIXATION NOIRE DISSIMULÉE TELLE QUE LE MODÈLE "6240090290" DE RICHELIEU. PRÉVOIR UNE ENCAVURE DANS LE CONTREPLAQUÉ POUR L'INSTALLATION DE CELLE-CI. COORDONNER LA QUANTITÉ NÉCESSAIRE AFIN D'ASSURER LA SOLIDITÉ.
37 COMPTOIR EN PLAQUE D'ACIER INOXYDABLE PLIÉE, NUANCE 304, FINI #4, 5mm D'ÉPAISSEUR.
38 PANNEAU DE SUPPORT, SELON LES RECOMMANDATIONS DU FABRICANT.
39 GRILLE DE VENTILATION FINI ALUMINIUM INTÉGRÉE DANS LE MOBILIER, COORDONNER LE PERCEMENT, VOIR PLANS ET VOIR DEVIS.
40 ÉQUERRE DE FIXATION NOIRE DISSIMULÉE TELLE QUE LE MODÈLE "640141890" DE RICHELIEU.COORDONNER LA QUANTITÉ NÉCESSAIRE AFIN D'ASSURER LA SOLIDITÉ DU COMPTOIR.
41 PRISE ÉLECTRIQUE, TI ET/OU RÉSEAU, COORDONNER L'EMPLACEMENT AVEC ING. MÉCANIQUE ET PRÉVOIR LE PERCEMENT DU MOBILIER.
42 RIVET EN ACIER INOXYDABLE 6mm DE DIAMÈTRE @ 150mm C/C.
43 SCELLANT CARCÉRAL CONTINU, VOIR DEVIS
44 DESSOUS EN PLAQUE D'ACIER INOXYDABLE 3mm D'ÉPAISSEUR.
45 ANCRAGES EN ACIER INOXYDABLE 12.7mm DE DIAMÈTRE DE PART ET D'AUTRE DE LA CLOISON @ 400mm C/C.
46 CRÉMAILLÈRE MODÈLE TEL QUE #8584143 DE RICHELIEU DE LONGUEURS REQUISES.
47 PATIN AJUSTABLE EN ACIER INOXYDABLE TEL QUE LE MODÈLE "BP750050170" DE RICHELIEU.
48 TRINGLE 25mm DE DIAMÈTRE TEL QUE "1215608900" AVEC SUPPORTS POUR TRINGLE TEL QUE 3221560900" DE "RICHELIEU".
49 ANCRAGES LATÉRAUX DE 12.7mm DE DIAMÈTRE.
50 PLAQUE EN ACIER INOXYDABLE 5mm D'ÉPAISSEUR À CHAQUE EXTRÉMITÉ SOUDÉE À LA PLAQUE PLIÉE.
51 MURS-RIDEAUX, VOIR ÉLÉVATIONS SUR SÉRIE DE FEUILLES A3.
52 PERCEMENT DU MOBILIER ET/OU DU MURS CIRCULAIRE ± 75mm DE DIAMÈTRE POUR LE PASSAGE DES FILS, FINIR LES CHANTS.
53 PANNEAU DE MDF 13 mm, PEINT COULEUR "A".
54 MICRO PARE-BALLE, SPÉCIFICATIONS PAR INGÉNIEUR MÉCANIQUE.

LÉGENDE

PROPOSÉ	EXISTANT	DESCRIPTION	PROPOSÉ	EXISTANT	DESCRIPTION

NOTES

REV. No.	DATE	NATURE	PAR	APPROUVÉ
5	25-03-21	POUR SOUMISSION		
4	25-02-28	PLANS POUR DEMANDE DE PERMIS		
3	25-01-24	PLANS POUR COMMENTAIRES 90%		
2	24-11-22	PLANS POUR COMMENTAIRES 75%		

SCEAU :

Ordre des architectes du Québec A 5107 LINO JOSÉ GOMES ALVES ARCHITECTE

Ordre des architectes du Québec A 5158 GUILLAUME MOREST ARCHITECTE

ARCHITECTURE : CCM2 ARCHITECTES + Confluence ARCHITECTURE

STRUCTURE - CIVIL : qdi

MÉCANIQUE - ÉLECTRICITÉ : DWB CONSULTANTS

Ville de Gatineau — SERVICE DES INFRASTRUCTURES ET DES PROJETS

NOM DU PROJET :
NOUVEAU POINT DE SERVICE DU SPVG – SECTEUR AYLMER

TITRE :
MOBILIERS INTÉGRÉS NIVEAU 200

LOCALISATION DU PROJET :

No VILLE : 22-2029-A201-XXX-YZZ	
RELEVÉ PAR : -	CONÇU PAR : G.M.
DESSINÉ PAR : F.G.B.	VÉRIFIÉ PAR : Y.G.
DATE : 25-03-21	APPROUVÉ PAR : -
No PROJET (FIRME) : 23002	ÉCHELLE : As indicated
No APPEL D'OFFRES : 2025 SP 024	PLAN No. : A8.4

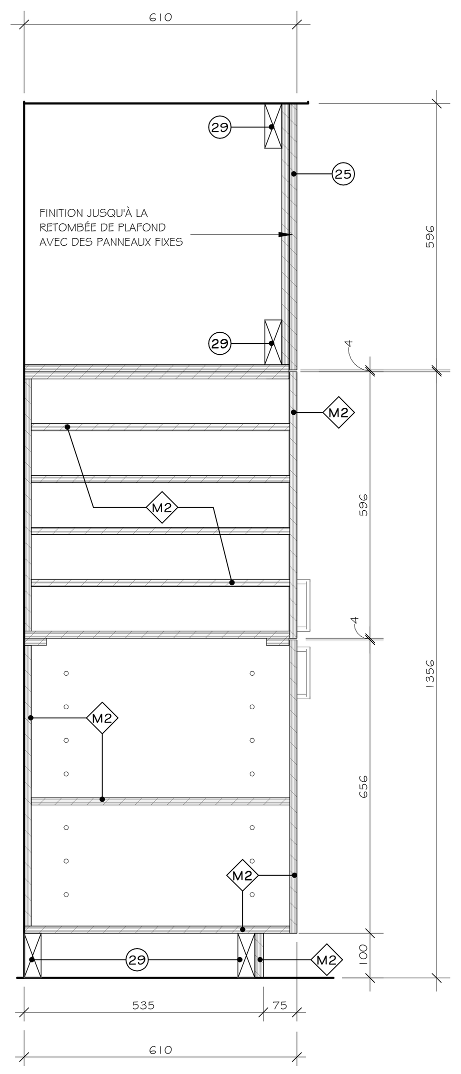

1B A8.1 COUPE - MOBILIER PIGEONNIER
LOCAL 116 ÉCHELLE 1 : 10

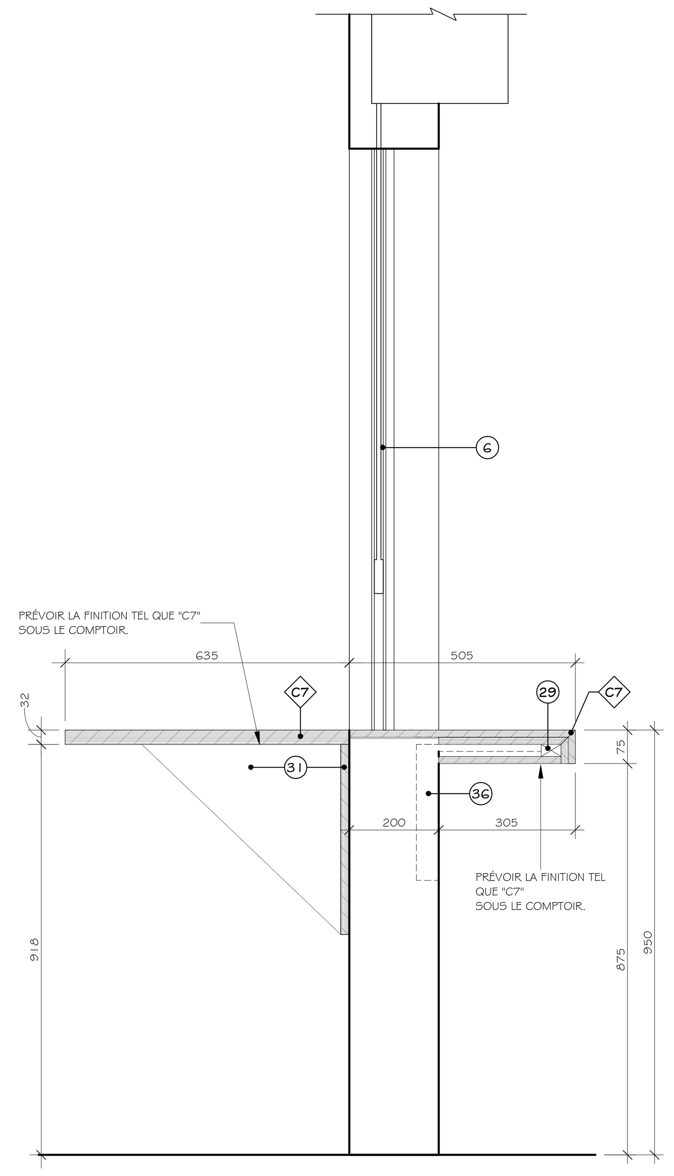

2B A8.1 COUPE - MOBILIER COMPTOIR
LOCAL 116 ÉCHELLE 1 : 10

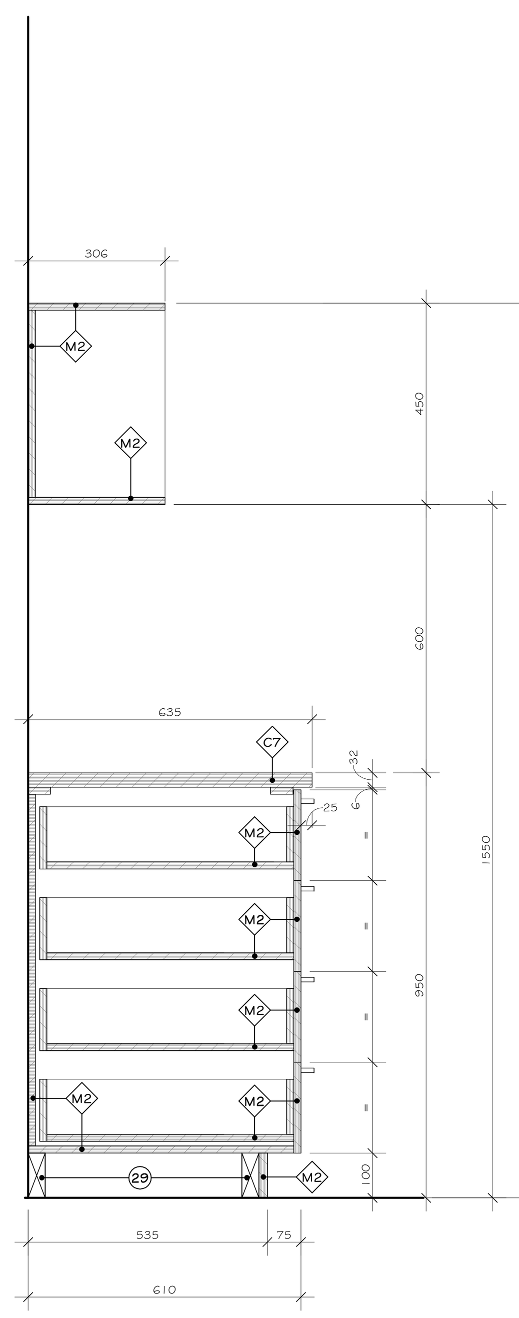

3D A8.1 COUPE - COMPTOIR MAGASIN
LOCAL 117 ÉCHELLE 1 : 10

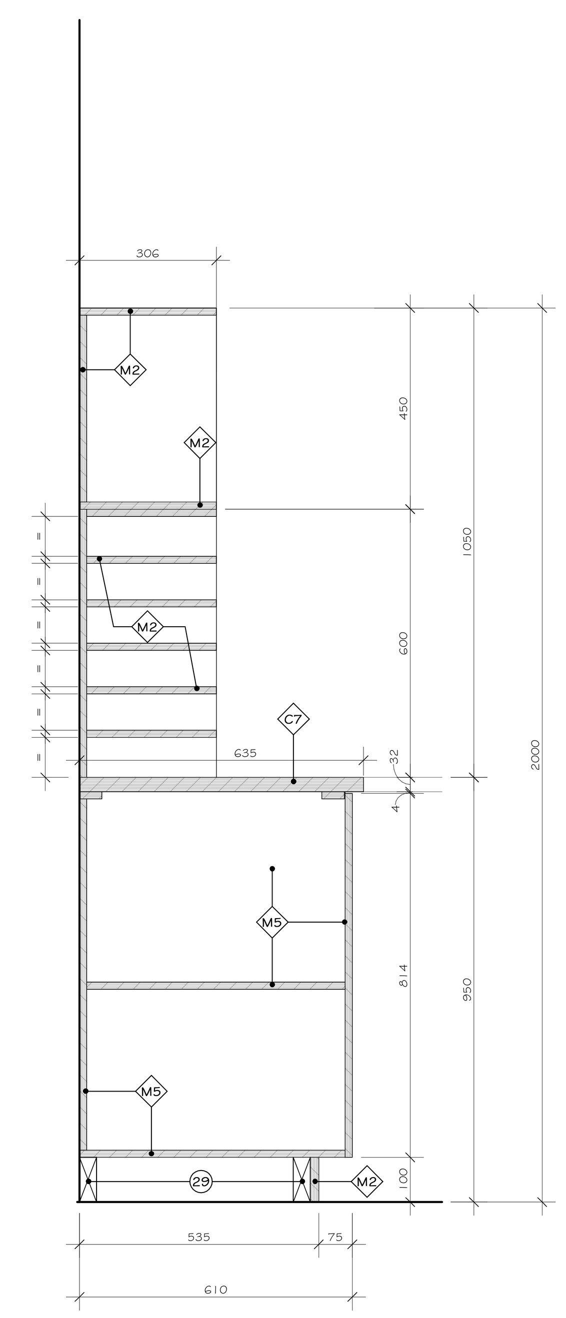

3E A8.1 COUPE - COMPTOIR MAGASIN
LOCAL : 117 ÉCHELLE 1 : 10

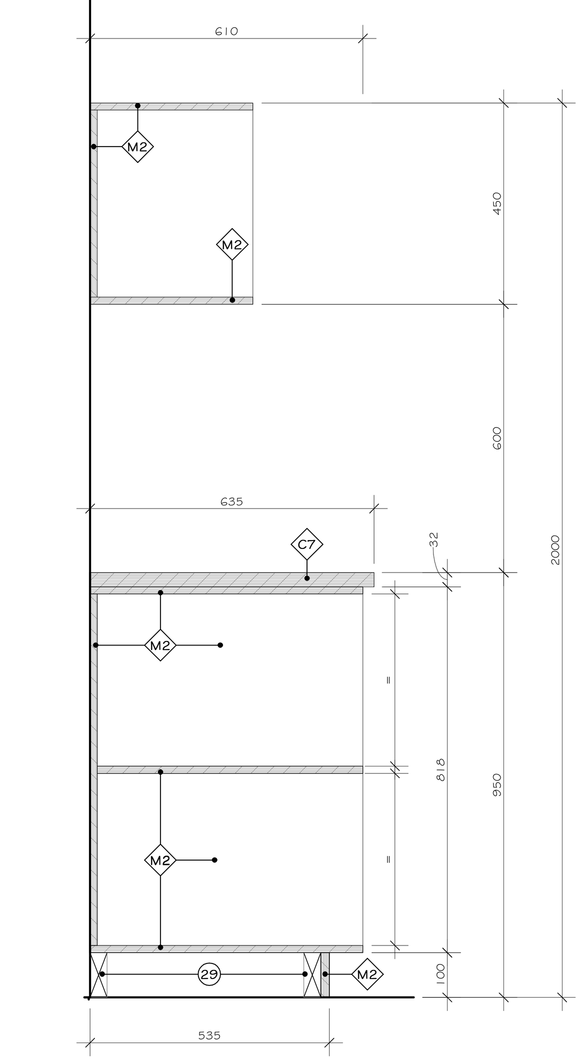

3F A8.1 COUPE - COMPTOIR MAGASIN
LOCAL 117

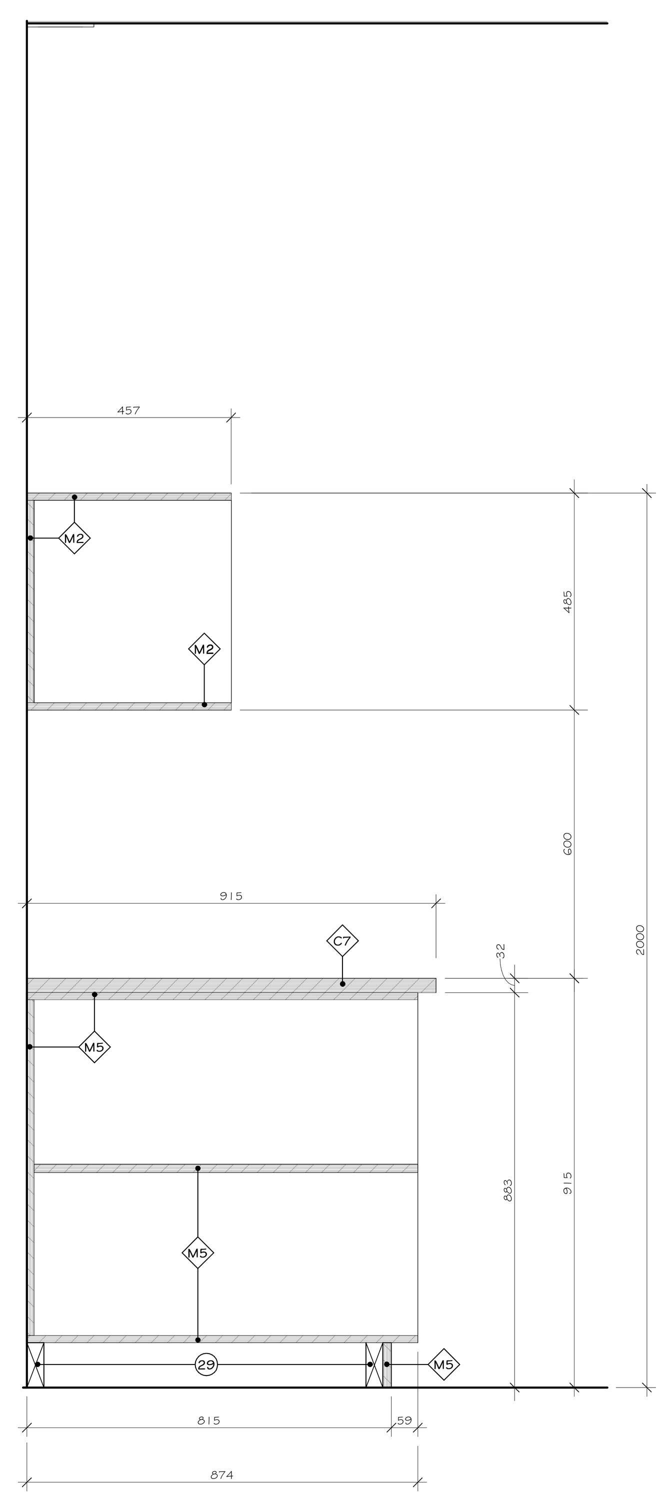

4B A8.1 COUPE - RANGEMENT MAGASIN
LOCAL 117 ÉCHELLE 1 : 10

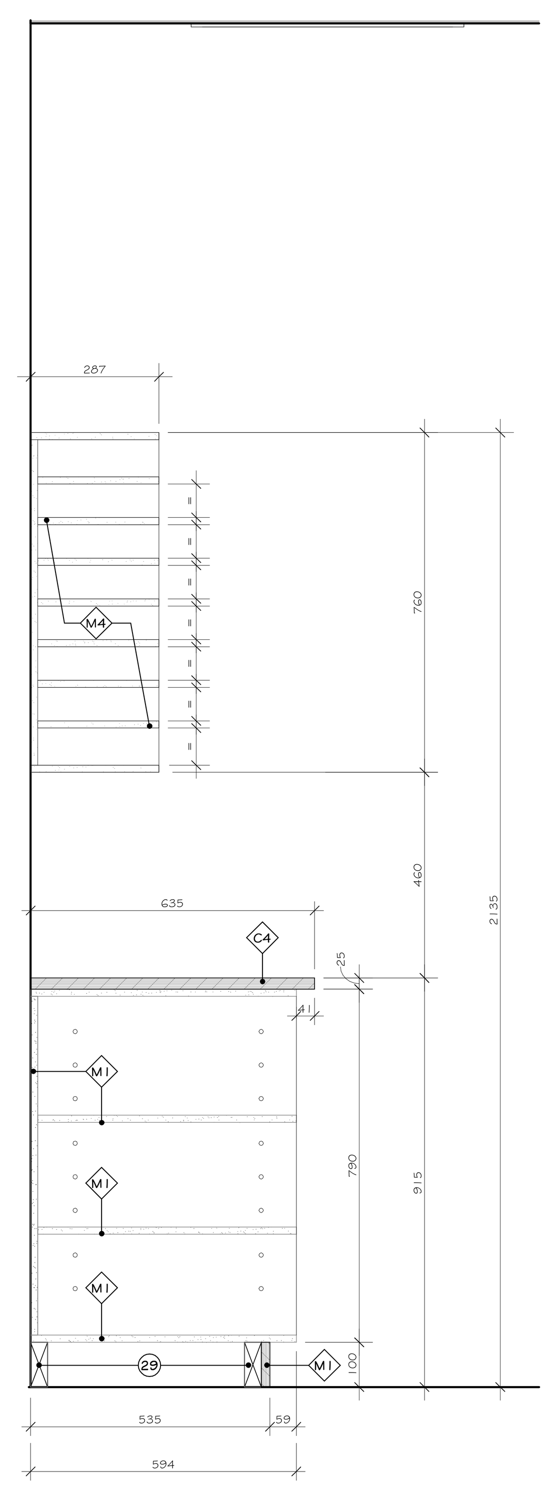

5B A8.1 COUPE - PAPETERIE
LOCAL 106J ÉCHELLE 1 : 10

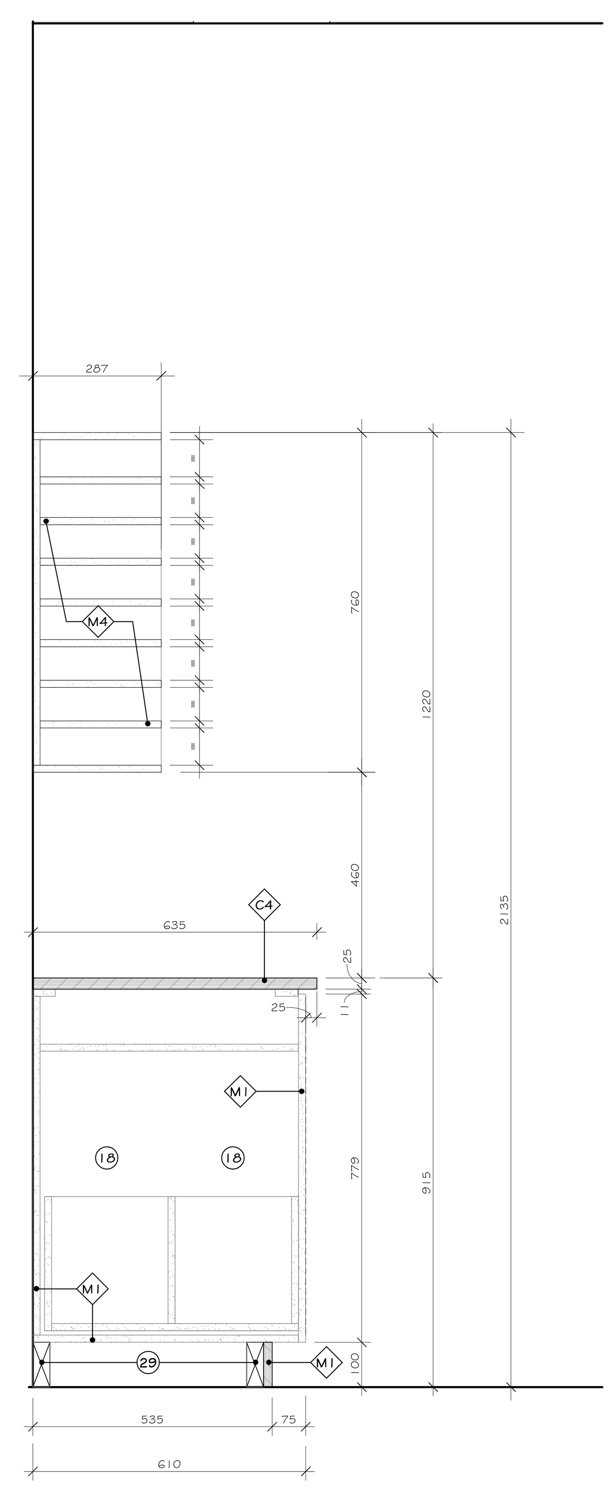

5C A8.1 COUPE - PAPETERIE
LOCAL 106J ÉCHELLE 1 : 10

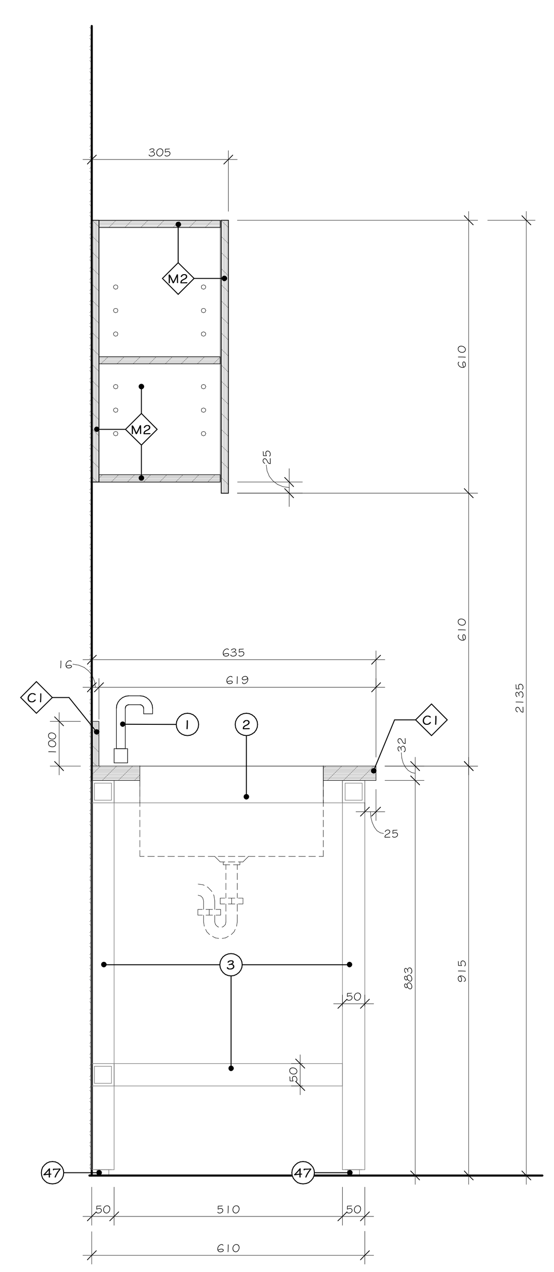

6B A8.1 COUPE - LAVAGE DES ARMES
LOCAL 121A ÉCHELLE 1 : 10

NOTES

LISTE DE NOTES EFFECTIVE POUR LES FEUILLES A8.1 @ A8.4

1 APPAREIL DE PLOMBERIE, SPÉCIFICATIONS PAR INGÉNIEUR MÉCANIQUE.
2 ÉVIER EN ACIER INOXYDABLE NUANCE 304, FINI #4 PRÉMOULÉ DANS LE COMPTOIR TEL QUE "C1", 610mm DE LARGEUR X 460mm DE PROFONDEUR, PROFONDEUR DE LA CUVE 300mm. COORDONNER LES PERCEMENTS POUR LE DRAIN ET LA ROBINETTERIE AVEC INGÉNIEUR MÉCANIQUE.
3 PATTE EN TUBULAIRE D'ACIER PEINT 50mm x 50mm PEINTURE CUITE EN USINE. COULEUR "E".
4 SUPPORT POUR TABLETTE ROBUSTE DE CONTREPLAQUÉ INSTALLÉ SUR CRÉMAILLÈRES ULTRA-ROBUSTES TEL QUE #185018143" COULEUR "ANOCHROME" DE RICHELIEU.
5 TABLETTE EN PANNEAU DE CONTREPLAQUÉ 25mm FINI "F4" SUR TOUTES LES FACES AVEC BANDE DE CHANT EN PVC 2.5mm DE MÊME FINI, INSTALLÉE SUR CRÉMAILLÈRE.
6 VOLET DE COMPTOIR, VOIR ÉLÉVATION SUR SÉRIE DE FEUILLES A7 ET VOIR DEVIS.
7 PANNEAU DE STRATIFIÉ MASSIF DE 16mm D'ÉPAISSEUR DE FINI "F4".
8 SECTION VITRÉE, VOIR ÉLÉVATIONS, SÉRIE DE FEUILLE A7, POUR DESCRIPTION COMPLÈTE.
9 PASSE-FILS TEL QUE LE MODÈLE "10576100" DE COULEUR GRIS LORSQUE LE FINI EST "F2" ET DE COULEUR NOIR LORSQUE LE FINI EST "F1" ET "F4" DE RICHELIEU.
10 TABLETTE EN PANNEAU DE PARTICULES 25mm D'ÉPAISSEUR FINI TEL QUE "F4".
11 ÉQUIPEMENT ET/OU ACCESSOIRES HORS CONTRAT. COORDONNER LE BRANCHEMENT ÉLECTRIQUE ET/OU À L'EAU AVEC INGÉNIEUR MÉCANIQUE.
12 PANNEAU DE CONTREPLAQUÉ 16mm D'ÉPAISSEUR FINI "F1".
13 BANC FAIT D'UN PANNEAU DE CONTREPLAQUÉ 16mm D'ÉPAISSEUR FINI "F1" AVEC CHANT DE PVC DE MÊME FINI.
14 ÉQUERRE DE FIXATION EN ACIER TELLE QUE LE MODÈLE "6802121290" DE RICHELIEU. PEINDRE DE COULEUR "E" VOIR LÉGENDE DE COLORATION. LE SOUS-TRAITANT DEVRA VALIDER LE NOMBRE EXACT D'ÉQUERRES NÉCESSAIRES POUR SOUTENIR LES BANCS. LES ÉQUERRES DEVRONT ÊTRE FIXÉES SOLIDEMENT AU MUR.
15 MIROIR CLAIR SUR UN PANNEAU DE CONTREPLAQUÉ 13mm D'ÉPAISSEUR. MOULURE EN ALUMINIUM EN "L" FINI ANODISÉ NOIR.
16 FINI EN CÉRAMIQUE INSTALLÉ SUR LE MOBILIER. VOIR LÉGENDE DES FINIS ET VOIR ÉLÉVATIONS
17 TABLETTE EN DEUX PANNEAUX DE PARTICULES 25mm D'ÉPAISSEUR FINI TEL QUE "FI".
18 SYSTÈME DE RÉCUPÉRATION TEL QUE "51491550DM117" DE "RICHELIEU". AVEC BAC DE DIMENSIONS REQUISES.
19 PANNEAU DE CONTREPLAQUÉ 13mm ET/OU 25mm D'ÉPAISSEUR FINI "F1" AVEC CHANT DE PVC DE 1mm DE MÊME FINI.
20 SYSTÈME DE GESTION DES DÉCHETS DE DIMENSIONS REQUISES, TEL QUE "47194591O" DE "RICHELIEU".
21 PANNEAU DE CONTREPLAQUÉ 13mm, 16mm ET/OU 25mm D'ÉPAISSEUR FINI "F2" AVEC CHANT DE PVC DE 2.5mm DE MÊME FINI.
22 TABLETTE EN PANNEAU DE PARTICULES 25mm D'ÉPAISSEUR ET PANNEAU DU FOND 16mm D'ÉPAISSEUR FINI TEL QUE "FI".
23 CASIER EN PANNEAU DE CONTREPLAQUÉ 16mm D'ÉPAISSEUR FINI "F1" AVEC CHANT DE PVC DE 1mm DE MÊME FINI.
24 PANNEAU DE CONTREPLAQUÉ 13mm D'ÉPAISSEUR FINI "F2" AVEC CHANT DE PVC DE 2.5mm DE MÊME FINI. INSTALLATION SUR "Z-CLIP".
25 PANNEAU DE CONTREPLAQUÉ 16mm D'ÉPAISSEUR FINI "F4" AVEC CHANT DE PVC DE 2.5mm DE MÊME FINI.
26 PASSE-DOCUMENT PARE-BALLE (12" X 16") TEL QUE "SSDT3C" DE "CRLAURENCE".
27 NUMÉROTATION DES CASIERS EN PELLICULE DE VINYLE DE COULEUR NOIR MAT. CALIGRAPHIE ARIAL. SÉQUENCE DE NUMÉRO À COORDONNER AVEC LE CLIENT.
28 SERRURE À CAME TEL QUE "BP140102090" DE "RICHELIEU".
29 BLOC DE BOIS DE DIMENSIONS REQUISES
30 MÉTAUX OUVRÉ, VOIR DÉTAILS SUR LA FEUILLE A7.10.
31 PANNEAU DE CONTREPLAQUÉ 19mm D'ÉPAISSEUR FINI "F4".
32 GYPSE PEINT, VOIR PLANS DES FINIS.
33 ÉQUERRE DE FIXATION NOIRE DISSIMULÉE TELLE QUE LE MODÈLE "6240180290" DE RICHELIEU. PRÉVOIR UNE ENCAVURE DANS LE CONTREPLAQUÉ POUR L'INSTALLATION DE CELLE-CI. COORDONNER LA QUANTITÉ NÉCESSAIRE AFIN D'ASSURER LA SOLIDITÉ DU COMPTOIR.
34 ÉQUERRE DE FIXATION NOIRE DISSIMULÉE TELLE QUE LE MODÈLE "6240240290" DE RICHELIEU. PRÉVOIR UNE ENCAVURE DANS LE CONTREPLAQUÉ POUR L'INSTALLATION DE CELLE-CI. COORDONNER LA QUANTITÉ NÉCESSAIRE AFIN D'ASSURER LA SOLIDITÉ DU COMPTOIR.
35 SUPPORT DISSIMULÉ TEL QUE LE MODÈLE "2621712G" DE RICHELIEU. PRÉVOIR UNE ENCAVURE DANS LE PANNEAU DE PARTICULES POUR L'INSTALLATION DE CELLE-CI. COORDONNER LA QUANTITÉ NÉCESSAIRE AFIN D'ASSURER LA SOLIDITÉ DE LA TABLETTE.
36 ÉQUERRE DE FIXATION NOIRE DISSIMULÉE TELLE QUE LE MODÈLE "6240090290" DE RICHELIEU. PRÉVOIR UNE ENCAVURE DANS LE CONTREPLAQUÉ POUR L'INSTALLATION DE CELLE-CI. COORDONNER LA QUANTITÉ NÉCESSAIRE AFIN D'ASSURER LA SOLIDITÉ.
37 COMPTOIR EN PLAQUE D'ACIER INOXYDABLE PLIÉE, NUANCE 304, FINI #4, 5mm D'ÉPAISSEUR.
38 PANNEAU DE SUPPORT, SELON LES RECOMMANDATIONS DU FABRICANT.
39 GRILLE DE VENTILATION FINI ALUMINIUM INTÉGRÉE DANS LE MOBILIER, COORDONNER LE PERCEMENT, VOIR PLANS ET VOIR DEVIS.
40 ÉQUERRE DE FIXATION NOIRE DISSIMULÉE TELLE QUE LE MODÈLE "640141890" DE RICHELIEU.COORDONNER LA QUANTITÉ NÉCESSAIRE AFIN D'ASSURER LA SOLIDITÉ DU COMPTOIR.
41 PRISE ÉLECTRIQUE, TI ET/OU RÉSEAU, COORDONNER L'EMPLACEMENT AVEC ING. MÉCANIQUE ET PRÉVOIR LE PERCEMENT DU MOBILIER.
42 RIVET EN ACIER INOXYDABLE 6mm DE DIAMÈTRE @ 150mm C/C.
43 SCELLANT CARCÉRAL CONTINU, VOIR DEVIS
44 DESSOUS EN PLAQUE D'ACIER INOXYDABLE 3mm D'ÉPAISSEUR.
45 ANCRAGES EN ACIER INOXYDABLE 12.7mm DE DIAMÈTRE DE PART ET D'AUTRE DE LA CLOISON @ 400mm C/C.
46 CRÉMAILLÈRE MODÈLE TEL QUE #8584143 DE RICHELIEU DE LONGUEURS REQUISES.
47 PATIN AJUSTABLE EN ACIER INOXYDABLE TEL QUE LE MODÈLE "BP750050170" DE RICHELIEU.
48 TRINGLE 25mm DE DIAMÈTRE TEL QUE "1215608900" AVEC SUPPORTS POUR TRINGLE TEL QUE 3221560900" DE "RICHELIEU".
49 ANCRAGES LATÉRAUX DE 12.7mm DE DIAMÈTRE.
50 PLAQUE EN ACIER INOXYDABLE 5mm D'ÉPAISSEUR À CHAQUE EXTRÉMITÉ SOUDÉE À LA PLAQUE PLIÉE.
51 MURS-RIDEAUX, VOIR ÉLÉVATIONS SUR SÉRIE DE FEUILLES A3.
52 PERCEMENT DU MOBILIER ET/OU DU MURS CIRCULAIRE ± 75mm DE DIAMÈTRE POUR LE PASSAGE DES FILS, FINIR LES CHANTS.
53 PANNEAU DE MDF 13 mm, PEINT COULEUR "A".
54 MICRO PARE-BALLE, SPÉCIFICATIONS PAR INGÉNIEUR MÉCANIQUE.

LÉGENDE DES FINIS - MOBILIERS

FINIS

- F1 STRATIFIÉ COULEUR #W2007 "NOYER ARTISAN RAFFINÉ" FINI BOIS ARTISAN (AW) DE "ARBORITE".
- F2 STRATIFIÉ COULEUR #S548 "GRIS CONTEMPORAIN" FINI CACHEMIRE (CA) DE "ARBORITE".
- F3 STRATIFIÉ COULEUR #V7003 "SATIN NOIR" FINI VR DE "ARBORITE".
- F4 STRATIFIÉ COULEUR #S434 "CHARCOAL" FINI CACHEMIRE (CA) DE "ARBORITE".

COMPTOIRS

- C1 COMPTOIR TYPE 1
  DOUBLE PANNEAUX DE CONTREPLAQUÉ 16mm D'ÉPAISSEUR RECOUVERT D'ACIER INOXYDABLE COULEUR #304 NUANCE 4.
  DOSSERET 100mm DE HAUTEUR, EN PANNEAU DE CONTRAPLAQUÉ 16mm D'ÉPAISSEUR RECOUVERT D'ACIER INOXYDABLE COULEUR COULEUR #304 NUANCE 4.
- C2 COMPTOIR TYPE 2
  SURFACE SOLIDE / WILSONART / ASPEN QUARTZITE / 924555 / 13mm D'ÉPAISSEUR.
- C3 COMPTOIR TYPE 3
  GRANIT / SILESTONE / NIGHT TEBAS18 / FINI POLI / 13mm D'ÉPAISSEUR.
- C4 COMPTOIR TYPE 4
  PANNEAU DE CONTREPLAQUÉ / FINI STRATIFIÉ TEL QUE "F1" / 25mm D'ÉPAISSEUR AVEC CHANT DE PVC 2mm DE MÊME FINI.
- C5 COMPTOIR TYPE 5
  PANNEAU DE CONTREPLAQUÉ / FINI STRATIFIÉ TEL QUE "F4" / 25mm D'ÉPAISSEUR AVEC CHANT DE PVC 2mm DE MÊME FINI.
- C6 COMPTOIR TYPE 6
  QUARTZ / SILESTONE / ETERNAL "ET STATUARIO" / FINI SUEDE / 13mm D'ÉPAISSEUR.
- C7 COMPTOIR TYPE 7
  DOUBLE PANNEAUX DE CONTREPLAQUÉ 16mm D'ÉPAISSEUR RECOUVERT D'ACIER INOXYDABLE COULEUR #304 NUANCE 4.
- C8 COMPTOIR TYPE 8
  DOUBLE PANNEAUX DE CONTREPLAQUÉ 16mm D'ÉPAISSEUR FINI TRATIFIÉ TEL QUE "F2" AVEC CHANT DE PVC 2mm DE MÊME FINI.

MODULES

- M1 MODULE TYPE 1
  BÂTI :
  FACES EXTÉRIEURES : PANNEAU DE PARTICULES 16mm FINI "F1" AVEC CHANT DE PVC 1mm DE MÊME FINI.
  FACES INTÉRIEURES : FINI MÉLAMINE BLANCHE.
  COUP DE PIED : PANNEAU DE CONTREPLAQUÉ 19mm FINI "F1"
  PORTES/FAÇADES : PANNEAU DE PARTICULES 16mm FINI "F1".
  POIGNÉES : "#BP236396195" FINI NICKEL BROSSÉ (106mm) DE "RICHELIEU".
- M2 MODULE TYPE 2
  BÂTI :
  FACES EXTÉRIEURES : PANNEAU DE CONTREPLAQUÉ 16mm D'ÉPAISSEUR, FINI "F4" AVEC CHANT DE PVC 2.5mm DE MÊME FINI.
  FACES INTÉRIEURES : FINI STRATIFIÉ BLANC.
  COUP DE PIED : PANNEAU DE CONTREPLAQUÉ 19mm FINI "F4"
  PORTES/FAÇADES : PANNEAU DE CONTREPLAQUÉ 16mm FINI "F4".
  POIGNÉES : "#BP236396195" FINI NICKEL BROSSÉ (106mm) DE "RICHELIEU".
- M3 MODULE TYPE 3
  BÂTI :
  FACES EXTÉRIEURES : PANNEAU DE PARTICULES 16mm FINI "F2" AVEC CHANT DE PVC 2.5mm DE MÊME FINI.
  FACES INTÉRIEURES : FINI MÉLAMINE BLANCHE.
  COUP DE PIED : PANNEAU DE CONTREPLAQUÉ 19mm FINI "F2"
  PORTES/FAÇADES : PANNEAU DE PARTICULES 16mm FINI "F2".
  POIGNÉES : "#BP236396195" FINI NICKEL BROSSÉ DE "RICHELIEU".
- M4 MODULE TYPE 4
  BÂTI :
  FACES EXTÉRIEURES : PANNEAU DE PARTICULES 16mm FINI "F4" AVEC CHANT DE PVC 2.5mm DE MÊME FINI.
  FACES INTÉRIEURES : FINI MÉLAMINE BLANCHE.
  COUP DE PIED : PANNEAU DE CONTREPLAQUÉ 19mm FINI "F4"
  PORTES/FAÇADES : PANNEAU DE PARTICULES 16mm FINI "F4".
  POIGNÉES : "#BP236396195" FINI NICKEL BROSSÉ (106mm) DE "RICHELIEU".
- M5 MODULE TYPE 5
  BÂTI :
  FACES EXTÉRIEURES : PANNEAU DE CONTREPLAQUÉ 16mm FINI "F1" AVEC CHANT DE PVC 1mm DE MÊME FINI.
  FACES INTÉRIEURES : FINI STRATIFIÉ BLANC.
  COUP DE PIED : PANNEAU DE CONTREPLAQUÉ 19mm FINI "F1"
  PORTES/FAÇADES : PANNEAU DE CONTREPLAQUÉ 16mm FINI "F1".
  POIGNÉES : "#BP236396195" FINI NICKEL BROSSÉ (106mm) DE "RICHELIEU".
- M6 MODULE TYPE 6
  BÂTI :
  FACES EXTÉRIEURES : PANNEAU DE PARTICULES16mm FINI "F3" AVEC CHANT DE PVC 2mm DE MÊME FINI.
  FACES INTÉRIEURES : FINI MÉLAMINE BLANCHE.
  COUP DE PIED : PANNEAU DE CONTREPLAQUÉ 19mm FINI "F3"
  PORTES/FAÇADES : PANNEAU DE PARTICULES 16mm FINI "F3".
  POIGNÉES : "#BP236396195" FINI NICKEL BROSSÉ (106mm) DE "RICHELIEU".

VOIR LÉGENDE DES FINIS À LA PAGE A2.20 POUR DESCRIPTION COMPLÈTE.

LÉGENDE

PROPOSÉ	EXISTANT	DESCRIPTION	PROPOSÉ	EXISTANT	DESCRIPTION

NOTES

REV. No.	DATE	NATURE	PAR	APPROUVÉ
5	25-03-21	POUR SOUMISSION		
4	25-02-28	PLANS POUR DEMANDE DE PERMIS		
3	25-01-24	PLANS POUR COMMENTAIRES 90%		
2	24-11-22	PLANS POUR COMMENTAIRES 75%		

SCEAU :

Ordre des architectes du Québec A 5107 LINO JOSÉ GOMES ALVES ARCHITECTE

Ordre des architectes du Québec A 5158 GUILLAUME MOREST ARCHITECTE

ARCHITECTURE : CCM2 ARCHITECTES + Confluence ARCHITECTURE

STRUCTURE - CIVIL : qdi

MÉCANIQUE - ÉLECTRICITÉ : DWB CONSULTANTS

Ville de Gatineau — SERVICE DES INFRASTRUCTURES ET DES PROJETS

NOM DU PROJET :
NOUVEAU POINT DE SERVICE DU SPVG – SECTEUR AYLMER

TITRE :
MOBILIERS INTÉGRÉS COUPES

LOCALISATION DU PROJET :

No VILLE : 22-2029-A201-XXX-YZZ	
RELEVÉ PAR : -	CONÇU PAR : G.M.
DESSINÉ PAR : F.G.B.	VÉRIFIÉ PAR : Y.G.
DATE : 25-03-21	APPROUVÉ PAR : -
No PROJET (FIRME) : 23002	ÉCHELLE : As indicated
No APPEL D'OFFRES : 2025 SP 024	PLAN No. : A8.5

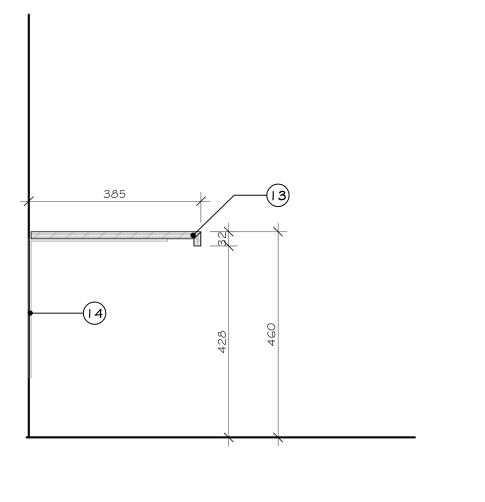

8B COUPE - BANC VESTIAIRE
A8.2 LOCAL 118A ET 118B — ÉCHELLE 1 : 10

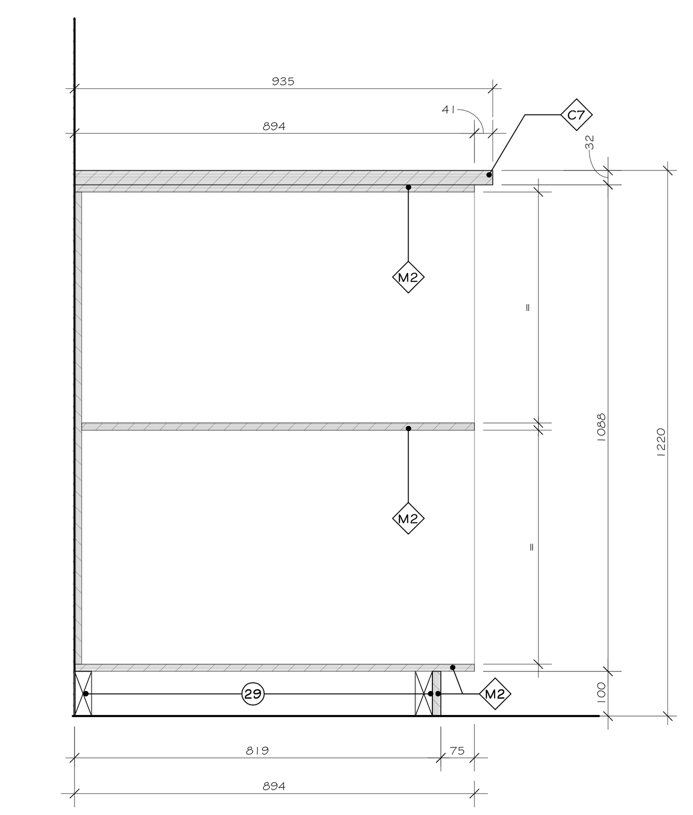

7B COUPE - MOB. DÉCONTAMINATION
A8.1 LOCAL 121B — ÉCHELLE 1 : 10

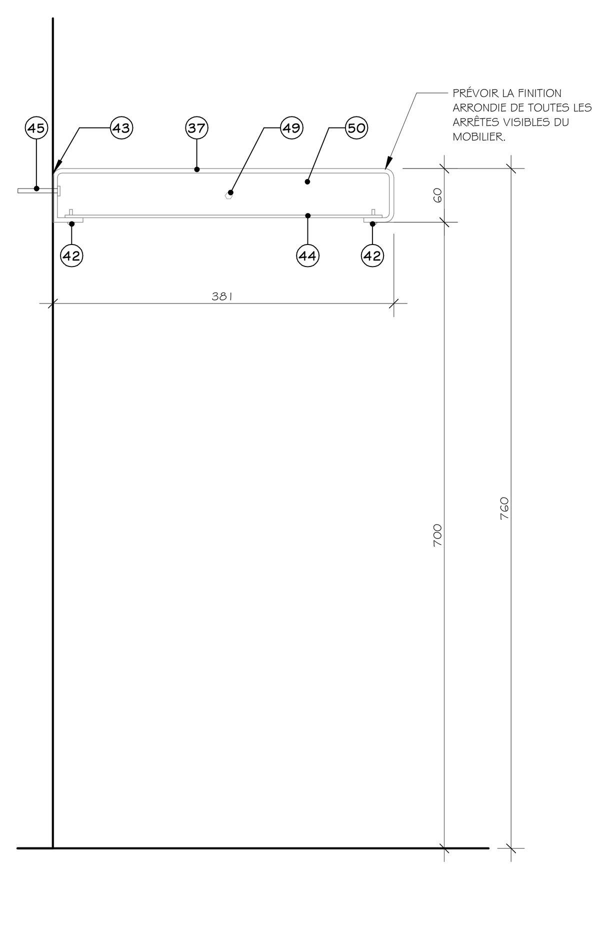

9B COUPE PARLOIR AVOCAT
A8.2 LOCAL 108 — ÉCHELLE 1 : 5

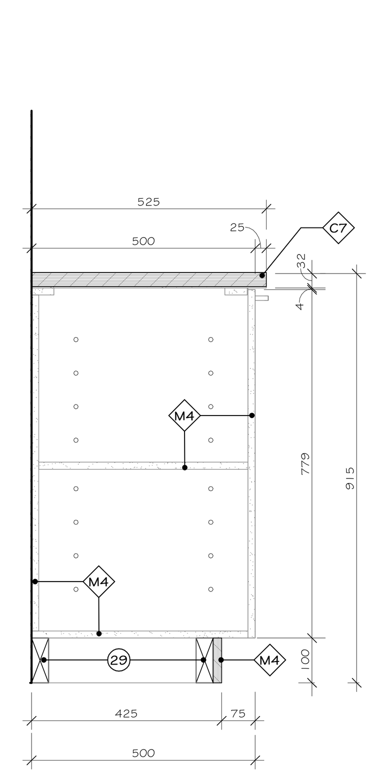

10B COUPE - LINGERIE
A8.2 LOCAL 121B — ÉCHELLE 1 : 10

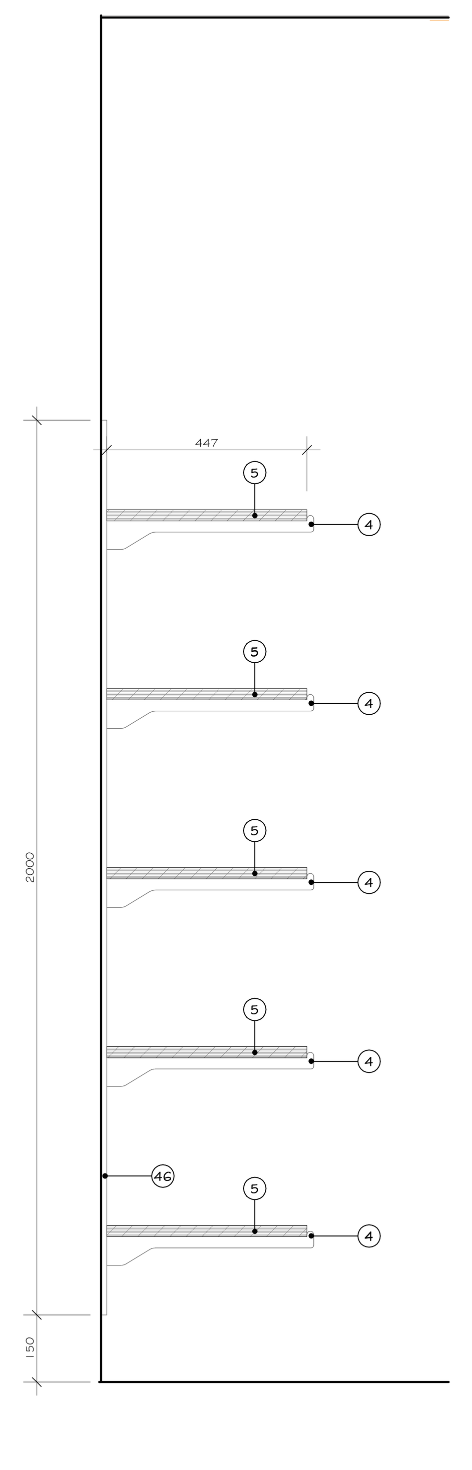

11B COUPE - TABLETTES CRÉMAILLÈRES
A8.2 LOCAL 106F, 106J, 114A ET 203 — ÉCHELLE 1 : 10

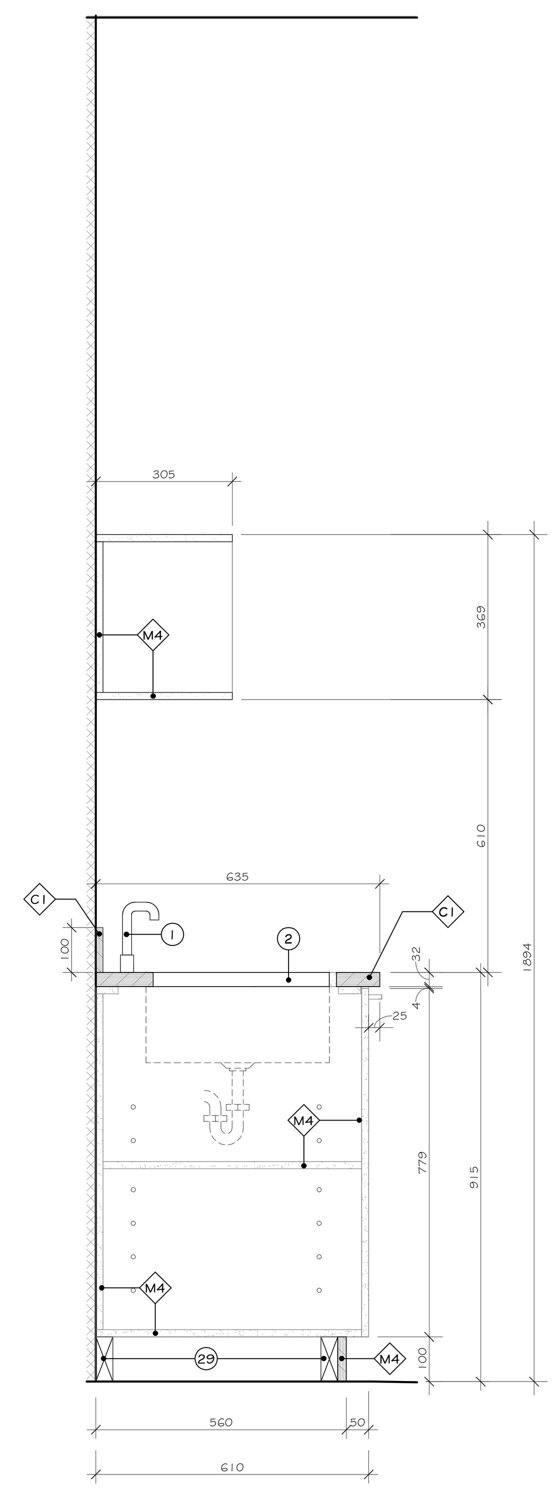

12B COUPE - DÉSINFECTION/SÉCHAGE
A8.2 LOCAL 121B — ÉCHELLE 1 : 10

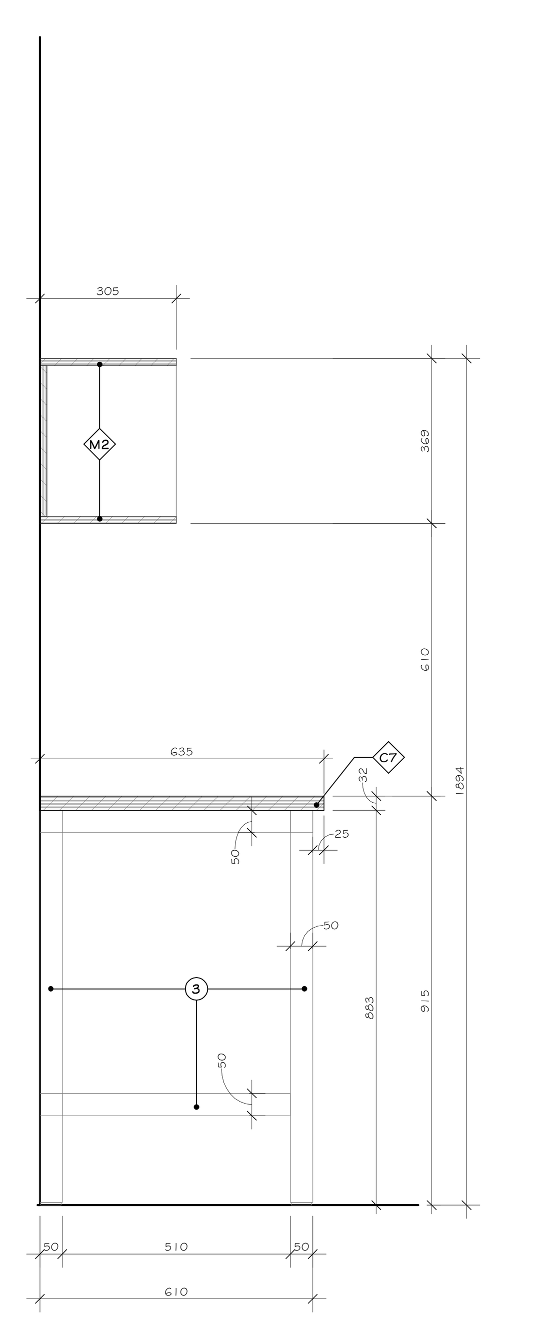

13B COUPE - COMPTOIR CONVICTION
A8.2 LOCA L 115 — ÉCHELLE 1 : 10

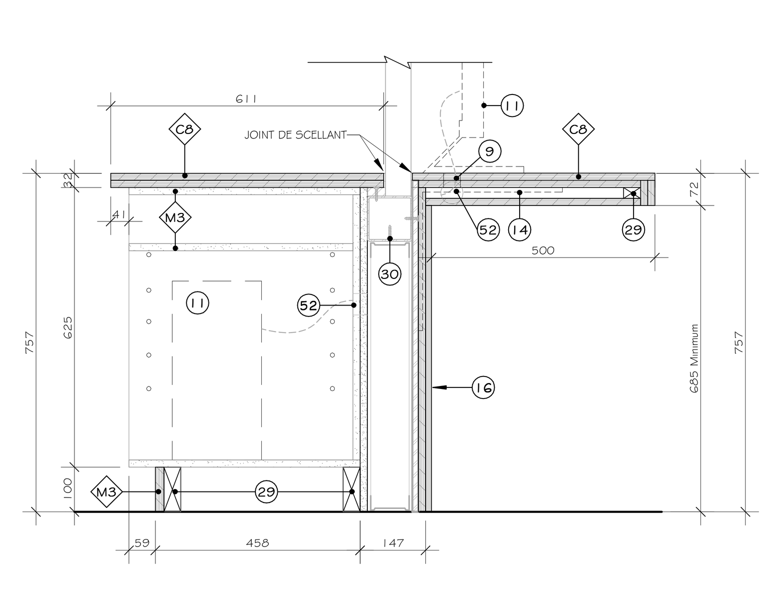

14E COUPE - MOBILIER ACCUEIL
A8.2 LOCAL 102 — ÉCHELLE 1 : 10

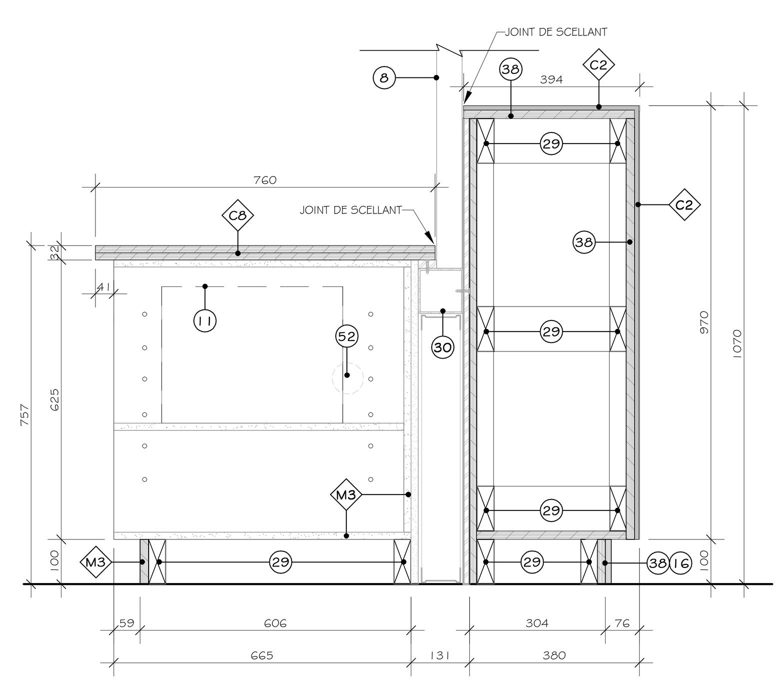

14F COUPE - MOBILIER ACCUEIL
A8.2 LOCAL 102A — ÉCHELLE 1 : 10

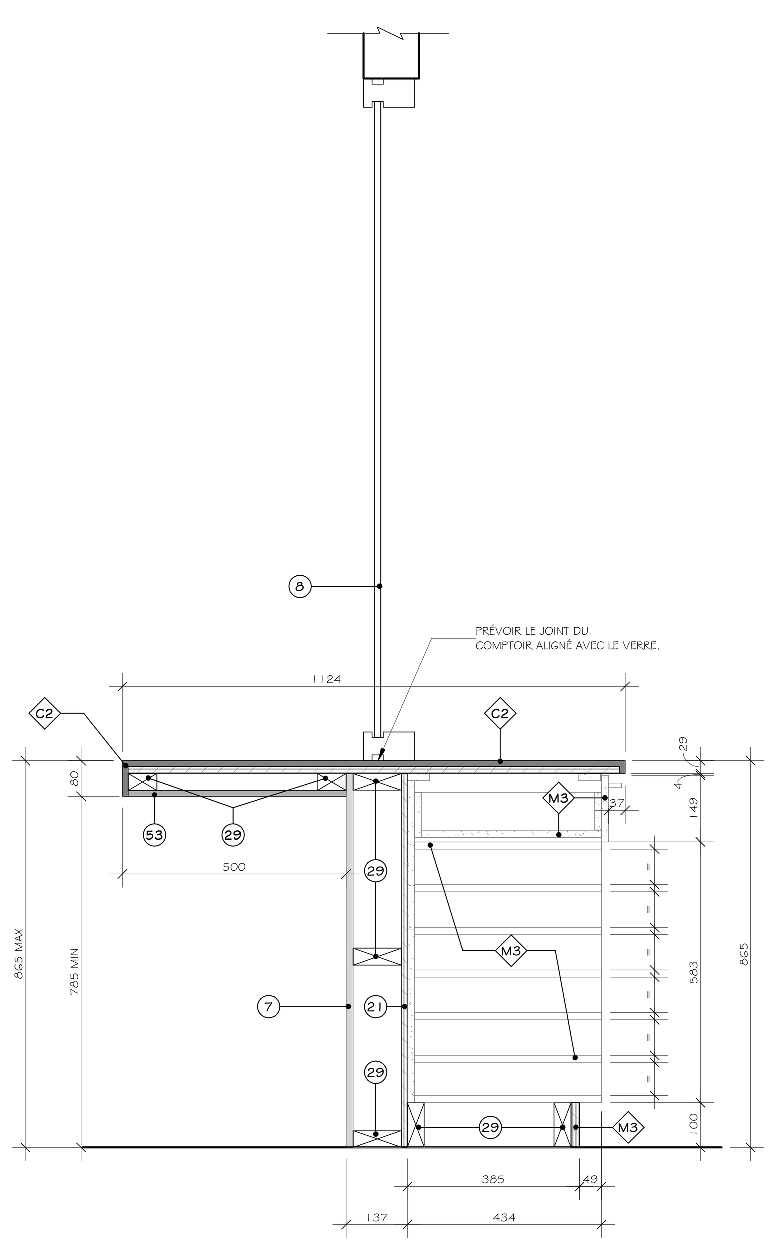

15C COUPE - COMPTOIR PARLOIR
A8.2 LOCAUX : 102B, 102C, 106B ET 106C — ÉCHELLE 1 : 10

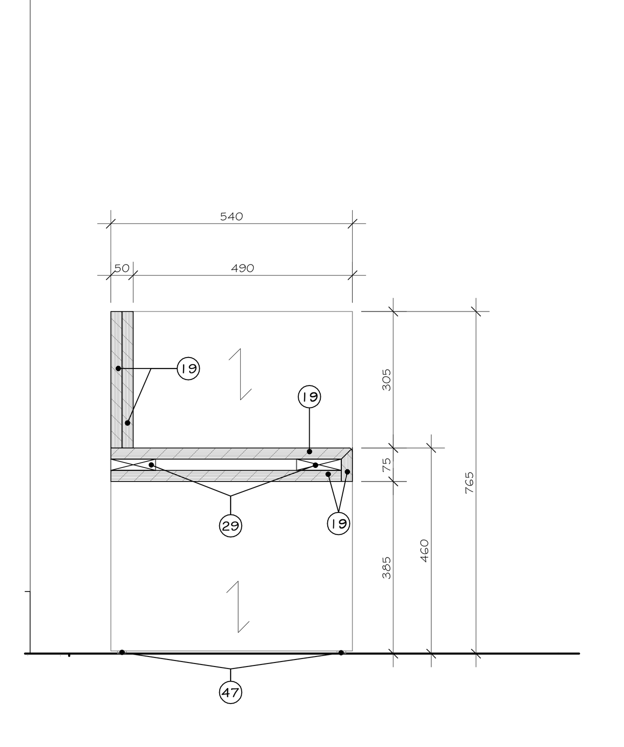

16B COUPE - BANC HALL
A8.3 LOCAL 102 — ÉCHELLE 1 : 10

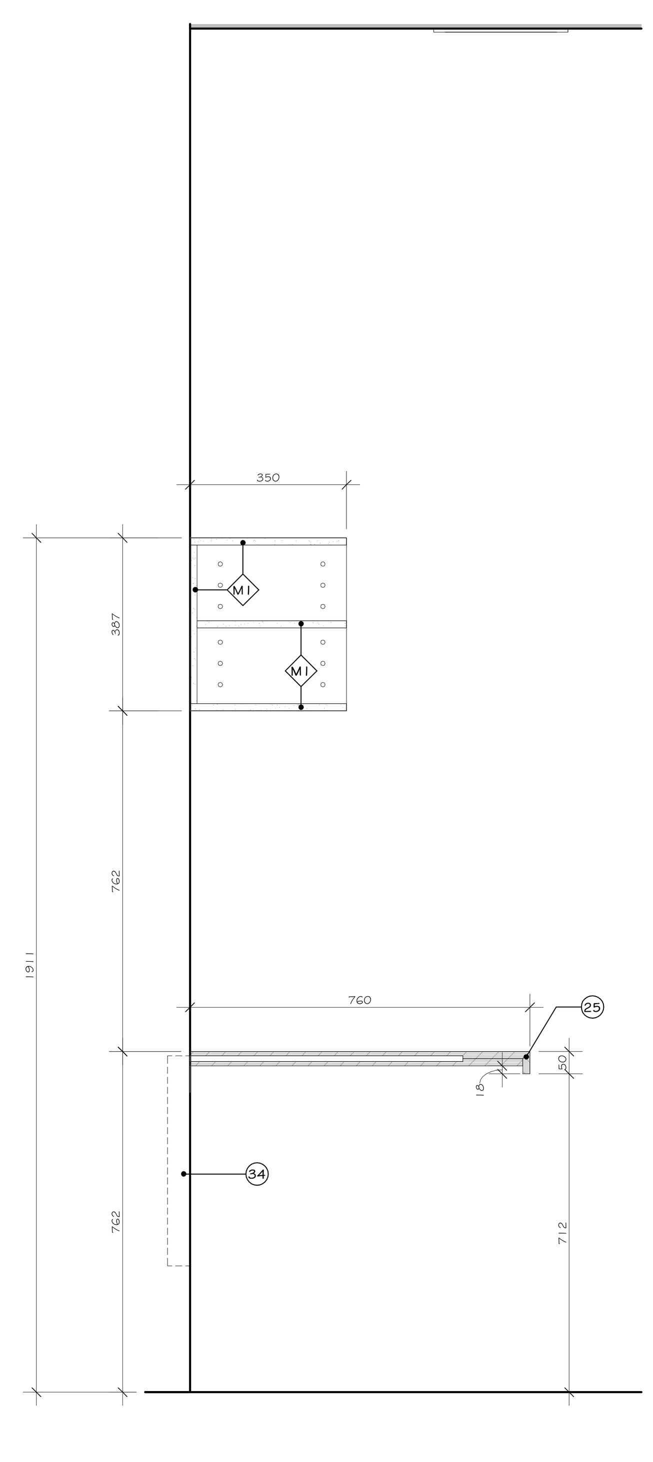

17B COUPE - COMPTOIR DE RAPPORTS
A8.3 LOCAL 106H — ÉCHELLE 1 : 10

LÉGENDE DES FINIS - MOBILIERS

FINIS

- F1 — STRATIFIÉ COULEUR #W2007 "NOYER ARTISAN RAFFINÉ" FINI BOIS ARTISAN (AW) DE "ARBORITE".
- F2 — STRATIFIÉ COULEUR #5548 "GRIS CONTEMPORAIN" FINI CACHEMIRE (CA) DE "ARBORITE".
- F3 — STRATIFIÉ COULEUR #V7003 "SATIN NOIR" FINI VR DE "ARBORITE".
- F4 — STRATIFIÉ COULEUR #5434 "CHARCOAL" FINI CACHEMIRE (CA) DE "ARBORITE".

COMPTOIRS

- C1 — COMPTOIR TYPE 1
  DOUBLE PANNEAUX DE CONTREPLAQUÉ 16mm D'ÉPAISSEUR RECOUVERT D'ACIER INOXYDABLE COULEUR #304 NUANCE 4.
  DOSSERET 100mm DE HAUTEUR, EN PANNEAU DE CONTRAPLAQUÉ 16mm D'ÉPAISSEUR RECOUVERT D'ACIER INOXYDABLE COULEUR COULEUR #304 NUANCE 4.
- C2 — COMPTOIR TYPE 2
  SURFACE SOLIDE / WILSONART / ASPEN QUARTZITE / 9245SS / 13mm D'ÉPAISSEUR.
- C3 — COMPTOIR TYPE 3
  GRANIT / SILESTONE / NIGHT TEBAS18 / FINI POLI / 13mm D'ÉPAISSEUR.
- C4 — COMPTOIR TYPE 4
  PANNEAU DE CONTREPLAQUÉ / FINI STRATIFIÉ TEL QUE "F1" / 25mm D'ÉPAISSEUR AVEC CHANT DE PVC 2mm DE MÊME FINI.
- C5 — COMPTOIR TYPE 5
  PANNEAU DE CONTREPLAQUÉ / FINI STRATIFIÉ TEL QUE "F4" / 25mm D'ÉPAISSEUR AVEC CHANT DE PVC 2mm DE MÊME FINI.
- C6 — COMPTOIR TYPE 6
  QUARTZ / SILESTONE / ETERNAL "ET STATUARIO" / FINI SUEDE / 13mm D'ÉPAISSEUR.
- C7 — COMPTOIR TYPE 7
  DOUBLE PANNEAUX DE CONTREPLAQUÉ 16mm D'ÉPAISSEUR RECOUVERT D'ACIER INOXYDABLE COULEUR #304 NUANCE 4.
- C8 — COMPTOIR TYPE 8
  DOUBLE PANNEAUX DE CONTREPLAQUÉ 16mm D'ÉPAISSEUR FINI TRATIFIÉ TEL QUE "F2" AVEC CHANT DE PVC 2mm DE MÊME FINI.

MODULES

- M1 — MODULE TYPE 1
  BÂTI :
  FACES EXTÉRIEURES : PANNEAU DE PARTICULES 16mm FINI "F1" AVEC CHANT DE PVC 1mm DE MÊME FINI.
  FACES INTÉRIEURES : FINI MÉLAMINE BLANCHE.
  COUP DE PIED : PANNEAU DE CONTREPLAQUÉ 19mm FINI "F1"
  PORTES/FAÇADES : PANNEAU DE PARTICULES 16mm FINI "F1".
  POIGNÉES : "#BP236396195" FINI NICKEL BROSSÉ (106mm) DE "RICHELIEU".
- M2 — MODULE TYPE 2
  BÂTI :
  FACES EXTÉRIEURES : PANNEAU DE CONTREPLAQUÉ 16mm D'ÉPAISSEUR, FINI "F4" AVEC CHANT DE PVC 2.5mm DE MÊME FINI.
  FACES INTÉRIEURES : FINI STRATIFIÉ BLANC.
  COUP DE PIED : PANNEAU DE CONTREPLAQUÉ 19mm FINI "F4"
  PORTES/FAÇADES : PANNEAU DE CONTREPLAQUÉ 16mm FINI "F4".
  POIGNÉES : "#BP236396195" FINI NICKEL BROSSÉ (106mm) DE "RICHELIEU".
- M3 — MODULE TYPE 3
  BÂTI :
  FACES EXTÉRIEURES : PANNEAU DE PARTICULES 16mm FINI "F2" AVEC CHANT DE PVC 2.5mm DE MÊME FINI.
  FACES INTÉRIEURES : FINI MÉLAMINE BLANCHE.
  COUP DE PIED : PANNEAU DE CONTREPLAQUÉ 19mm FINI "F2"
  PORTES/FAÇADES : PANNEAU DE PARTICULES 16mm FINI "F2".
  POIGNÉES : "#BP236396195" FINI NICKEL BROSSÉ DE "RICHELIEU".
- M4 — MODULE TYPE 4
  BÂTI :
  FACES EXTÉRIEURES : PANNEAU DE PARTICULES 16mm FINI "F4" AVEC CHANT DE PVC 2.5mm DE MÊME FINI.
  FACES INTÉRIEURES : FINI MÉLAMINE BLANCHE.
  COUP DE PIED : PANNEAU DE CONTREPLAQUÉ 19mm FINI "F4"
  PORTES/FAÇADES : PANNEAU DE PARTICULES 16mm FINI "F4".
  POIGNÉES : "#BP236396195" FINI NICKEL BROSSÉ (106mm) DE "RICHELIEU".
- M5 — MODULE TYPE 5
  BÂTI :
  FACES EXTÉRIEURES : PANNEAU DE CONTREPLAQUÉ 16mm FINI "F1" AVEC CHANT DE PVC 1mm DE MÊME FINI.
  FACES INTÉRIEURES : FINI STRATIFIÉ BLANC.
  COUP DE PIED : PANNEAU DE CONTREPLAQUÉ 19mm FINI "F1"
  PORTES/FAÇADES : PANNEAU DE CONTREPLAQUÉ 16mm FINI "F1".
  POIGNÉES : "#BP236396195" FINI NICKEL BROSSÉ (106mm) DE "RICHELIEU".
- M6 — MODULE TYPE 6
  BÂTI :
  FACES EXTÉRIEURES : PANNEAU DE PARTICULES16mm FINI "F3" AVEC CHANT DE PVC 2mm DE MÊME FINI.
  FACES INTÉRIEURES : FINI MÉLAMINE BLANCHE.
  COUP DE PIED : PANNEAU DE CONTREPLAQUÉ 19mm FINI "F3"
  PORTES/FAÇADES : PANNEAU DE PARTICULES 16mm FINI "F3".
  POIGNÉES : "#BP236396195" FINI NICKEL BROSSÉ (106mm) DE "RICHELIEU".

VOIR LÉGENDE DES FINIS À LA PAGE A2.20 POUR DESCRIPTION COMPLÈTE.

NOTES

LISTE DE NOTES EFFECTIVE POUR LES FEUILLES A8.1 @ A8.4

1 APPAREIL DE PLOMBERIE, SPÉCIFICATIONS PAR INGÉNIEUR MÉCANIQUE.
2 ÉVIER EN ACIER INOXYDABLE NUANCE 304, FINI #4 PRÉMOULÉ DANS LE COMPTOIR TEL QUE "C1", 610mm DE LARGEUR X 460mm DE PROFONDEUR, PROFONDEUR DE LA CUVE 300mm. COORDONNER LES PERCEMENTS POUR LE DRAIN ET LA ROBINETTERIE AVEC INGÉNIEUR MÉCANIQUE.
3 PATTE EN TUBULAIRE D'ACIER PEINT 50mm x 50mm PEINTURE CUITE EN USINE. COULEUR "E".
4 SUPPORT POUR TABLETTE ROBUSTE DE CONTREPLAQUÉ INSTALLÉ SUR CRÉMAILLÈRES ULTRA-ROBUSTES TEL QUE #185018143" COULEUR "ANOCHROME" DE RICHELIEU.
5 TABLETTE EN PANNEAU DE CONTREPLAQUÉ 25mm FINI "F4" SUR TOUTES LES FACES AVEC BANDE DE CHANT EN PVC 2.5mm DE MÊME FINI, INSTALLÉE SUR CRÉMAILLÈRE.
6 VOLET DE COMPTOIR, VOIR ÉLÉVATION SUR SÉRIE DE FEUILLES A7 ET VOIR DEVIS.
7 PANNEAU DE STRATIFIÉ MASSIF DE 16mm D'ÉPAISSEUR DE FINI "F4".
8 SECTION VITRÉE, VOIR ÉLÉVATIONS, SÉRIE DE FEUILLE A7, POUR DESCRIPTION COMPLÈTE.
9 PASSE-FILS TEL QUE LE MODÈLE "10576100" DE COULEUR GRIS LORSQUE LE FINI EST "F2" ET DE COULEUR NOIR LORSQUE LE FINI EST "F1" ET "F4" DE RICHELIEU.
10 TABLETTE EN PANNEAU DE PARTICULES 25mm D'ÉPAISSEUR FINI TEL QUE "F4".
11 ÉQUIPEMENT ET/OU ACCESSOIRES HORS CONTRAT. COORDONNER LE BRANCHEMENT ÉLECTRIQUE ET/OU À L'EAU AVEC INGÉNIEUR MÉCANIQUE.
12 PANNEAU DE CONTREPLAQUÉ 16mm D'ÉPAISSEUR FINI "F1".
13 BANC FAIT D'UN PANNEAU DE CONTREPLAQUÉ 16mm D'ÉPAISSEUR FINI "F1" AVEC CHANT DE PVC DE MÊME FINI.
14 ÉQUERRE DE FIXATION EN ACIER TELLE QUE LE MODÈLE "6802121290" DE RICHELIEU. PEINDRE DE COULEUR "E" VOIR LÉGENDE DE COLORATION. LE SOUS-TRAITANT DEVRA VALIDER LE NOMBRE EXACT D'ÉQUERRES NÉCESSAIRES POUR SOUTENIR LES BANCS. LES ÉQUERRES DEVRONT ÊTRE FIXÉES SOLIDEMENT AU MUR.
15 MIROIR CLAIR SUR UN PANNEAU DE CONTREPLAQUÉ 13mm D'ÉPAISSEUR. MOULURE EN ALUMINIUM EN "L" FINI ANODISÉ NOIR.
16 FINI EN CÉRAMIQUE INSTALLÉ SUR LE MOBILIER. VOIR LÉGENDE DES FINIS ET VOIR ÉLÉVATIONS
17 TABLETTE EN DEUX PANNEAUX DE PARTICULES 25mm D'ÉPAISSEUR FINI TEL QUE "FI".
18 SYSTÈME DE RÉCUPÉRATION TEL QUE "51491550DM117" DE "RICHELIEU". AVEC BAC DE DIMENSIONS REQUISES.
19 PANNEAU DE CONTREPLAQUÉ 13mm ET/OU 25mm D'ÉPAISSEUR FINI "F1" AVEC CHANT DE PVC DE 1mm DE MÊME FINI.
20 SYSTÈME DE GESTION DES DÉCHETS DE DIMENSIONS REQUISES, TEL QUE "47194591O" DE "RICHELIEU".
21 PANNEAU DE CONTREPLAQUÉ 13mm, 16mm ET/OU 25mm D'ÉPAISSEUR FINI "F2" AVEC CHANT DE PVC DE 2.5mm DE MÊME FINI.
22 TABLETTE EN PANNEAU DE PARTICULES 25mm D'ÉPAISSEUR ET PANNEAU DU FOND 16mm D'ÉPAISSEUR FINI TEL QUE "FI".
23 CASIER EN PANNEAU DE CONTREPLAQUÉ 16mm D'ÉPAISSEUR FINI "F1" AVEC CHANT DE PVC DE 1mm DE MÊME FINI.
24 PANNEAU DE CONTREPLAQUÉ 13mm D'ÉPAISSEUR FINI "F2" AVEC CHANT DE PVC DE 2.5mm DE MÊME FINI. INSTALLATION SUR "Z-CLIP".
25 PANNEAU DE CONTREPLAQUÉ 16mm D'ÉPAISSEUR FINI "F4" AVEC CHANT DE PVC DE 2.5mm DE MÊME FINI.
26 PASSE-DOCUMENT PARE-BALLE (12" X 16") TEL QUE "SSDT3C" DE "CRLAURENCE".
27 NUMÉROTATION DES CASIERS EN PELLICULE DE VINYLE DE COULEUR NOIR MAT. CALIGRAPHIE ARIAL. SÉQUENCE DE NUMÉRO À COORDONNER AVEC LE CLIENT.
28 SERRURE À CAME TEL QUE "BP140102090" DE "RICHELIEU".
29 BLOC DE BOIS DE DIMENSIONS REQUISES
30 MÉTAUX OUVRÉ, VOIR DÉTAILS SUR LA FEUILLE A7.10.
31 PANNEAU DE CONTREPLAQUÉ 19mm D'ÉPAISSEUR FINI "F4".
32 GYPSE PEINT, VOIR PLANS DES FINIS.
33 ÉQUERRE DE FIXATION NOIRE DISSIMULÉE TELLE QUE LE MODÈLE "6240180290" DE RICHELIEU. PRÉVOIR UNE ENCAVURE DANS LE CONTREPLAQUÉ POUR L'INSTALLATION DE CELLE-CI. COORDONNER LA QUANTITÉ NÉCESSAIRE AFIN D'ASSURER LA SOLIDITÉ DU COMPTOIR.
34 ÉQUERRE DE FIXATION NOIRE DISSIMULÉE TELLE QUE LE MODÈLE "6240240290" DE RICHELIEU. PRÉVOIR UNE ENCAVURE DANS LE CONTREPLAQUÉ POUR L'INSTALLATION DE CELLE-CI. COORDONNER LA QUANTITÉ NÉCESSAIRE AFIN D'ASSURER LA SOLIDITÉ DU COMPTOIR.
35 SUPPORT DISSIMULÉ TEL QUE LE MODÈLE "2621712G" DE RICHELIEU. PRÉVOIR UNE ENCAVURE DANS LE PANNEAU DE PARTICULES POUR L'INSTALLATION DE CELLE-CI. COORDONNER LA QUANTITÉ NÉCESSAIRE AFIN D'ASSURER LA SOLIDITÉ DE LA TABLETTE.
36 ÉQUERRE DE FIXATION NOIRE DISSIMULÉE TELLE QUE LE MODÈLE "6240090290" DE RICHELIEU. PRÉVOIR UNE ENCAVURE DANS LE CONTREPLAQUÉ POUR L'INSTALLATION DE CELLE-CI. COORDONNER LA QUANTITÉ NÉCESSAIRE AFIN D'ASSURER LA SOLIDITÉ.
37 COMPTOIR EN PLAQUE D'ACIER INOXYDABLE PLIÉE, NUANCE 304, FINI #4, 5mm D'ÉPAISSEUR.
38 PANNEAU DE SUPPORT, SELON LES RECOMMANDATIONS DU FABRICANT.
39 GRILLE DE VENTILATION FINI ALUMINIUM INTÉGRÉE DANS LE MOBILIER, COORDONNER LE PERCEMENT, VOIR PLANS ET VOIR DEVIS.
40 ÉQUERRE DE FIXATION NOIRE DISSIMULÉE TELLE QUE LE MODÈLE "640141890" DE RICHELIEU.COORDONNER LA QUANTITÉ NÉCESSAIRE AFIN D'ASSURER LA SOLIDITÉ DU COMPTOIR.
41 PRISE ÉLECTRIQUE, TI ET/OU RÉSEAU, COORDONNER L'EMPLACEMENT AVEC ING. MÉCANIQUE ET PRÉVOIR LE PERCEMENT DU MOBILIER.
42 RIVET EN ACIER INOXYDABLE 6mm DE DIAMÈTRE @ 150mm C/C.
43 SCELLANT CARCÉRAL CONTINU, VOIR DEVIS
44 DESSOUS EN PLAQUE D'ACIER INOXYDABLE 3mm D'ÉPAISSEUR.
45 ANCRAGES EN ACIER INOXYDABLE 12.7mm DE DIAMÈTRE DE PART ET D'AUTRE DE LA CLOISON @ 400mm C/C.
46 CRÉMAILLÈRE MODÈLE TEL QUE #8584143 DE RICHELIEU DE LONGUEURS REQUISES.
47 PATIN AJUSTABLE EN ACIER INOXYDABLE TEL QUE LE MODÈLE "BP750050170" DE RICHELIEU.
48 TRINGLE 25mm DE DIAMÈTRE TEL QUE "1215608900" AVEC SUPPORTS POUR TRINGLE TEL QUE 3221560900" DE "RICHELIEU".
49 ANCRAGES LATÉRAUX DE 12.7mm DE DIAMÈTRE.
50 PLAQUE EN ACIER INOXYDABLE 5mm D'ÉPAISSEUR À CHAQUE EXTRÉMITÉ SOUDÉE À LA PLAQUE PLIÉE.
51 MURS-RIDEAUX, VOIR ÉLÉVATIONS SUR SÉRIE DE FEUILLES A3.
52 PERCEMENT DU MOBILIER ET/OU DU MURS CIRCULAIRE ± 75mm DE DIAMÈTRE POUR LE PASSAGE DES FILS, FINIR LES CHANTS.
53 PANNEAU DE MDF 13 mm, PEINT COULEUR "A".
54 MICRO PARE-BALLE, SPÉCIFICATIONS PAR INGÉNIEUR MÉCANIQUE.

LÉGENDE

PROPOSÉ	EXISTANT	DESCRIPTION	PROPOSÉ	EXISTANT	DESCRIPTION

NOTES

REV. No.	DATE	NATURE	PAR	APPROUVÉ
5	25-03-21	POUR SOUMISSION		
4	25-02-28	PLANS POUR DEMANDE DE PERMIS		
3	25-01-24	PLANS POUR COMMENTAIRES 90%		
2	24-11-22	PLANS POUR COMMENTAIRES 75%		

SCEAU :

Ordre des architectes du Québec — A 5107 LINO JOSÉ GOMES ALVES ARCHITECTE
Ordre des architectes du Québec — A 5158 GUILLAUME MOREST ARCHITECTE

ARCHITECTURE : CCM2 ARCHITECTES + Confluence ARCHITECTURE

STRUCTURE - CIVIL : qdi

MÉCANIQUE - ÉLECTRICITÉ : DWB CONSULTANTS

Ville de Gatineau — SERVICE DES INFRASTRUCTURES ET DES PROJETS

NOM DU PROJET :
NOUVEAU POINT DE SERVICE DU SPVG – SECTEUR AYLMER

TITRE :
MOBILIERS INTÉGRÉS COUPES

LOCALISATION DU PROJET :

No VILLE : 22-2029-A201-XXX-YZZ	
RELEVÉ PAR : -	CONÇU PAR : G.M.
DESSINÉ PAR : F.G.B.	VÉRIFIÉ PAR : Y.G.
DATE : 25-03-21	APPROUVÉ PAR : -
No PROJET (FIRME) : 23002	ÉCHELLE : As indicated
No APPEL D'OFFRES : 2025 SP 024	PLAN No. : A8.6

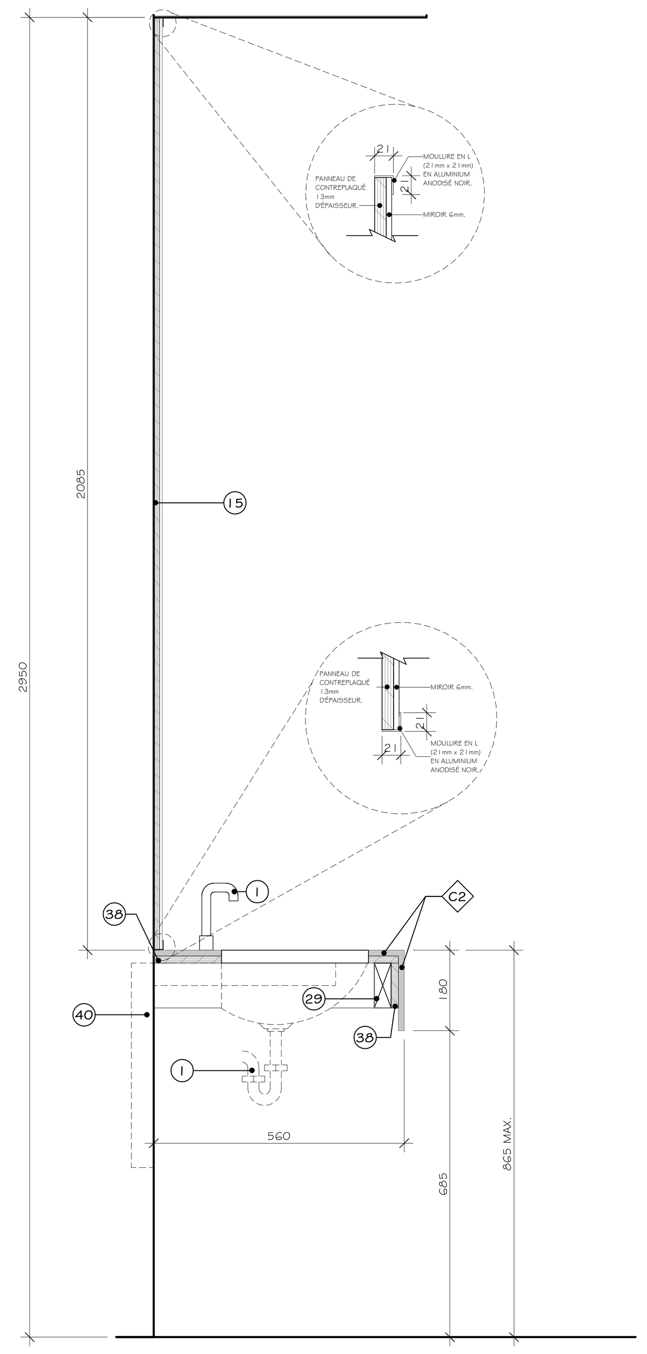

18B / A8.3 COUPE VANITÉ HOMME
LOCAL 118A — ÉCHELLE 1 : 10

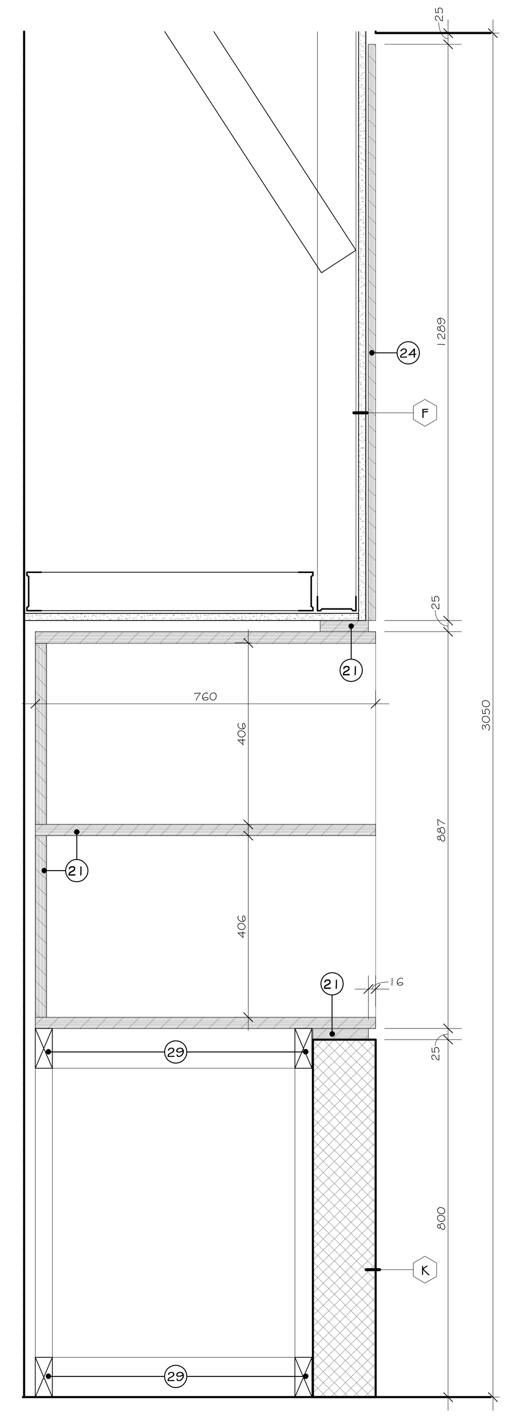

20B / A8.3 COUPE - MOBILIER CASIERS
LOCAL : 100-COR04 — ÉCHELLE 1 : 10

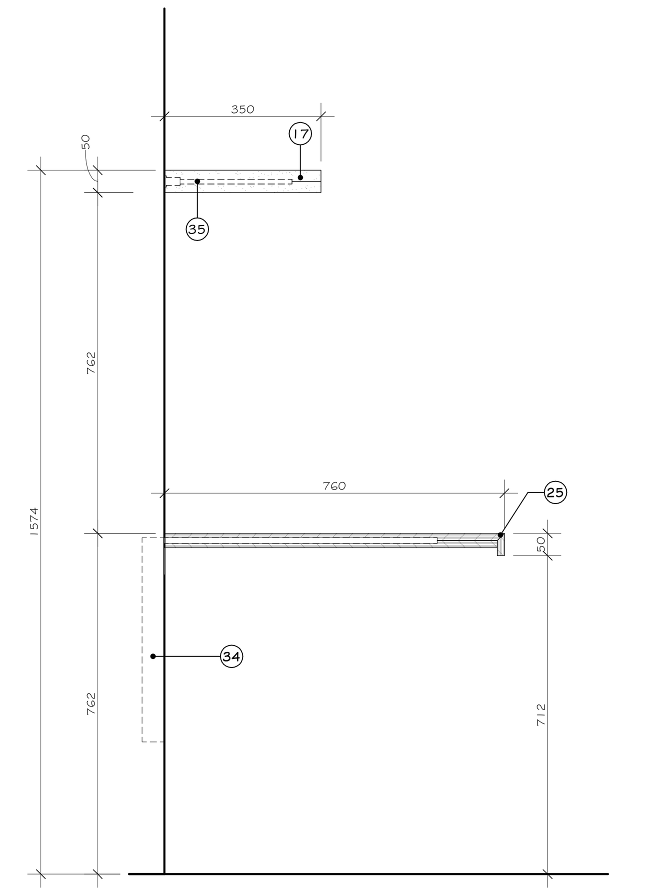

21B / A8.3 COUPE - COMPTOIR ACCUEIL PUBLIC
LOCAUX 111 ET 106K — ÉCHELLE 1 : 10

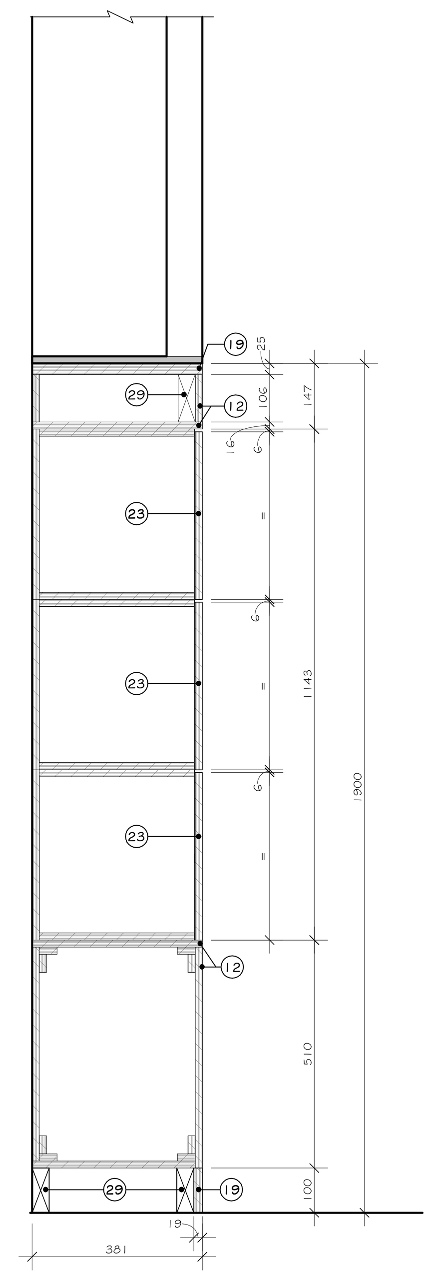

24C / A8.4 COUPE - VESTIAIRE 911
LOCAL 210A — ÉCHELLE 1 : 10

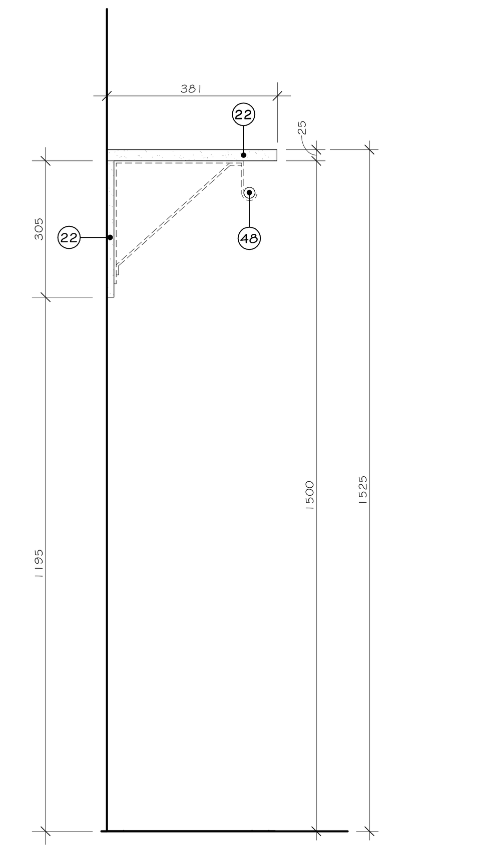

24D / A8.4 COUPE - VESTIAIRE 911
LOCAL 210A — ÉCHELLE 1 : 10

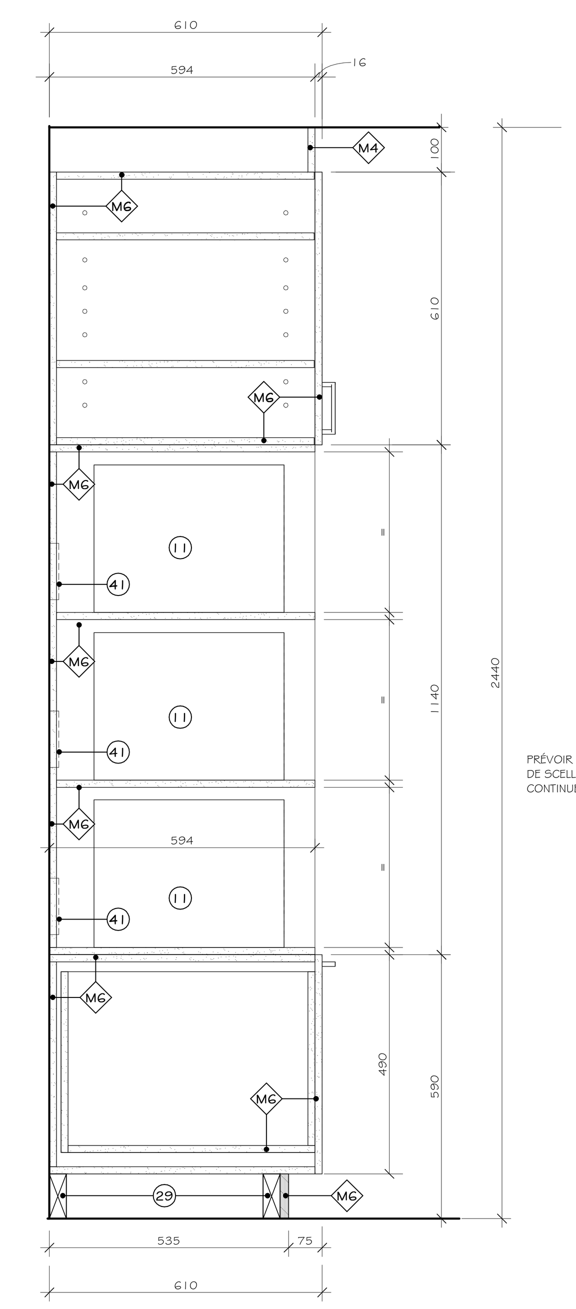

25D / A8.4 COUPE - CUISINE
LOCAL 202 — ÉCHELLE 1 : 10

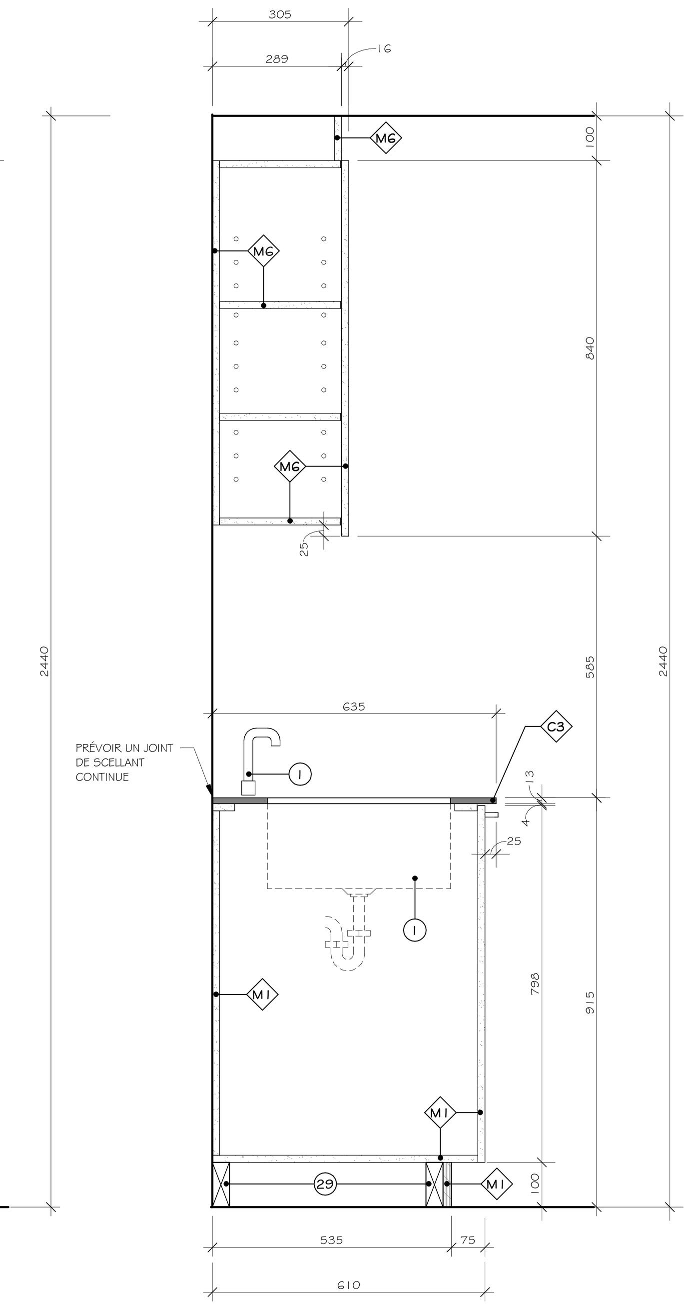

25E / A8.4 COUPE - CUISINE
LOCAL 202 — ÉCHELLE 1 : 10

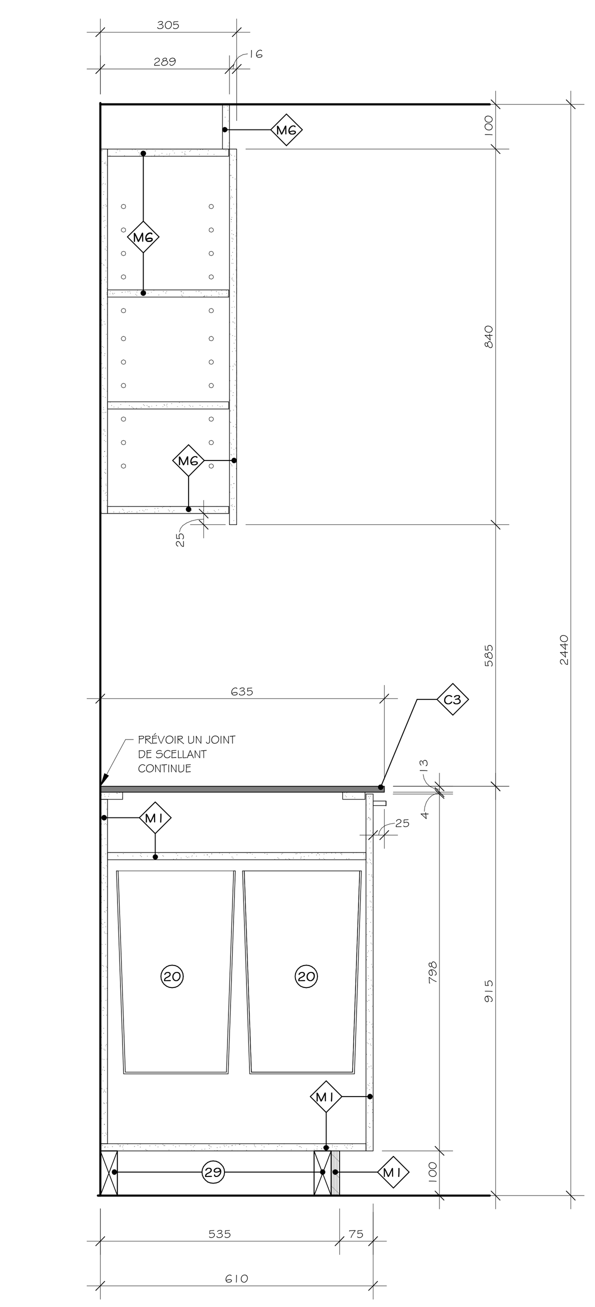

25F / A8.4 COUPE - CUISINE
LOCAL 202 — ÉCHELLE 1 : 10

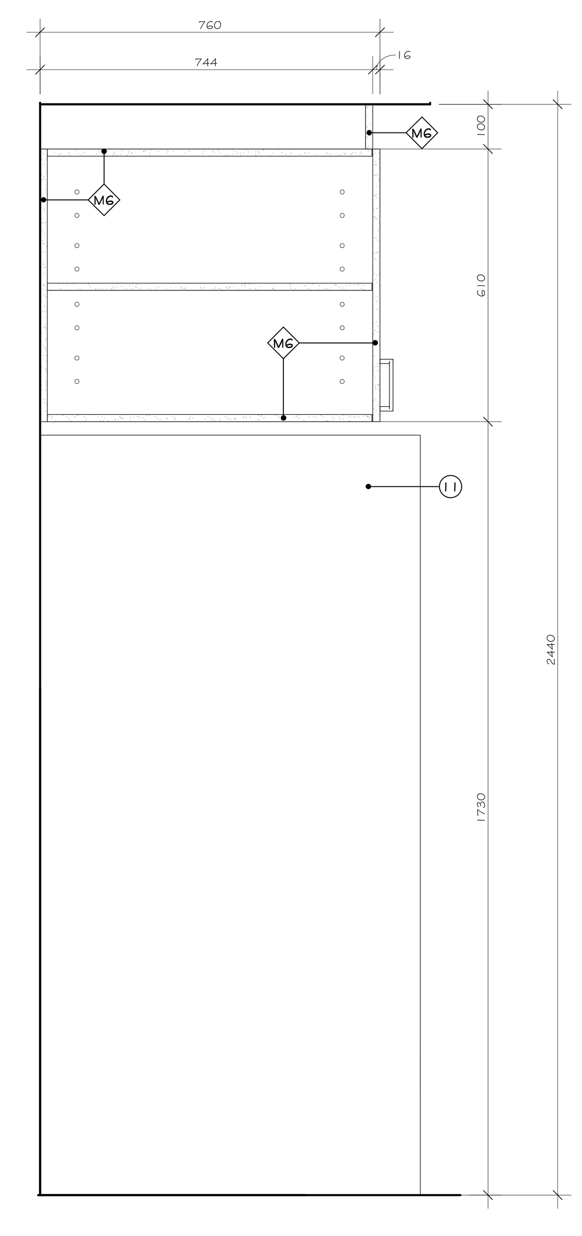

25G / A8.4 COUPE - CUISINE
LOCAL 202 — ÉCHELLE 1 : 10

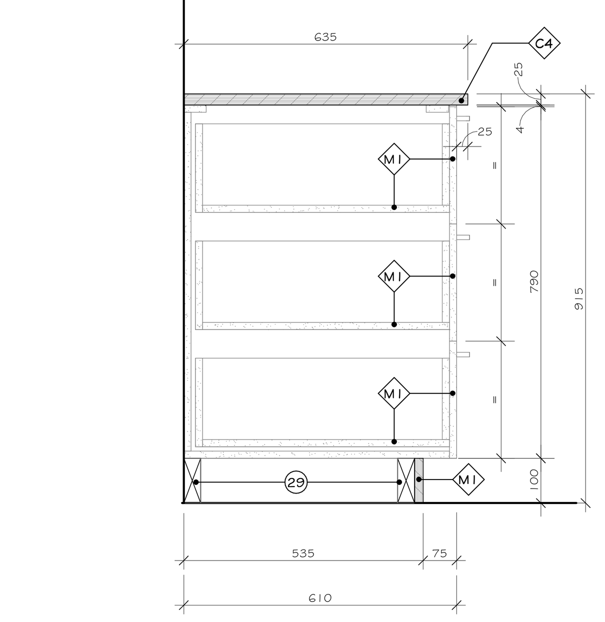

26B / A8.4 COUPE - MOBILIER CONFÉRENCE
LOCAL 213 — ÉCHELLE 1 : 10

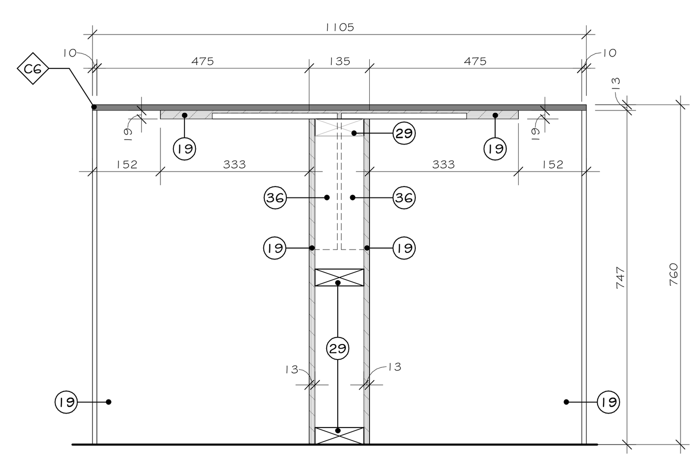

25H / A8.4 COUPE - CUISINE
LOCAL 202 — ÉCHELLE 1 : 10

LÉGENDE DES FINIS - MOBILIERS

FINIS

- F1 — STRATIFIÉ COULEUR #W2007 "NOYER ARTISAN RAFFINÉ" FINI BOIS ARTISAN (AW) DE "ARBORITE".
- F2 — STRATIFIÉ COULEUR #5548 "GRIS CONTEMPORAIN" FINI CACHEMIRE (CA) DE "ARBORITE".
- F3 — STRATIFIÉ COULEUR #V7003 "SATIN NOIR" FINI VR DE "ARBORITE".
- F4 — STRATIFIÉ COULEUR #5434 "CHARCOAL" FINI CACHEMIRE (CA) DE "ARBORITE".

COMPTOIRS

- C1 — COMPTOIR TYPE 1
  DOUBLE PANNEAUX DE CONTREPLAQUÉ 16mm D'ÉPAISSEUR RECOUVERT D'ACIER INOXYDABLE COULEUR #304 NUANCE 4.
  DOSSERET 100mm DE HAUTEUR, EN PANNEAU DE CONTRAPLAQUÉ 16mm D'ÉPAISSEUR RECOUVERT D'ACIER INOXYDABLE COULEUR COULEUR #304 NUANCE 4.
- C2 — COMPTOIR TYPE 2
  SURFACE SOLIDE / WILSONART / ASPEN QUARTZITE / 9245SS / 13mm D'ÉPAISSEUR.
- C3 — COMPTOIR TYPE 3
  GRANIT / SILESTONE / NIGHT TEBAS18 / FINI POLI / 13mm D'ÉPAISSEUR.
- C4 — COMPTOIR TYPE 4
  PANNEAU DE CONTREPLAQUÉ / FINI STRATIFIÉ TEL QUE "F1" / 25mm D'ÉPAISSEUR AVEC CHANT DE PVC 2mm DE MÊME FINI.
- C5 — COMPTOIR TYPE 5
  PANNEAU DE CONTREPLAQUÉ / FINI STRATIFIÉ TEL QUE "F4" / 25mm D'ÉPAISSEUR AVEC CHANT DE PVC 2mm DE MÊME FINI.
- C6 — COMPTOIR TYPE 6
  QUARTZ / SILESTONE / ETERNAL "ET STATUARIO" / FINI SUEDE / 13mm D'ÉPAISSEUR.
- C7 — COMPTOIR TYPE 7
  DOUBLE PANNEAUX DE CONTREPLAQUÉ 16mm D'ÉPAISSEUR RECOUVERT D'ACIER INOXYDABLE COULEUR #304 NUANCE 4.
- C8 — COMPTOIR TYPE 8
  DOUBLE PANNEAUX DE CONTREPLAQUÉ 16mm D'ÉPAISSEUR FINI TRATIFIÉ TEL QUE "F2" AVEC CHANT DE PVC 2mm DE MÊME FINI.

MODULES

- M1 — MODULE TYPE 1
  BÂTI :
  FACES EXTÉRIEURES : PANNEAU DE PARTICULES 16mm FINI "F1" AVEC CHANT DE PVC 1mm DE MÊME FINI.
  FACES INTÉRIEURES : FINI MÉLAMINE BLANCHE.
  COUP DE PIED : PANNEAU DE CONTREPLAQUÉ 19mm FINI "F1"
  PORTES/FAÇADES : PANNEAU DE PARTICULES 16mm FINI "F1".
  POIGNÉES : "#BP236396195" FINI NICKEL BROSSÉ (106mm) DE "RICHELIEU".
- M2 — MODULE TYPE 2
  BÂTI :
  FACES EXTÉRIEURES : PANNEAU DE CONTREPLAQUÉ 16mm D'ÉPAISSEUR, FINI "F4" AVEC CHANT DE PVC 2.5mm DE MÊME FINI.
  FACES INTÉRIEURES : FINI STRATIFIÉ BLANC.
  COUP DE PIED : PANNEAU DE CONTREPLAQUÉ 19mm FINI "F4"
  PORTES/FAÇADES : PANNEAU DE CONTREPLAQUÉ 16mm FINI "F4".
  POIGNÉES : "#BP236396195" FINI NICKEL BROSSÉ (106mm) DE "RICHELIEU".
- M3 — MODULE TYPE 3
  BÂTI :
  FACES EXTÉRIEURES : PANNEAU DE PARTICULES 16mm FINI "F2" AVEC CHANT DE PVC 2.5mm DE MÊME FINI.
  FACES INTÉRIEURES : FINI MÉLAMINE BLANCHE.
  COUP DE PIED : PANNEAU DE CONTREPLAQUÉ 19mm FINI "F2"
  PORTES/FAÇADES : PANNEAU DE PARTICULES 16mm FINI "F2".
  POIGNÉES : "#BP236396195" FINI NICKEL BROSSÉ DE "RICHELIEU".
- M4 — MODULE TYPE 4
  BÂTI :
  FACES EXTÉRIEURES : PANNEAU DE PARTICULES 16mm FINI "F4" AVEC CHANT DE PVC 2.5mm DE MÊME FINI.
  FACES INTÉRIEURES : FINI MÉLAMINE BLANCHE.
  COUP DE PIED : PANNEAU DE CONTREPLAQUÉ 19mm FINI "F4"
  PORTES/FAÇADES : PANNEAU DE PARTICULES 16mm FINI "F4".
  POIGNÉES : "#BP236396195" FINI NICKEL BROSSÉ (106mm) DE "RICHELIEU".
- M5 — MODULE TYPE 5
  BÂTI :
  FACES EXTÉRIEURES : PANNEAU DE CONTREPLAQUÉ 16mm FINI "F1" AVEC CHANT DE PVC 1mm DE MÊME FINI.
  FACES INTÉRIEURES : FINI STRATIFIÉ BLANC.
  COUP DE PIED : PANNEAU DE CONTREPLAQUÉ 19mm FINI "F1"
  PORTES/FAÇADES : PANNEAU DE CONTREPLAQUÉ 16mm FINI "F1".
  POIGNÉES : "#BP236396195" FINI NICKEL BROSSÉ (106mm) DE "RICHELIEU".
- M6 — MODULE TYPE 6
  BÂTI :
  FACES EXTÉRIEURES : PANNEAU DE PARTICULES16mm FINI "F3" AVEC CHANT DE PVC 2mm DE MÊME FINI.
  FACES INTÉRIEURES : FINI MÉLAMINE BLANCHE.
  COUP DE PIED : PANNEAU DE CONTREPLAQUÉ 19mm FINI "F3"
  PORTES/FAÇADES : PANNEAU DE CONTREPLAQUÉ 16mm FINI "F3".
  POIGNÉES : "#BP236396195" FINI NICKEL BROSSÉ (106mm) DE "RICHELIEU".

VOIR LÉGENDE DES FINIS À LA PAGE A2.20 POUR DESCRIPTION COMPLÈTE.

NOTES

LISTE DE NOTES EFFECTIVE POUR LES FEUILLES A8.1 @ A8.4

1 APPAREIL DE PLOMBERIE, SPÉCIFICATIONS PAR INGÉNIEUR MÉCANIQUE.
2 ÉVIER EN ACIER INOXYDABLE NUANCE 304, FINI #4 PRÉMOULÉ DANS LE COMPTOIR TEL QUE "C1", 610mm DE LARGEUR X 460mm DE PROFONDEUR, PROFONDEUR DE LA CUVE 300mm. COORDONNER LES PERCEMENTS POUR LE DRAIN ET LA ROBINETTERIE AVEC INGÉNIEUR MÉCANIQUE.
3 PATTE EN TUBULAIRE D'ACIER PEINT 50mm x 50mm PEINTURE CUITE EN USINE. COULEUR "E".
4 SUPPORT POUR TABLETTE ROBUSTE DE CONTREPLAQUÉ INSTALLÉ SUR CRÉMAILLÈRES ULTRA-ROBUSTES TEL QUE #185018143" COULEUR "ANOCHROME" DE RICHELIEU.
5 TABLETTE EN PANNEAU DE CONTREPLAQUÉ 25mm FINI "F4" SUR TOUTES LES FACES AVEC BANDE DE CHANT EN PVC 2.5mm DE MÊME FINI, INSTALLÉE SUR CRÉMAILLÈRE.
6 VOLET DE COMPTOIR, VOIR ÉLÉVATION SUR SÉRIE DE FEUILLES A7 ET VOIR DEVIS.
7 PANNEAU DE STRATIFIÉ MASSIF DE 16mm D'ÉPAISSEUR DE FINI "F4".
8 SECTION VITRÉE, VOIR ÉLÉVATIONS, SÉRIE DE FEUILLE A7, POUR DESCRIPTION COMPLÈTE.
9 PASSE-FILS TEL QUE LE MODÈLE "10576100" DE COULEUR GRIS LORSQUE LE FINI EST "F2" ET DE COULEUR NOIR LORSQUE LE FINI EST "F1" ET "F4" DE RICHELIEU.
10 TABLETTE EN PANNEAU DE PARTICULES 25mm D'ÉPAISSEUR FINI TEL QUE "F4".
11 ÉQUIPEMENT ET/OU ACCESSOIRES HORS CONTRAT. COORDONNER LE BRANCHEMENT ÉLECTRIQUE ET/OU À L'EAU AVEC INGÉNIEUR MÉCANIQUE.
12 PANNEAU DE CONTREPLAQUÉ 16mm D'ÉPAISSEUR FINI "F1".
13 BANC FAIT D'UN PANNEAU DE CONTREPLAQUÉ 16mm D'ÉPAISSEUR FINI "F1" AVEC CHANT DE PVC DE MÊME FINI.
14 ÉQUERRE DE FIXATION EN ACIER TELLE QUE LE MODÈLE "6802121290" DE RICHELIEU. PEINDRE DE COULEUR "E" VOIR LÉGENDE DE COLORATION. LE SOUS-TRAITANT DEVRA VALIDER LE NOMBRE EXACT D'ÉQUERRES NÉCESSAIRES POUR SOUTENIR LES BANCS. LES ÉQUERRES DEVRONT ÊTRE FIXÉES SOLIDEMENT AU MUR.
15 MIROIR CLAIR SUR UN PANNEAU DE CONTREPLAQUÉ 13mm D'ÉPAISSEUR. MOULURE EN ALUMINIUM EN "L" FINI ANODISÉ NOIR.
16 FINI EN CÉRAMIQUE INSTALLÉ SUR LE MOBILIER. VOIR LÉGENDE DES FINIS ET VOIR ÉLÉVATIONS
17 TABLETTE EN DEUX PANNEAUX DE PARTICULES 25mm D'ÉPAISSEUR FINI TEL QUE "F1".
18 SYSTÈME DE RÉCUPÉRATION TEL QUE "51491550DM117" DE "RICHELIEU". AVEC BAC DE DIMENSIONS REQUISES.
19 PANNEAU DE CONTREPLAQUÉ 13mm ET/OU 25mm D'ÉPAISSEUR FINI "F1" AVEC CHANT DE PVC DE 1mm DE MÊME FINI.
20 SYSTÈME DE GESTION DES DÉCHETS DE DIMENSIONS REQUISES, TEL QUE "47194591O" DE "RICHELIEU".
21 PANNEAU DE CONTREPLAQUÉ 13mm, 16mm ET/OU 25mm D'ÉPAISSEUR FINI "F2" AVEC CHANT DE PVC DE 2.5mm DE MÊME FINI.
22 TABLETTE EN PANNEAU DE PARTICULES 25mm D'ÉPAISSEUR ET PANNEAU DU FOND 16mm D'ÉPAISSEUR FINI TEL QUE "FI".
23 CASIER EN PANNEAU DE CONTREPLAQUÉ 16mm D'ÉPAISSEUR FINI "F1" AVEC CHANT DE PVC DE 1mm DE MÊME FINI.
24 PANNEAU DE CONTREPLAQUÉ 13mm D'ÉPAISSEUR FINI "F2" AVEC CHANT DE PVC DE 2.5mm DE MÊME FINI. INSTALLATION SUR "Z-CLIP".
25 PANNEAU DE CONTREPLAQUÉ 16mm D'ÉPAISSEUR FINI "F4" AVEC CHANT DE PVC DE 2.5mm DE MÊME FINI.
26 PASSE-DOCUMENT PARE-BALLE (12" X 16") TEL QUE "SSDT3C" DE "CRLAURENCE".
27 NUMÉROTATION DES CASIERS EN PELLICULE DE VINYLE DE COULEUR NOIR MAT. CALIGRAPHIE ARIAL. SÉQUENCE DE NUMÉRO À COORDONNER AVEC LE CLIENT.
28 SERRURE À CAME TEL QUE "BP140102090" DE "RICHELIEU".
29 BLOC DE BOIS DE DIMENSIONS REQUISES
30 MÉTAUX OUVRÉ, VOIR DÉTAILS SUR LA FEUILLE A7.10.
31 PANNEAU DE CONTREPLAQUÉ 19mm D'ÉPAISSEUR FINI "F4".
32 GYPSE PEINT, VOIR PLANS DES FINIS.
33 ÉQUERRE DE FIXATION NOIRE DISSIMULÉE TELLE QUE LE MODÈLE "6240180290" DE RICHELIEU. PRÉVOIR UNE ENCAVURE DANS LE CONTREPLAQUÉ POUR L'INSTALLATION DE CELLE-CI. COORDONNER LA QUANTITÉ NÉCESSAIRE AFIN D'ASSURER LA SOLIDITÉ DU COMPTOIR.
34 ÉQUERRE DE FIXATION NOIRE DISSIMULÉE TELLE QUE LE MODÈLE "6240240290" DE RICHELIEU. PRÉVOIR UNE ENCAVURE DANS LE CONTREPLAQUÉ POUR L'INSTALLATION DE CELLE-CI. COORDONNER LA QUANTITÉ NÉCESSAIRE AFIN D'ASSURER LA SOLIDITÉ DU COMPTOIR.
35 SUPPORT DISSIMULÉ TEL QUE LE MODÈLE "2621712G" DE RICHELIEU. PRÉVOIR UNE ENCAVURE DANS LE PANNEAU DE PARTICULES POUR L'INSTALLATION DE CELLE-CI. COORDONNER LA QUANTITÉ NÉCESSAIRE AFIN D'ASSURER LA SOLIDITÉ DE LA TABLETTE.
36 ÉQUERRE DE FIXATION NOIRE DISSIMULÉE TELLE QUE LE MODÈLE "6240090290" DE RICHELIEU. PRÉVOIR UNE ENCAVURE DANS LE CONTREPLAQUÉ POUR L'INSTALLATION DE CELLE-CI. COORDONNER LA QUANTITÉ NÉCESSAIRE AFIN D'ASSURER LA SOLIDITÉ.
37 COMPTOIR EN PLAQUE D'ACIER INOXYDABLE PLIÉE, NUANCE 304, FINI #4, 5mm D'ÉPAISSEUR.
38 PANNEAU DE SUPPORT, SELON LES RECOMMANDATIONS DU FABRICANT.
39 GRILLE DE VENTILATION FINI ALUMINIUM INTÉGRÉE DANS LE MOBILIER, COORDONNER LE PERCEMENT, VOIR PLANS ET VOIR DEVIS.
40 ÉQUERRE DE FIXATION NOIRE DISSIMULÉE TELLE QUE LE MODÈLE "640141890" DE RICHELIEU.COORDONNER LA QUANTITÉ NÉCESSAIRE AFIN D'ASSURER LA SOLIDITÉ DU COMPTOIR.
41 PRISE ÉLECTRIQUE, TI ET/OU RÉSEAU, COORDONNER L'EMPLACEMENT AVEC ING. MÉCANIQUE ET PRÉVOIR LE PERCEMENT DU MOBILIER.
42 RIVET EN ACIER INOXYDABLE 6mm DE DIAMÈTRE @ 150mm C/C.
43 SCELLANT CARCÉRAL CONTINU, VOIR DEVIS
44 DESSOUS EN PLAQUE D'ACIER INOXYDABLE 3mm D'ÉPAISSEUR.
45 ANCRAGES EN ACIER INOXYDABLE 12.7mm DE DIAMÈTRE DE PART ET D'AUTRE DE LA CLOISON @ 400mm C/C.
46 CRÉMAILLÈRE MODÈLE TEL QUE #8584143 DE RICHELIEU DE LONGUEURS REQUISES.
47 PATIN AJUSTABLE EN ACIER INOXYDABLE TEL QUE LE MODÈLE "BP750050170" DE RICHELIEU.
48 TRINGLE 25mm DE DIAMÈTRE TEL QUE "1215608900" AVEC SUPPORTS POUR TRINGLE TEL QUE 3221560900" DE "RICHELIEU".
49 ANCRAGES LATÉRAUX DE 12.7mm DE DIAMÈTRE.
50 PLAQUE EN ACIER INOXYDABLE 5mm D'ÉPAISSEUR À CHAQUE EXTRÉMITÉ SOUDÉE À LA PLAQUE PLIÉE.
51 MURS-RIDEAUX, VOIR ÉLÉVATIONS SUR SÉRIE DE FEUILLES A3.
52 PERCEMENT DU MOBILIER ET/OU DU MURS CIRCULAIRE ± 75mm DE DIAMÈTRE POUR LE PASSAGE DES FILS, FINIR LES CHANTS.
53 PANNEAU DE MDF 13 mm, PEINT COULEUR "A".
54 MICRO PARE-BALLE, SPÉCIFICATIONS PAR INGÉNIEUR MÉCANIQUE.

LÉGENDE

PROPOSÉ	EXISTANT	DESCRIPTION	PROPOSÉ	EXISTANT	DESCRIPTION

NOTES

REV. No.	DATE	NATURE	PAR	APPROUVÉ
5	25-03-21	POUR SOUMISSION		
4	25-02-28	PLANS POUR DEMANDE DE PERMIS		
3	25-01-24	PLANS POUR COMMENTAIRES 90%		
2	24-11-22	PLANS POUR COMMENTAIRES 75%		

SCEAU :
Ordre des architectes du Québec — A 5107 LINO JOSÉ GOMES ALVES ARCHITECTE
Ordre des architectes du Québec — A 5158 GUILLAUME MOREST ARCHITECTE

ARCHITECTURE : CCM2 ARCHITECTES + Confluence ARCHITECTURE

STRUCTURE - CIVIL : qdi

MÉCANIQUE - ÉLECTRICITÉ : DWB CONSULTANTS

Ville de Gatineau — SERVICE DES INFRASTRUCTURES ET DES PROJETS

NOM DU PROJET :
NOUVEAU POINT DE SERVICE DU SPVG – SECTEUR AYLMER

TITRE :
MOBILIERS INTÉGRÉS COUPES

LOCALISATION DU PROJET :

No VILLE : 22-2029-A201-XXX-YZZ	
RELEVÉ PAR : -	CONÇU PAR : G.M.
DESSINÉ PAR : F.G.B.	VÉRIFIÉ PAR : Y.G.
DATE : 25-03-21	APPROUVÉ PAR : -
No PROJET (FIRME) : 23002	ÉCHELLE : As indicated
No APPEL D'OFFRES : 2025 SP 024	PLAN No. : A8.7